ТИП ИЗДЕЛИЯ УАТСК 50/200

АЛЬБОМ № 26

1978 г.

14067-8

ТЕХНИЧЕСКАЯ ДОКУМЕНТАЦИЯ СТАНЦИИ ТИПА УАТСК 50-200

Альбом № 26

К альбому № 2 "б"

В перечнях элементов произошли следующие изменения

ГОСТ-ов и ТУ

Страницы	Имеется	Должно быть
7, 9, I2, I4, I6, I8, 37, 40, 4I	ГОСТ 6562-53	ГОСТ 6562-67
7, I2	УБО 462 0I4 ТУ	ГОСТ 5I7I-69
7, I2	ПЖО 336 004 ТУI	ГОСТ I4830-69
35	ДI+Д4 ЩБ3 362 002 ТУI диод 4	ДI+Д2 ЩБ3 362 002 ТУI диод 2

СОДЕРЖАНИЕ

№№ п/п	Обозначение	Наименование	Стр.
		ПЛАТА МРИ1	
I	РР5.2I0.320Д	Перечень элементов	5
		ПЛАТА МРИ2	
2	РР5.2I0.32IД	Перечень элементов	8
		ПЛАТА МАИ1	
3	РР5.2I0.322Д	Перечень элементов	I0
		ПЛАТА МАИ2	
4	РР5.2I0.323Д	Перечень элементов	I3
		ПЛАТА МАИ3	
5	РР5.2I0.324Д	Перечень элементов	I5
		ПЛАТА МАИ4	
6	РР5.2I0.325Д	Перечень элементов	I7
		СТУПЕНЬ РИ	
7	РРО.I22.I07ТО	Техническое описание	I9
		СТУПЕНЬ АИ	
8	РРО.I22.I07ТОI	Техническое описание	26

№№ п.п.	Обозначение	Наименование	Стр.
		Плата ПП	
9	РР5.216.577Д	Перечень элементов	35
		Статив 1	
10	РР2.113.056Д	Перечень элементов	36
		Статив 2	
11	РР2.113.057Д	Перечень элементов	39
		Статив 3	
12	РР2.113.058Д	Перечень элементов	42
		Щиток ВЩС	
13	РР2.407.010ТО	Техническое описание	45
14	РР2.407.010Д	Перечень элементов	46
15	РР2.407.010СхЭ	Схема принципиальная электрическая	48
16	РР5.210.320СхЭ	Схема принципиальная электрическая	вкл.
17	РР5.210.321СхЭ	Схема принципиальная электрическая	вкл.
18	РР5.210.322СхЭ	»	вкл.
19	РР5.210323СхЭ	»	вкл.
20	РР5.210.324СхЭ	»	вкл.
21	РР5.210.325СхЭ	»	вкл.
22	РРО.122.107СхЭ	»	вкл.
23	РРО.122.107 СхЭ1	»	вкл.
24	РР5.216.577 СхЭ	»	вкл.
25	РР5.216.577СхЭ1	»	вкл.
26	РР5.216.577СхЭ2	»	вкл.

ПЛАТА МРИ 1
ПЕРЕЧЕНЬ ЭЛЕМЕНТОВ

РР5.210.320Д

Лист 1, листов 3

Поз. обозначение	ГОСТ, ТУ, Нормаль, Чертеж	Наименование, тип	Контактные группы в рядах и № группы или пакета 1	2	3	4	5	Выводы обмоток 1 2 3 4 5	Основные данные: Обмотки, выводы, омы, витки, диаметр и марка провода	Пластина отл. в мм	Ход якоря в мм	Кор. замкн. обмотки, демпф. втулка в мм	Электрическая проверка в ма: Срабатыв.	Несрабатыв.	Намагничив.	Удержание	Отпускание	Количество
ОР	РР4.500.009Сп	Реле РПН	П				П		1-5-2000-10000-0,06 ПЭЛ	0,2	1,3		1-5					1
			03				03						12					
ЦС	РР4.500.311Сп	Реле РПН	РП		ЗП		РП		1-5-2000-17250-0,09 ПЭЛ	0,1	1,3		1-5					1
			100		102		100						13					
ОГ, ОЗ, ИВ2	РР4.500.490Сп	Реле РПН	П		ЗП		П		1-5-2000-10000-0,06 ПЭЛ	0,2	1,3		1-5					3
			03		102		03						16					
КГ	РР4.500.806Сп	Реле РПН	П		3		П		1-5-12000-44000-0,06 ПЭЛ	0,1	1,1		1-5					1
			03		01		03						2,5					
П1.4	РР4.500.944Сп	Реле РПН	бпз		33		бпз		1-5-200-6400-0,18 ПЭЛ	0,2	1,1		1-5					4
			105		46		105						24					
КР, ПЛ	РР4.500.958Сп	Реле РПН	ЗР		бпр		ЗР		1-5-12000-44000-0,06 ПЭЛ	0,1	1,1		1-5					2
			07		106		07						3,1					
О1	РР4.504.083Сп	Реле РПН	П				33		1-2-40-2750-0,27 ПЭЛ	0,1	1,1		1-2		4-5	4-5		1
			03				46		4-5-1500-3800-0,06 ПЭЛ				32		40	10		

Плата МРИ1

Перечень элементов

РР5.210.320Д

Лист 1 Листов 3

Поз. обозначение	ГОСТ, ТУ нормаль, чертеж	Наименование	Основные данные: Контактные группы в рядах, №№ контактной группы или пакета 1	2	3	4	5	Выводы обмоток 1 2 3 4 5	Обмотка, выводы, омы, витки, диаметр и марка провода	Допустимое отклонение	Код ОКП	Кол. знаков обозн. для заказа в тузлу в ТМ	Электрическая проверка: Срабатывание	Нерабочее	Номинал	Удержание	Длительное	Количество
пр1	РР4.504.087Сп	Реле РПН	3п	102	рп	100	3п	102	1-2 - 60 - 3300 - 0,23 ПЭЛ 4-5 - 1000 - 5800 - 0,09 ПЭЛ	0,5	1,3		(1+2)+(4+5) 20		4-5 52	4-5 11		1
Н У	РР4.504.088Сп	Реле РПН	дп3 105	рр 10	дп3 105				1-2 - 100 - 950 - 0,08 ПЭЛ 4-5 - 12000 - 42500 - 0,06 ПЭЛ	0,1	1,1		4-5 3,4		1-2 160	1-2 70		2
Ш.5	РР4.504.097Сп	Реле РПН	дп3 105	33 46	дп3 105				1-2 - 2000 - 12600 - 0,07 ПЭЛ 4-5 - 2000 - 11800 - 0,08 ПЭЛ	0,2	1,1		1-2 14,5 4-5 15					5
О2 Ш1	РР4.504.099Сп	Реле РПН	3р 07	бпр 106	3р 07				1-2 - 2000 - 12500 - 0,07 ПЭЛ 4-5 - 2000 - 11800 - 0,08 ПЭЛ	0,2	1,1		1-2 14,5 4-5 15					2
пр2 пр3	РР4.504.101Сп	Реле РПН	п 03	33 46	п 03				1-2 - 1000 - 8400 - 0,08 ПЭЛ 4-5 - 9000 - 29300 - 0,06 ПЭЛ	0,1	1,1		1-2 15		4-5 7	4-5 1,1		2
р1.6	РР4.505.229Сп	Реле РПН	33 46	бпр 106	33 46				1-2 - 25 - 910 - 0,16 ПЭЛ 2-3 - 800 - 6100 - 0,08 ПЭЛ 4-5-30 - 18 50 - 0,27 ПЭЛ	0,1	1,1		(1+2)+(2+3) 20 4-5 80		2-3 49	2-3 11 4-5 38		6
ол	РР4.500.791Сп	Реле РПН	33 46	33 46	33 46				1-5 - 1000 - 14000 - 0,12 ПЭЛ	0,1	1,1		1-5 10					1

РР5.210.320Д

Лист 2

ПЕРЕЧЕНЬ ЭЛЕМЕНТОВ

РР5.210.320Д

Лист 3

Поз. обознач.	ГОСТ, ТУ, нормаль, чертеж	Наименование и тип	Основн. данные, номин.	Кол.	Приме-чание
R1, R3	НРР4.675.052 Сп	Резистор	40 Ом	2	
R2	НРР4.675.058. Сп	Резистор	100 Ом	1	
R4	НРР4.675.077 Сп	Резистор	1 кОм	1	
R5÷R10	ГОСТ 6562-67	Резистор ВС-0,25-1-100±10%	100 Ом	6	
R11÷R14	ГОСТ 6562-67	Резистор ВС-0,25-1-820±10%	820 Ом	4	
R15	ГОСТ 6562-67	Резистор ВС-0,25-1 кОм ± 10%	1 кОм	1	
R16, R18	ГОСТ 6562-67	Резистор ВС-0,25-1-3,9 кОм ± 10%	3,9 кОм	2	
R17	ГОСТ 6562-67	Резистор ВС-0,25-1-10 кОм ± 10 %	10 кОм	1	
R19÷R24	ГОСТ 6562-67	Резистор ВС-0,25-1-15 кОм ± 10%	15 кОм	6	
C3÷C5	ГОСТ 5.1711-69	Конденсатор МБМ-160-0,5±10%	0,5 мкФ	3	
C1, C2	ОЖ0.464.042 ТУ	Конденсатор К50-3Б-160-20	20 мкФ	2	
Д1÷Д33	ЩБ3.362.002 ТУ1	Диод МД226Б		33	
ПП	ГОСТ 14830-69	Транзистор МП26А		1	

ПЛАТА МРИ 2
ПЕРЕЧЕНЬ ЭЛЕМЕНТОВ
Лист 1, листов 2

	ГОСТ, ТУ, нормаль, чертеж		Основные данные: Контактные группы в рядах и № группы или пакета 1	2	3	4	5	Выводы обмоток 1 2 3 4 5	Обмотки: Выводы, омы, витки, диаметр и марка провода	Плотина отл. в мм	Ход якоря в мм	Кол. замкн. обмотки 1 фнпф. в тулке в мм	Электрическая проверка в ма: Срабатывание	Несрабатыв.	Намагничи	Удержание	Отпускание	Количество
ОГ	РР4.500.490Сп	Реле РПН	П		ЗП		П		1-5-2000-10000-0,06ПЭЛ	0,2	1,3		1-5					1
			03		102		03						16					
Л1..4	РР4.500.944Сп	Реле РПН	бпз		33		бпз		1-5-200-6400-0,18ПЭЛ	0,2	1,1		1-5					2
			105		46		105						24					
Л1..3	РР4.504.097Сп	Реле РПН	бпз		33		бпз		1-2-2000-12600-0,07ПЭЛ	0,2	1,1		1-2 / 14,5					3
			105		46		105		4-5-2000-11800-0,08ПЭЛ				4-5 / 15					
О2	РР4.504.099Сп	Реле РПН	ЗР		бпр		ЗР		1-2-2000-12600-0,07ПЭЛ	0,2	1,1		1-2 / 14,5					1
			07		106		07		4-5-2000-11800-0,08ПЭЛ				4-5 / 15					
ОЛ	РР4.500.791Сп	Реле РПН	33		33		33		1-5-1000-14000-0,12ПЭЛ	0,1	1,1		1-5 / 10					1
			46		46		46											

Плата МРИ 2 Перечень элементов	РР5.210.321Д
	Лист 1 Листов 2

ПЕРЕЧЕНЬ ЭЛЕМЕНТОВ
РР5.210.321Д
Лист 2

Поз. обознач.	ГОСТ, ТУ, нормаль, чертеж	Наименование и тип	Основн. данные, номин.	Кол.	Примечание
R1÷R4	ГОСТ 6562-67	Резистор ВС-0,25-1-820±10%	820 Ом	4	
R6	ГОСТ 6562-67	Резистор ВС-0,25-1-10кОм ± 10%	10 кОм	1	
Д1÷Д24	ЩБ3.362.002 ТУ1	Диод МД226Б		24	
R5	ГОСТ 6562-67	Резистор ВС-0,25-1-3,9кОм ± 10%	3,9 кОм	1	

ПЛАТА МАИ1
ПЕРЕЧЕНЬ ЭЛЕМЕНТОВ
РР5.210.322Д
Лист 1, листов 3

Поз. обозначение	ГОСТ, ТУ, нормаль, чертеж	Наименование и тип	Основные данные: Контактные группы в рядах и № группы или пакета (1 2 3 4 5)	Основные данные: Выводы обмоток 1 2 3 4 5	Основные данные: Обмотки: выводы, витки, диаметр и марка провода	Основные данные: Масса одной детали, кг	Основные данные: Код заготовки в ПП	Основные данные: Код заготовки для электрической проводки: Провода	Несгораемые	Намагничивающие	Цветные	Оптические	Количество
С1,2 Е1,2	РР4.500.462Сп	Реле РПН	1 2 3 4 5: 333 / 107	333 / 107	1-5-1000-14000-0,12 ПЭЛ	0,1	1,5	1-5 / 29					4
пр22 гсрд ША ВА	РР4.500.490Сп	Реле РПН	1 2 3 4 5: П 3П / 03 102 П	3П / 102 П	1-5-2000-10000-0,06 ПЭЛ	0,2	1,3	1-5 / 16					6
ШС	РР4.500.945Сп	Реле РПН	1 2 3 4 5: 33 П 33 / 46 03 46	П / 03	1-5-500-10000-0,44 ПЭЛ	0,1	1,1	1-5 / 11,5					1
КМ	РР4.500.958Сп	Реле РПН	1 2 3 4 5: 3Р Обр 3Р / 07 106 07	Обр / 106	1-5-12000-44000-0,06 ПЭЛ	0,1	1,1	1-5 / 1,3					1
ИМ	РР4.500.981Сп	Реле РПН	1 2 3 4 5: 3 3 / 01 01	3 / 01	1-5-2000-10000-0,06 ПЭЛ	0,5	1,5	1-5 / 11,5	1-5 / 7,5				1
ПР1 02	РР4.503.652Сп	Реле РПН	1 2 3 4 5: 3П 3Р 3П / 102 07 102	3Р / 07	1-2-60-3300-0,23 ПЭЛ 4-5-1000-5800-0,09 ПЭЛ	0,05	1,3	(1-2)+(4-5) / 19	1-5 4-5 / 52	1-5 / 10			2
КШ	РР4.503.943Сп	Реле РПН	1 2 3 4 5: 3 П / 01 03	П / 03	1-2-60-3300-0,23 ПЭЛ 4-5-1000-5800-0,09 ПЭЛ	0,1	1,1	(1-2)+(4-5) / 10	4-5 / 80				1

Плата МАИ1
Перечень элементов
РР5.210.322Д
Лист 1 Листов 3

Поз. обозначение	ГОСТ, ТУ, нормаль, чертеж	Наименование и тип	Основные данные: Контактные группы в рядах / № контактной группы или пакета (1 2 3 4 5)	Выводы обмоток	Обмотки: выводы, отводы, диаметр и марка провода	Изделия дополнительные	Ход якоря в мм	Коэффициент возврата электрических аппаратов	Электрическая прочность изоляции: Сработ. ток	Нагрев	Время срабатывания: Нормальное	Размыкающее	Замыкающее	Количество
01			1 2 3 4 5											
ШБ	РР4.504.083СП	Реле РПН	П 33		1-2-40-2750-0,27ПЭЛ	4,1	4,1		1-2 / 38					2
			03 46		4-5-1500-3800-0,06ПЭЛ				4-5 / 20		4-5 / 10,5			
КЛ	РР4.504.098СП	Реле РПН	ЗР 11 3Р 33		1-2-2000-12600-0,07ПЭЛ	4,1	4,1		1-3 / 12,5					1
			07 03 07 33		4-5-2000-11800-0,08ПЭЛ				4-5 / 13					
ПРЗ	РР4.504.102СП	Реле РПН	П 33		1-2-1000-8400-0,08ПЭЛ	4,1	4,1		1-2 / 10,5					2
ПР4			03 46		4-5-9000-29300-0,06ПЭЛ						4-5 / 7			
Ш1.3	РР4.505.229СП	Реле РПН	33 33 бло		1-2-25-910-0,16 ПЭЛ	4,1	4,1		(1-2)+(2-3)		2-3 / 4-9			5
			46 46 106		2-3-800-6100-0,08 ПЭЛ				20		4-5 / 80			
					4-5-30-1850-0,27ПЭЛ									

РР5.210.322Д
Лист 2

ПЕРЕЧЕНЬ ЭЛЕМЕНТОВ

РР5.210.322Д

Лист 3

Поз. обознач.	ГОСТ, ТУ, нормаль, чертеж	Наименование и тип	Основн. данные, номин.	Кол.	Примечание
R1	НРР4.675.052 Сп	Резистор	40 Ом	1	
R16	НРР4.675.072 Сп	Резистор	500 Ом	1	
R2	НРР4.675.079 Сп	Резистор	1,5 кОм	1	
R3	НРР4.675.081 Сп	Резистор	2 кОм	1	
R4÷R8	ГОСТ 6562-67	Резистор ВС-0,25-1-100±10%	100 Ом	5	
R9	ГОСТ 6562-67	Резистор ВС-0,25-1-1 кОм ± 10%	1 кОм	1	
R10, R11	ГОСТ 6562-67	Резистор ВС-1-1-1,5 кОм ± 5%	1,5 кОм	2	
R12÷R15	ГОСТ 6562-67	Резистор ВС-0,25-3,9 кОм ±10%	3,9 кОм	4	
C2÷C4	ГОСТ 5.171.-69	Конденсатор МБМ-160-0,5±10%	0,5 мкФ	3	
C1	ОЖ0.464.042 ТУ	Конденсатор К50-3Б-160-50	50 мкФ	1	
Д1÷Д11	ЩБ3.362.002 ТУ1	Диод МД226Б		11	
ПП	ГОСТ 14830 -69	Транзистор МП26А		1	

ПЛАТА МАИ2
ПЕРЕЧЕНЬ ЭЛЕМЕНТОВ
РР5.210.323Д
Лист 1, листов 2

Поз. обозначение	Наименование	Основные данные: Контактные группы (Разъемы и Клеммы) 1	2	3	4	5	Выводы, Выводы обмотки 12345	Длительность отключения, Ст	Ход якоря, Вт	Кол. рабочих отпаек, Ст	Тип, Габарит, Вид климат. исполнения	Электрическая прочность изоляции: Состояние	Нерабочее	Намокшие	Брызгозащищенное	Пылезащищенное	Количество
1Р2	Гост, ту Нормаль Чертеж	33	33			33	1-5-2000-10000-016 пэл	02	1,1			1-5		2,3	2,3		3
2Р2	РР4.500.022Сп	46	16			46						22		4у	11		
3Р2	Реле РПН																
ПК	РР4.500.148Сп	339	339			339	1-5-1000-14000-012 пэл	01	1,1			1-5		2,3	4-5		1
	Реле РПН	107	107			107						29		4у	11		
1Р1	РР4.500.951Сп	6па	33			6па	1-5-2000-10000-016 пэл	02	1,1			1-5		2,3	4-5		3
2Р1	Реле РПН	105	46			105						16		4у	7		
3Р1																	
Пл.1	РР4.505.230Сп	33	6па			33	1-2-25-910-016 пэл 2-3-300-6108-008 пэл 4-5-1000-10200-04 пэл	01	1,1			12345		2,3	4-5		7
	Реле РПН	46	106			46						19		4у	7		

Плата МАИ2

Перечень элементов

РР5.210.323Д

Лист Листов 2

ПЕРЕЧЕНЬ ЭЛЕМЕНТОВ
РР5.210.323Д
Лист 2

Поз. обознач.	ГОСТ, ТУ, нормаль, чертеж	Наименование и тип	Основн. данные, номин.	Кол.	Примечание
R1	НРР4.675.081 Сп	Резистор	2 кОм	1	
R2÷R4	ГОСТ 6562-67	Резистор ВС-0,25-1-3,9кОм ± 10%	3,9 кОм	3	
R5÷R11	ГОСТ 6562-67	Резистор ВС-0,25-1-33 кОм ± 10%	33 кОм	7	
Д1÷Д10	ЩБ3.362.002 ТУ1	Диод МД226Б		10	

ПЛАТА МАИЗ
ПЕРЕЧЕНЬ ЭЛЕМЕНТОВ
РР5.210.324Д
Лист 1, листов 2

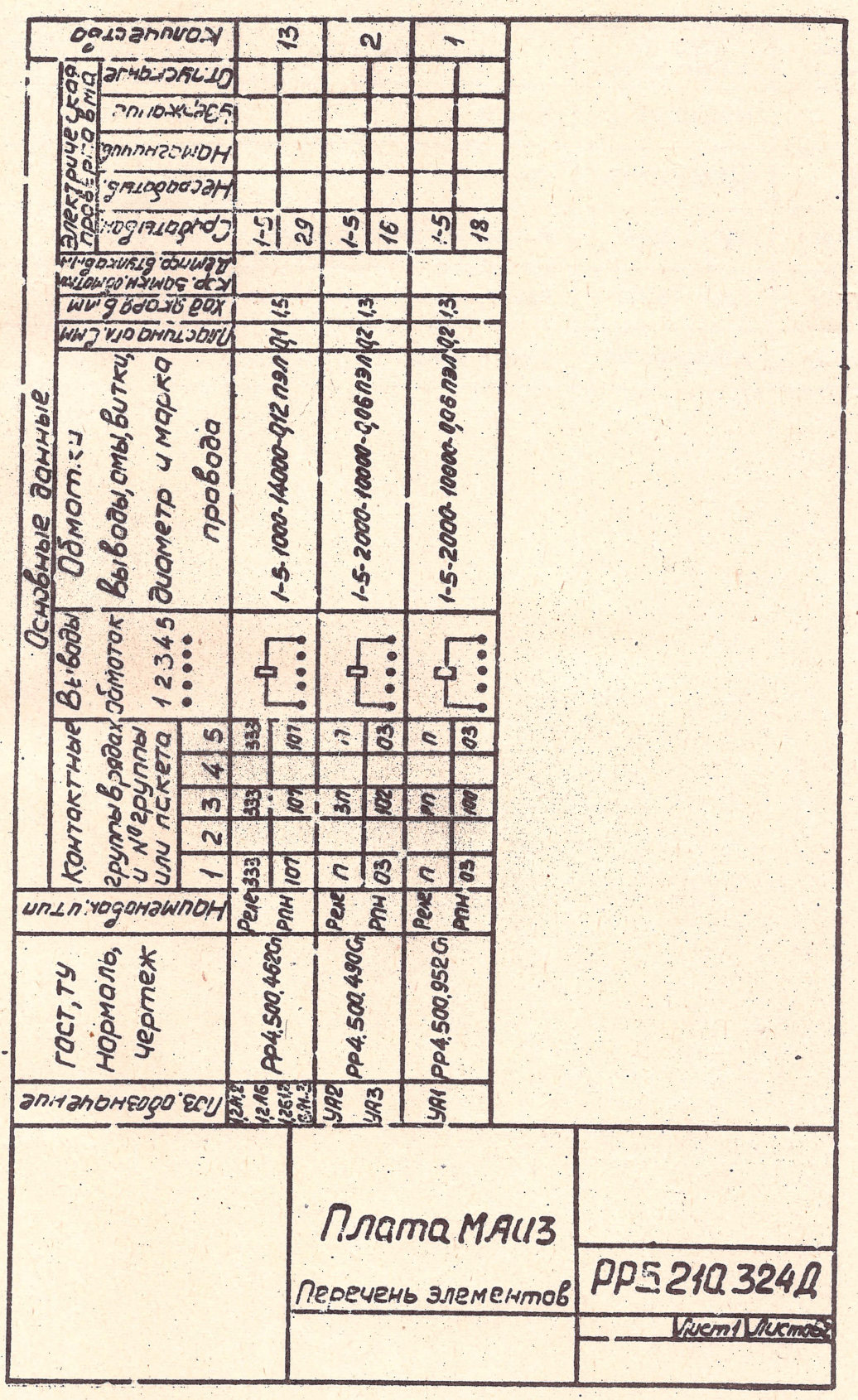

ПЕРЕЧЕНЬ ЭЛЕМЕНТОВ

РР5.210.324Д

Лист 2

Поз. обознач.	ГОСТ, ТУ, нормаль, чертеж	Наименование и тип	Основн. данные, номин.	Кол.	Примечание
R1	НРР4.675.052 Сп	Резистор	40 Ом	1	
R2	НРР4.675.077 Сп	Резистор	1 кОм	1	
R3÷R6	ГОСТ 6562-67	Резистор ВС-0,25-1-2,2кОм ± 10%	2,2 кОм	4	
R7÷R8	ГОСТ 6562-67	Резистор ВС-0,25-1-3,9 кОм ± 10%	3,9 кОм	2	
Д1÷Д6	ЩБ3.362.002 ТУ1	Диод МД226Б		6	

ПЛАТА МАИ4
ПЕРЕЧЕНЬ ЭЛЕМЕНТОВ
РР5.210.325Д
Лист 1, листов 2

Поз. обозначение	ГОСТ, ТУ, нормаль, чертеж	Наименование, тип	Контактные группы в рядах и № группы или пакета 1	2	3	4	5	Выводы обмоток 1 2 3 4 5	Основные данные: Обмотки: выводы, омы, витки, диаметр и марка провода	Пластина отл. в мм	Ход якоря в мм	Кор. замкн. об. этих демпф. стилков мм	Электрическая проверка, ома: Срабат. ванне	Нерабатывание	Намагничив.	Удержание	Отпускание	Количество
5,6А2 5,6Б3 1...4А6 1...4Б	РР4.500.022Сп	Реле РПН	33		33		33		1-5-2000-10000-0,06ПЭЛ	0,2	1,3		1-5					12
			46		46		46						22					
5,6А1,2 5,6Б1 5,6Б1,2 5,6А1,3	РР4.500.462Сп	Реле РПН	333		333		333		1-5-1000-14000-0,12ПЭЛ	0,1	1,5		1-5					13
			107		107		107						29					
УА2 УА3	РР4.500.490Сп	Реле РПН	П		ЗП		П		1-5-2000-10000-0,06ПЭЛ	0,2	1,3		1-5					2
			03		102		03						16					
УА1	РР4.500.952Сп	Реле РПН	П		ЗП		П		1-5-2000-10000-0,06ПЭЛ	0,2	1,3		1-5					1
			03		100		03						18					

Плата МАИ4

Перечень элементов

РР5.210.325Д

Лист 1 | Листов 2

ПЕРЕЧЕНЬ ЭЛЕМЕНТОВ

РР5.210.325Д

Лист 2

Поз. обознач.	ГОСТ, ТУ, нормаль, чертеж	Наименование и тип	Основн. данные, номин.	Кол	Примечание
R1	НРР4.675.052 Сп	Резистор	40 Ом	1	
R2	НРР4.675.077 Сп	Резистор	1 кОм	1	
R3÷R6	ГОСТ 6562-67	Резистор ВС-0,25-1-2,2кОм ± 10%	2,2 кОм	4	
R7÷R14	ГОСТ 6562-67	Резистор ВС-0,25-1-10кОм ± 10%	10 кОм	8	
Д1÷Д4	ЩБ3.362.002 ТУ1	Диод МД226Б		4	

ТЕХНИЧЕСКОЕ ОПИСАНИЕ

СТУПЕНЬ РИ
РР0. 122. 107 ТО

I. ОБЩИЕ СВЕДЕНИЯ

Назначение ступени РИ

Ступень регистрового искания (РИ) предназначена для подключения через поле МКС РИ абонентского регистра (РА) к аппарату абонента станции при снятии абонентом микротелефонной трубки и к РСЛ при входящей внешней связи. Ступень РИ работает также во время установления исходящей связи при пятизначном абонентском регистре.

Ступень РИ построена по однозвенной схеме с использованием шестипроводной коммутации. В качестве коммутационного элемента применяется многократный координатный соединитель МКС 20х10х6.

На каждом абонентском стативе станции имеется по одному МКС ступени РИ.

В горизонтали МКС включаются АК и РСЛ, в вертикали—регистры. После каждого МКС разделено на пять групп. В горизонтали первых четырех групп включаются абонентские комплекты: в первую и третью по пять обычных АК и пять спаренных АК (САК), во вторую и четвертую по десять обычных АК (всего 30 АК и десять САК). В горизонтали пятой группы включаются РСЛ. Группы, в которые включаются АК, имеют по четыре вертикали, пятая группа, в которую включаются РСЛ,—три вертикали. Двадцатая вертикаль используется для блокировки АК при отсутствии свободных РА.

Станция может иметь абонентскую емкость 50, 100, 150, 200 номеров. При емкости станции 50 номеров устанавливается один статив с тремя РА, при емкости 100 номеров — два статива с пятью РА, 150 номеров — три статива с шестью РА, 200 номеров — четыре статива с шестью РА.

Конструктивно регистры расположены по три на первом и втором стативах.

При емкости станции 50 номеров схема включения регистров полнодоступная, т. е. абоненты имеют выход соответственно к любым трем регистрам.

При емкости 100, 150 и 200 номеров схема неполнодоступная. Неполнодоступная схема обеспечивает выход к четырем регистрам. Причем регистры включены в вертикали так, что нагрузка между ними распределяется равномерно.

Схема подключения регистров к РСЛ при любой емкости станции является полнодоступной. На станции емкостью 50 номеров имеется 5РСЛ, которые имеют доступ к трем регистрам, при емкости 100 номеров 7 РСЛ имеют доступ к пяти регистрам, при емкости 150 номеров — 10 РСЛ к шести регистрам; при емкости 200 номеров — 13 РСЛ к шести регистрам.

Кроме МКС, ступень РИ имеют еще маркер МРИ, с помощью которого осуществляется управление установлением

соединения. МРИ состоит из двух несъемных плат МРИ1 и МРИ2. Плата МРИ1 устанавливается на первом стативе, плата МРИ2 — на каждом из последующих стативов.

Основной является плата МРИ1. На ней расположены следующие узлы: опознаватель номера АК вызывающего абонента, опознаватель РСЛ, цепочка поочередного занятия свободных РА.

В плате МРИ2 имеются опознаватель номера АК вызывающего абонента опознаватель РСЛ.

Плата МРИ1 содержит 32 реле типа РПН, 33 диода, 1 транзистор, 24 резистора, 5 конденсаторов.

Плата МРИ2 содержит 10 реле типа РПН, 24 диода, 6 резисторов.

Назначение реле плат МРИ1 и МРИ2

Н и Ч — срабатывают при занятии маркера абонентом соответственно с нечетной или четной цифрой единиц абонентского номера.

Г1... Г4 — отличают цифру десятков АК.

ОГ — общее реле десятков АК и САК статива.

Р1... Р6 — отличают один свободный РА с последующим его занятием.

Л1... Л5 и ИВ1 — принимают команду занятия от РСЛ.

ИВ2 — вспомогательное к ИВ1.

ОЛ — общее реле РСЛ статива.

ПР1 — отмечает конец опознавания АК или РСЛ.

ПР2, ПР3 — создают цепочку переключения преимущества занятия маркера.

КЛ — контролирует время занятия МРИ при внешней связи.

КГ — контролирует время занятия МРИ при местной связи.

ОР, КР — срабатывают при наличии свободных РА.

ИС — работает при исходящей связи с пятизначным регистром.

О1, О2, О3 — реле блокировки МРИ.

II. ОПИСАНИЕ СХЕМЫ

С целью уменьшения времени подключения регистра к РСЛ и АК в схеме применяется способ предварительного искания регистров. Осуществляется это при помощи «шагающей» цепочки из реле Р1÷Р6, которая «шагает» до тех пор, пока не найдет хотя бы один имеющийся на станции свободный регистр, после чего она останавливается. При отсутствии свободных регистров цепочка не работает. Происходит это следующим образом: при включении питающего напряжения и если есть свободные регистры, то срабатывают реле КГ (цепь 1), КР (цепь 2) и Р1 (цепь 3).

1) плюс (Ж-8), КГ1-5, Н52-53, Ч52-53, — R;

2) плюс (И-11, КР1-5, перемычка 1.91-1.92, минус по проводу «КР» из регистра;

3) плюс (Ж-7), R4, Р.1.33-32, Р6.33-32 ..., Р2.33.32, Р1.1-2, Р1.2-3, минус.

Если первый регистр свободен, то через контакты Р1.11-12, по проводу «1ПР» (И-2) через плату питания ПП (1ПР8 — предохранитель 8-й первого статива) из регистра поступает минус, который открывает транзистор, в результате чего срабатывает реле ОР;

4) плюс (Е-2), транзистор ПП, ОР1-5, минус.

Если первый регистр занят, транзистор закрыт и реле ОР не срабатывает. Через контакт реле ОР срабатывает реле Р2 и выключает реле Р1;

6) плюс (Ж-7), ОР.12-11, О3.12-11, КР.52-51, Р6.35-34, Р1.53-54, Р2.1-2, Р2.2-3, минус.

Если второй регистр свободен, транзистор ПП открывается и срабатывает реле ОР, если занят, срабатывает Р3 и т. д.

Цепочка «шагает» до тех пор, пока не будет найден свободный регистр.

Когда абонент снимает микротелефонную трубку, в его абонентском комплекте срабатывает линейное реле Л, которое своим контактом замыкает цепь работы реле Н или Ч через высокоомную обмотку.

Если снимает трубку абонент с нечетной цифрой единиц, срабатывает реле и обрывает цепь работы реле Ч и наоборот.

Если одновременно снимут трубки абоненты с четной и нечетной цифрой единиц абонентского номера, срабатывает реле Н и Ч; но в работе останется реле Н, т. е. преимущество имеет абонент с нечетной цифрой единиц номера.

Цепь реле Ч (для абонента № х16):

7) плюс (Г-11), перемычка 1.74-73, ОГ34-33, ИВ1.54-53, КГ52-53, диод Д1, контакты реле Р и Л, х16АК, провод «Е6» в РИ (Д-5), выбирающий электромагнит 1В6.1-4, 1В6.23-24, О2.54-53, 1В10.14-13, 1В8.14-13, ..., 1В2.14-13, ИВ2.52-51, Н33-34, Ч.4-5, минус.

В этой цепи выбирающий электромагнит не срабатывает, т. к. получает недостаточный ток. Реле Ч контактом 33-34 обрывает цепь работы реле Н.

Сработав, реле Ч (Н) блокируется через низкоомную обмотку, чем создает необходимый ток для срабатывания выбирающего магнита:

8) плюс (Г-11), перемычка Ш1.74-Ш1.73, ОГ34-33, ИВ1.54-53, КГ52-53, диод Д1, провод «Е6-0» в АК, провод «Е6» из АК, выбирающий электромагнит 1В6.1-4, 1В6.23-24, О2.54-53, контакты электромагнитов 1В10.14-13, 1В8.14-13,..., 1В2.14-13, ИВ2.52-51, Н33-34,

$$\frac{\text{Ч.13-11, Ч.1-2}}{\text{Ч.4-5}}\text{, минус.}$$

Сработав, выбирающий электромагнит блокируется через свой контакт 1Б6.11-12. В этой же цепи удерживается и реле Ч.

Таким образом, выбирающий магнит отмечает цифру единиц номера АК вызывающего абонента.

Срабатывая, выбирающий электромагнит замыкает цепь работы реле ОГ:

9) плюс (лист 2, В-40), 1В6.21-22, ОГ1-5, провод «ОГ» в РИ (лист 1, Е-8), Ч.51-53—R.

Реле ОГ снимает шунт с групповых реле Г1... Г4, после чего одно из этих реле срабатывает. Цепь реле Г1 для х16-го абонента:

10) плюс (Ж-10), ИВ1.14-13, КГ.31-32, R3, ПР2.12-13, перемычка Ш1.84-Ш1.83, Г4.53-52, ..., Г1.53-52, перемычка Ш1.82-Ш1.81, перемычка Ш1.52-Ш1-51, диод Д5, Г1.1-5, провод «Е6-0» в АК, провод «Е6» из АК, выбирающий магнит 1В6.1-4, контакты электромагнитов 1В6.11-12, 1В4.14-13, 1В2.14-13, ИВ2.52-51, Н33-34,

$$\frac{\text{Ч.13-11, Ч.1-2}}{\text{Ч.4-5}}\text{, минус.}$$

Реле Г1 блокируется через свой контакт 11-13. В этой же цепи удерживают реле Ч и электромагнит 1В6.

Через контакт Г1.51-53 замыкается цепь реле ПР1.

11) плюс (Ж-10), ИВ1.14-13, КГ31-32, R3, ПР2.12-13, перемычка Ш1.84-Ш1.83, Г4.53-52..., Г2.53-52, Г1.53-51, диод Д13, ПР1.4-5, минус.

Реле ПР1 является замедленным на срабатывание, т. к. обмотка ПР1.1-2 замкнута на сопротивление R10=100 ом.

Таким образом, реле Г отмечает цифру десятков номера АК вызывающего абонента. Цифра соген, а точнее полусотня, в которой находится номер АК вызывающего абонента, определяется самим блоком станции, в которой поступил вызов.

Реле ПР1 включает цепь реле Р2:

12) плюс (лист 2, В-40), 1В6.21-22, диод Д17, провод «ВК» в РИ (лист 1, Е-9), ИВ1.35-34, диод Д20, ПР1.52-51, ИС14-13, О3.12-11, КР52-51, Р6.35-34, Р1.53-54, Р2.1-2, Р2.2-3, минус.

В цепи 13 удерживается реле Р1 и срабатывает реле О1 и удерживающий магнит 1У1:

13) плюс (И-1), ИС.52-51, О1.1-2, О2.32-33, ИС.34-33, Р2.13-14, Р1.11-12, Р1.4-5, провод «1ПР» через 8-й предохранитель платы питания ПП в регистр, контакты реле регистра, провод «П» в РИ (лист 2, А-25), Г1.14-15, 1У1.1-4, минус.

Удерживающий магнит блокируется через свой контакт 11-12, получая плюс из регистра по проводу «У».

Реле О1 замыкает цепь срабатывания реле О2 и О3:

14) плюс (РИ, лист 2, В-40), 1В6.21-22, диод Д17, провод «ВК» в РИ (лист 1, Е-9), ИВ1.35-34, $\frac{О1.53-54,\ О2.4-5}{О1.52-51,\ О3.1-5}$, минус.

В дальнейшем реле О2 удерживает своей второй обмоткой О2.1-2 по цепи:

15) плюс (Ж-10), ИВ1.14-13, КГ31-32, R3, ПР2.12-13, перемычка, Ш1.84-Ш1.83, Г4.53-52, ..., Г2.53-52, Г1.53-51, диод Д13, О2.11-12, О2.1-2, минус. Реле О3 блокируется своим контактом 31-32.

Реле О2 своим контактом 31-33 обрывает цепь удержания реле О1, которое отпускает.

Контактами О2.13-14 и О2.53-54 размыкаются цепи занятия маркера РИ (цепи срабатывания реле Н и Ч), для того, чтобы МРИ не занимался второй раз во время обслуживания одного соединения. Контактами О3.52-53 удерживается реле Р2 в работе до следующего занятия.

Срабатыванием удерживающего магнита заканчивается подключение аппарата вызывающего абонента к регистру. При этом в АК этого абонента срабатывает реле Р. Оно обрывает в МРИ цепи реле Ч (Н), Г1, электромагнита 1В6.

Отпустив, электромагнит 1В6 обрывает цепь реле О3 и ОГ, а реле Г1 после отпускания обрывает цепи реле ПР1 и О2. Реле ОГ, ПР1, О2 и О3 отпускают, МРИ уходит в отбой. В РА срабатывает реле П, а затем реле И. В аппарат абонента из РА подается сигнал ответа станции. От реле И в РА срабатывает реле ПК, которое обрывает цепь удержания реле Р1 в МРИ. При следующем занятии маркера срабатывает реле Р3. Таким образом «шагает» цепочка из реле Р1-Р6, равномерно распределяя нагрузку для всех РА. Если абонент снимает микротелефонную трубку при занятости всех регистров, то соединение не установится, так как нет цепи удержания реле КР, которое, отпустив, контактом КР.35-34 замыкает цепь реле О2:

16) плюс (РИ лист 2, В-40), 1В1.., 10.21-22, диод Д17, провод «ВК» в РИ лист 1 (Е-9), ИВ1.35-34; КР 35-34, О2.4-5, минус.

Реле О2 включает цепь срабатывания удерживающего электромагнита 1У20:

17) плюс (РИ лист 2, В-40), 1В1 ... 10.21-22, диод Д17, провод «ВК» в РИ лист 1 (Е-9), ИВ1.35-34, Н (Ч) 14-15, О3.33-34, КР.54-53, О2.51-52, провод «М20» в РИ (лист 2, А-38), ОГ 31-32, удерживающий магнит 1У20. 1-4, минус. Через 1У20 подается «плюс» для срабатывания реле Р в АК (для абонента х16) по цепи:

18) плюс (РИ лист 1, Ж-10), ИВ1.14-13, КГ 31-32, R3, ПР2.12-11, Г1.13-11, провод «а» в РИ лист 2 (Б-37), через 1У20В6а, провод «с» к 16 АК, реле Л и Р в АК, минус.

Реле Р в АК сработает, МРИ уходит в отбой, обрываются цепи удержания реле Л и Р абонентского комплекта. Реле Л отпускает, а реле Р еще держит, т. к. оно замедленное. Отпустив, реле Л своим контактом Л31-32 создает цепь удержания реле Р через телефонный аппарат вызывающего абонента. По этой цепи абонент получает сигнал «Занято».

Подключение РА к РСЛ при входящей внешней связи

При входящей внешней связи в МРИ из РСЛ по проводу «ПК» поступает «минус», от которого срабатывают реле ИВ1 и соответствующее реле Л. При занятии МРИ 1РСЛ срабатывает реле Л1:

19) плюс (РИ лист 1, Ж-10), КЛ 33-31, ИС.54-53, КР 11-12, Н.32-31, диод Д33, Ч.32-31, ПР2.52-51, Л1.13-12, ..., Л5.13-12, О2.35-34, перемычка Ш1.62-Ш1.61, диод Д26, Л1.4-5; минус по проводу «ПК» из РСЛ. Сработав, реле Л1 блокируется через свой контакт Л1.11-13.

Цепь срабатывания реле ИВ1:

20) плюс (РП лист 1, Б-9), ИВ.1.4-5, ПС.11-12, диод Д21, минус по проводу «ПК» из РСЛ.

Затем срабатывает реле ИВ2 (цепь 21) и ПР 1 (цепь 22). Реле ИВ2 успевает сработать через контакт на размыкание ПР1.31-32, т. к. реле ПР1 обмоткой 1-2 замедленно на срабатывание:

21) плюс (РП лист 1, Ж-10), КЛ.33-31, ИВ1.52-51, ПР1. 32-31, ИВ2. 1-5, минус.

Реле ИВ2 блокируется контактом ИВ2. 31-32:

22) плюс (РИ лист 1, Ж-12), Л1.14-15, диод Д18, ИВ1.11-12, КЛ 11-12, ПР1.4-5, минус.

Реле ПР1 замыкает цепь работы реле ОЛ (цепь 23) и выбирающего электромагнита (цепь 24):

23) плюс (РИ лист 1, Ж-12), Л1. 14-15, ОЛ 1-5, ПР1.15-14, — R;

24) плюс (РИ лист 1, Г-8), ПР1.12-11, Л1., 33-34, 1В1.1-4, 1В1.23-24, О2.14-13, 1В9.14-13, 1В7.14-13, ..., 1В1.14-13, ИВ2.12-13, R2, минус.

Выбирающий электромагнит 1В1 блокируется через свой контакт 1В1.11-12 и замыкает цепь работы.

Реле Р2 аналогично цепи 12 (вместо контакта ИВ1.35-34 цепь замыкается через контакт ИВ2.34-35).

Реле Р2 замыкает цепь срабатывания реле О1 и удерживающего электромагнита 1У17 по цепи:

25) плюс (РИ лист 1, И-1), ИС 52-51, О1.1-2, О2.32-33, ИС 34-33; Р2. 13-14, Р1.11-12, Р1.4-5, провод «1ПР» через 8-й предохранитель платы питания ПП1 в регистр, провод «П» в РИ (лист 2, А-25), ОЛ 11-12, 1У17.1-4, минус.

Удерживающий магнит 1У17 блокируется своим контактом 1У17.11-12, получая «плюс» из регистра по проводу «У».

Реле О1 замыкает цепь срабатывания реле О2 (цепь 14), которое, сработав, удерживается по цепи 26 и обрывает цепь удержания реле О1 контактом О2.31-33;

26) плюс (Ж-12), Л1.14-15, диод Д18, ИВ1.11-12, КЛ.11-12, О2.11-12, О2.1-2, минус.

При входящей связи реле О2 контактами О2.13-14 и О2.53-54 размыкает цепь возможного занятия МРИ местной связью. Если одновременно произошло несколько занятий входящей связью, то установление соединения состоится только со стороны 1РСЛ, т. е. в работе останется реле Л1. Остальные цепи занятия МРИ блокируются контактом Л1.11-13. Контактом О2.34-35 предотвращается возможное занятие входящей связью МРИ во время его ухода в отбой, когда реле Л1 уже отпустило и маркер полностью еще не освободился.

Срабатыванием удерживающего электромагнита 1У17 заканчивается подключение РА к РСЛ. В РА срабатывает реле П, а в РСЛ—реле Р, которое обрывает в МРИ цепи удержания реле Л1 и ИВ1. Реле ИВ1, отпустив, обрывает цепь удержания реле ИВ2, которое тоже отпускает, а реле Л1 после отпускания обрывает цепи удержания реле ПР1, ОЛ и выбирающего электромагнита 1В1. МРИ уходит в отбой, а регистр готов принять информацию из РСЛ. Если МРИ занимается одновременно входящей и местной связью, а также если уже началось установление местного соединения, но пришло занятие маркера входящей связью, то преимущество в установлении соединения получает входящая связь, т. к. при этом срабатывает реле ИВ1, которое контактом ИВ1.14-13 обрывает цепи удержания реле Н (Ч), Г, выбирающего электромагнита, т. е. обрываются цепи для установления местного соединения в пользу входящей связи.

Однако в случае неустановления входящей связи из-за неисправности РСЛ или МРИ возможно переключение МРИ для обслуживания местной связи.

Это осуществляется действием реле ПР1, ПР2, ПР3 в такой последовательности. При подключении к станции питающего напряжения в МРИ срабатывает реле ПР2 (цепь 27) и реле КЛ (цепь 28):

27) плюс (Г-2), ПР1.54-53, ПР3.12-11, ПР2.4-5, минус.

Реле ПР2 блокируется через контакт ПР2.31-32:

28) плюс (В-3), ИВ1.32-33, КЛ1.5, минус.

В процессе занятия МРИ местной или входящей связью срабатывает реле ПР1, которое замыкает цепь срабатывания реле ПР3 и переключает удержание реле ПР2 второй обмоткой:

29) плюс (Г-2), ПР1.54-55, ПР2.33-34, $\frac{\text{ПР3.1-2}}{\text{ПР2.1-2}}$, минус.

При уходе МРИ в отбой отпускает реле ПР1, а затем реле ПР2. Реле ПР3 продолжает удерживать по цепи:

30) плюс (Г-2), ПР1.54-53, ПР3.12-13, ПР3.4-5, минус.

При следующем занятии маркера цепь 30 обрывается и реле ПР3 отпускает. Т. е. происходит чередование включения и обрыва реле ПР3 при очередных занятиях маркера.

При нахождении в работе реле ПР3 создается цепь удержания реле КЛ:

31) плюс (В-2), ПР1.34-33, ПР3.31-32, ИВ1.31-33, КЛ1-5, минус.

После очередного занятия маркера реле ПР3 отпустит, обрывая цепь 31, но реле КЛ остается в работе до конца установления соединения за счет своего замедления на отпускание. Если же из-за неисправности РСЛ или МРИ не подключается регистр при установлении входящей связи, то по истечении времени замедления отпускает реле КЛ, МРИ освобождается и создается возможность занятия его местной связью.

Реле КЛ при этом не может сработать, т. к. его цепь срабатывания (цепь 28) разомкнута находящимся в работе реле ИВ1. Для удержания в работе реле Н (Ч), Г, выбирающего магнита и др. (при местном соединении) «плюс» подается при этом не через контакт ИВ1.14-13, а через КЛ 33-32 (Ж-10). Т. е. при неустановившейся входящей связи появляется возможность занятия маркера местным соединением.

Причем, если занимается тот же выбирающий магнит, что и при входящей связи, то маркер сразу начинает обслуживание местного соединения.

В остальных же случаях установление местного соединения начнется только после полного освобождения МРИ, т. к. после отпускания реле КЛ создается цепь срабатывания реле О2:

32) плюс (РИ лист 2, В-40), 1В1... 10.21-22, диод Д 17, провод «ВК» в РИ (лист 1, Е-9), КЛ 35-34, О2.4-5, минус. А находясь в работе, реле О2 контактами О2.13-14 и О2.53-54 разрывает цепи занятия маркера местной связью.

Работа МРИ при исходящей внешней связи с пятизначным регистром

Если на станции устанавливаются пятизначные абонентские регистры, то на плате МРИ1 необходимо поставить перемычки между штифтами 16-17 и 18-19.

При снятии абонентом микротелефонной трубки маркер РИ подключает РА к АК аналогично обычной исходящей связи и уходит в отбой. Услышав из РА сигнал станции, абонент набирает цифру, определяющую исходящую внешнюю связь. В результате происходит занятие АИ, а затем и РСЛ. Реле П в РСЛ не срабатывает, т. к. получает недостаточный ток, а поэтому РА не освобождается. МРИ занимается со стороны АИ по проводу «ИС» по цепи:

33) плюс из АИ по проводу «ИС» (В-10), перемычка 17-16-58, ИС1-5, ПР1. 13-14, —R.

В этой цепи срабатывает реле ИС, которое замыкает цепь реле ИВ1:

34) плюс (Ж-10), КЛ 33-31, ИС 54-55, ИВ1.1-2, минус.

Срабатывает также реле Л1 (если в работе 1 РСЛ) по цепи:

35) плюс (В-12), перемычка 19-18-56, Л1.1-2, минус из 1 РСЛ по проводу «ИС».

Реле ИВ1 замыкает цепь реле ИВ2 (цепь 21), которое блокируется после срабатывания контактом ИВ2.31-32.

Реле Л1 включает цепь реле ПР1 (цепь 22), а реле ПР1 включает в работу реле ОЛ (цепь 23), выбирающий электромагнит 1В1 (цепь 24) и обрывает цепь срабатывания реле ИС (цепь 33), но реле ИС продолжает удерживать через контакт Л1.54-55 по цепи:

36) плюс из АИ по проводу «ИС» (В-10), перемычка 17-16-58, ИС1-5, ИС-31-32, Л1.54-55, минус из 1РСЛ по проводу «ИС».

После выбирающего электромагнита срабатывает реле О2 по цепи:

37) плюс (РИ лист 2, В-40), 1В1... 10.21-22, диод Д17, провод «ВК» в РИ (лист 1, Е-9), ИВ2.34-35, диод Д20, ПР1.52-51, ИС14-15, О2.4-5, минус.

Сработав, реле О2 включает цепь удерживающего электромагнита:

38) плюс (Ж-1), О2.31-33, ИС 34-35, провод «МИ» в АИ (лист 1, Е-10), 1Р2. 51-52, провод «1П» в РИ (лист 2, А-24), ОЛ 12-13, 1У17. 1-4, минус.

1У17 блокируется через свой контакт 1У17.11-12 и удерживается в работе по проводу «У» из РА.

При срабатывании удерживающего электромагнита в работу включается с одной стороны в РСЛ реле РА, а с другой стороны той же цепи в РА реле ПР. После срабатывания в РСЛ реле РА в МРИ обрываются цепи удержания реле ИС (цепь 36) и реле Л1 (цепь 35).

Отпустив, реле ИС обрывает цепь удержания реле ИВ1 (цепь 34), после отпускания которого обрывается цепь реле ИВ2.

Реле Л1, отпустив, рвет цепи удержания реле ПР1, ОЛ и выбирающего электромагнита, который после отпускания рвет цепь удержания реле О2, т. е. МРИ уходит в отбой.

ТЕХНИЧЕСКОЕ ОПИСАНИЕ

СТУПЕНЬ АИ
РР0.122.107 ТО1

I. ОБЩИЕ СВЕДЕНИЯ

Назначение ступени АИ

Ступень абонентского искания (АИ) предназначена для подключения шнуровых комплектов (ШК) и РСЛ к аппаратам абонентов.

Ступень АИ построена по однозвенной схеме с использованием трехпроводной коммутации. В качестве коммутационного элемента применяется многократный координатный соединитель МКС 20х20х3. На ступени АИ используются второй, третий, четвертый и пятый МКС. Второй и третий МКС имеются по одному на всех четырех стативах. Четвертый и пятый ставятся на 3-м и 4-м стативах; четвертый МКС — для расширения поля МКС ступени АИ 1-го и 2-го стативов, пятый МКС — для расширения поля МКС ступени 3-го и 4-го стативов.

На каждом стативе в горизонтали как второго, так и третьего МКС включено по 15 абонентских комплектов (АК) и по 5 спаренных абонентских комплектов (САК).

АК и САК разбиты на десятки. Во 2-й МКС включены 1-й и 3-й, а в 3-й МКС 2-й и 4-й десятки. 1-й и 2-й десятки состоят из пяти АК и пяти САК, т. е. фактически имеют емкость 15 номеров, а 3-й и 4-й десятки имеют 10 номеров.

При обслуживании абонентов 1-го десятка каждого статива в работу включается выбирающий магнит 2В11, а для 3-го десятка работает 2В12. Соответственно и в 3-м МКС: для 2-го десятка включается 3В11, а для 4-го — 3В12.

В вертикали 2-го и 3-го МКС включаются ШК и РСЛ. От 1-й до 13-й вертикали занимают ШК, а от 14-й до 20-й занимают РСЛ. Каждый ШК занимает две вертикали: А — для подключения вызывающего абонента (вертикали от 1-й до 5-й), Б — для подключения вызываемого абонента (вертикали от 6-й до 13-й).

Каждый РСЛ занимает одну вертикаль. 4-й и 5-й МКС разбиты на группы и равномерно распределены между вторыми и третьими МКС всех стативов, являясь как бы продолжением этих МКС и дополняя их емкость.

При любой емкости станции схема включения РСЛ полнодоступная. Это достигается запараллеливанием в МКС всех стативов соответственно тех вертикалей, куда включены РСЛ.

Конструктивно на первом стативе расположено пять РСЛ, на втором — два РСЛ, на третьем и четвертом — по три РСЛ.

Схема включения ШК на станции емкостью 50 номеров полнодоступная. Если емкость станции больше, то схема включения ШК полнодоступная для вызываемого абонента (сторона Б) и неполнодоступная для вызывающего абонента (сторона А).

При любой емкости станции каждый вызывающий абонент имеет доступ к пяти ШК.

При емкости 50 номеров на станции включается 5 ШК, при емкости 100 номеров — 8 ШК, при емкости 150 номеров — 10 ШК, при емкости 200 номеров —12 ШК. ШК подключаются по стативам так, что нагрузка между ними распределяется сравнительно равномерно.

На каждой плате ШК размещены два комплекта ШК.

Конструктивно на первом стативе расположено 6 ШК, на следующих — по 2 ШК.

Установлением соединения на ступени АИ управляет маркер МАИ.

МАИ состоит из четырех плат: МАИ1, МАИ2, МАИ3, МАИ4.

Плата МАИ1 является основной и устанавливается на 1-м стативе. На ней имеются реле, отмечающие входящую, исходящую и местную связь; реле подключения пяти ШК; опознаватель цифры сотен абонентского номера; опознаватель пятерок единиц; отбойные реле.

Плата МАИ2 устанавливается по одной на 1-м и 2-м стативах. Она имеет реле для подключения семи РСЛ, реле занятия маркера трёмя регистрами.

Плата МАИ3 имеет реле для включения выбирающих магнитов МКС, реле для включения удерживающих магнитов МКС и реле, определяющие, к какому МКС подключены вызывающий и вызываемый абонент.

Плата МАИ4 выполняет те же функции, что и МАИ3, но имеет большее количество реле, т. к. кроме 2-го и 3-го МКС, управляет 4-м и 5-м МКС.

МАИ3 устанавливается на 1-м и 2-м стативах, МАИ4 — на 3-м и 4-м стативах.

Реле, размещенные на плате МАИ1, обслуживают работу не только 1-го статива, но являются общими для всех имеющихся стативов абонентской части станции.

На других платах МАИ одна группа реле обслуживает только тот статив, на котором установлена эта плата, другая же группа реле обслуживает и другие стативы.

Работа МАИ по установлению соединений на станции емкостью 50 номеров аналогична работе при любой возможной емкости станции. С увеличением емкости станции устанавливаются соединительные жгуты между стативами и соответствующие перемычки, указанные в принципиальных схемах, дающие возможность включения в работу абонентов следующего статива.

При емкости станции 150 и 200 номеров в работе участвуют 4-й и 5-й МКС, если абоненты и соответствующие приборы включены в эти МКС. Выбирающие магниты 4-го или 5-го МКС работают при обслуживании всех абонентов 3-го и 4-го стативов.

Плата МАИ1 содержит 26 реле типа РПН, 11 диодов, 16 резисторов, 4 конденсатора, 1 транзистор.

Плата МАИ2 содержит 14 реле типа РПН, 10 диодов, 11 резисторов.

Плата МАИ3 содержит 16 реле типа РПН, 6 диодов, 3 резисторов.

Плата МАИ4 содержит 28 реле типа РПН, 4 диода, 14 резисторов.

Назначение реле

1. ПЛАТА МАИ1

Ш1... Ш5 — работают поочередно при занятии ШК.

МС — работает при установлении местной связи.

ВС — работает при установлении входящей внешней связи.

ИС — работает при установлении любой исходящей внешней связи.

ИМ — работает только при установлении исходящей междугородной связи.

КМ — контролирует время занятия маркера регистром.

С1, С2 — отмечают сотню номера вызываемого абонента.

Е1, Е2— отмечают пятерку единиц номера вызываемого абонента.

В — отмечает срабатывание выбирающих магнитов.

ВА — подготавливает цепи включения выбирающих магнитов стороны А.

ША — отмечает начало подключения стороны А ШК.

ШБ — отмечает конец подключения стороны Б ШК.

ПР1, ПР2 — реле занятия регистром маркера.

ПР3, ПР4 — реле смены преимущества занятия МАИ регистрами.

О1 — осуществляет отбой маркера после установления соединения.

О2 — осуществляет отбой:

при установлении местного соединения к занятому АК или САК;

при установлении взаимосвязи между абонентами одного САК;

при установлении входящего соединения к одному из абонентов САК, когда второй абонент из этого САК занят.

КШ — реле контроля свободных ШК.

КЛ — контрольное реле при исходящей связи.

2. ПЛАТА МАИ2

1... 3Р1, Р2 — срабатывают при занятии МАИ регистрами.

Л1... Л7 — отмечают соответствующий РСЛ с последующим его занятием.

ПК — общее реле занятия РСЛ.

3. ПЛАТЫ МАИ3 и МАИ4

А — определяет, в каком МКС находится вызывающий абонент.

Б — определяет, в каком МКС находится вызываемый абонент.

АБ — вспомогательное к А и Б.

ВА1... 3 — включают выбирающие магниты при подключении ШК стороны А и при подключении РСЛ для исходящей внешней связи.

УА1... 3 — включают цепь работы удерживающего магнита стороны А ШК.

II. ОПИСАНИЕ СХЕМЫ

Местная связь

При установлении местной связи МАИ подключает свободный шнуровой комплект (ШК) к вызываемому абоненту (сторону Б ШК) и к вызывающему абоненту (сторону А ШК).

ШК занимаются маркером поочередно, благодаря «шагающей» схеме на реле Ш1... 5.

При включении на станции питающего напряжения с замедлением срабатывает реле КМ (см. схему «Ступень АИ», лист 1):

1) плюс (Е8) ПР1.14-13, КМ1-5, минус.

До его срабатывания успевает сработать реле Ш1:

2) плюс (Д-1), КМ 35-34, Ш1.1-2, Ш1.2-3, минус.

Реле Ш1 удерживается по цепи:

3) плюс (Е-5), R3, Ш1.33-31, диод Д1, Ш4.33-32; Ш3.33-32, Ш2.33-32, ША 33-34, Д11, Ш1.52-51, Ш1.2-3, минус.

Работу МАИ при установлении местной связи рассмотрим на примере вызова х16-го абонента х21-м абонентом.

Маркер РИ подключает регистр к аппарату вызывающего абонента. После того, как регистр принял набор номера от вызывающего абонента, он занимает МАИ по проводу «ПК». Если МАИ занимается первым регистром, срабатывают реле 1Р1, 1Р2.

4) плюс по проводу «ПК» из 1РА (А-15), $\frac{1Р1.1\text{-}5}{1Р2.1\text{-}5}$, диод Д1; ПР1.33-34; О1.11-12, перемычка 1.44-1.43, 3Р1.52-53, 2Р1.52-53, 1Р1.52-53, ПР3.11-12 — R. Сработав, реле 1Р1 и 1Р2 блокируются через контакт 1Р1.51-53 (Б-15).

Если три регистра одновременно занимают МАИ, то сработают все реле 1... 3Р1,2; в работе останутся реле 1Р1 и 1Р2, оборвав цепи удержания всех остальных реле.

Реле 1Р2 включает цепь реле ПР1:

5) плюс (Б-15), 1Р2.53-54, ПР1.4-5, минус.

ПР1 замыкает цепи реле 2А1, 2 (цепь 6) и ПР2 (цепь 7);

6) плюс (Е-8), ПР1.14-15, 1Р2.11-12, провод «1е» РИ (лист 2, И-25), контакты поля 1-го МКС. 1У9В6е (т. к. в работе находится первый РА и абонент находится во втором десятке, т. е. подключается через реле Г3 маркера РИ), провод «е2» в АИ (лист 2, А-35), диод Д3, 2А1, 2, минус.

Сработав, реле 2А подготавливает цепь срабатывания удерживающего магнита стороны А.

Цепь срабатывания реле ПР2:

7) плюс (Г-5), ПР1.54-55, ПР2.1-5, минус.

Реле ПР2 замыкает цепи реле МС (цепь 8), Е2 и С1 (цепь 9). Сработав, реле Е2 и С1 отмечают, что вызываемый абонент находится во второй пятерке первой сотни:

8) плюс (Б-15), 1Р2.53-54, ПР2.52-53, ВС 34-33, ИС 32-31, МС 1-5, минус.

9) плюс (Е-8), ПР2.13-12, ВА 12-11, 1Р1.14-15, провод «СДЕ» в РА; провод «С1» из РА в АИ (лист. 1 А-1) С1.1-5

провод «Е6-0» из РА в АИ (лист 1, А-9), Е2.1-5, минус.

Реле С1 включает цепь выбирающего электромагнита 2В11 (т. к. вызываемый абонент находится в первом десятке и поэтому подключен по второму МКС и обслуживается 11-м выбирающим магнитом.

10) плюс (Е-8), ПР2.13-12, ВА 12-11, 1Р1.14-15; провод «СДЕ» в РА, провод «Д1» из РА (А-2), С1.12-11, провод «ХД1» в АИ (лист 2, Г-32); выбирающий электромагнит 2В11.1-4, минус.

Реле МС замыкает цепь реле КШ:

11) плюс (Д-5), 1ПР1.54-55, МС 32-31, ША 12-11, КШ 1-2, В 11-12, КШ 4-5, минус.

Сработав, реле КШ шунтирует контактом КШ 52-53 обмотку КШ 1-2, из-за чего оно становится замедленным на отпускание, тем самым ограничивая время пробы пяти ШК.

Выбирающий электромагнит 2В11 включает цепь реле 1Б1, 2:

12) плюс (Е-8), ПР2.13-12, ВА 12-11, провод «СДЕ» в АИ (лист 2; Ж-33), контакты электромагнита 2В11.21-22, 1Б1, 2.1-5, минус.

После срабатывания реле 1Б1,2 замыкается цепь выбирающего электромагнита 2В6, т. е. магнита той вертикали, куда включен вызываемый абонент.

13) плюс (Е-8), ПР2.13-12, ВА 12-11, 1Р1.14-15, провод «СДЕ» в РА, провод «Е1» из РА в АИ (лист 1, А-10), Е2 16-15, провод «f6» в АИ (лист 2, А-24), выбирающий электромагнит 2В6.1-4, 1Б1.35-36, R1, минус.

Выбирающий электромагнит 2В6 включает цепь реле В и Ш2:

14) плюс (АИ лист 2, В-26), 2В11.11-12, перемычка 12.53-12.12, 2В6.12-11, перемычка 1.42-1.41, провод «В» в АИ лист 1, В-2).

В1-5

МС34-35, КШ 12-11, диод Д6, Ш5.35-34, Ш1.53-54, Ш2.1-2, Ш2.2-3, минус.

Реле Ш2 обрывает цепь удержания реле Ш1. Если первый ШК свободен, Ш1 продолжает удерживаться в цепи срабатывания реле ШБ и удерживающего электромагнита 2В6 стороны Б. Эта цепь замыкается контактами реле Ш2:

15) плюс (Д-10), ШБ 1-2, ВА 51-52, Ш1.4-5, Ш2.13-14; Ш1.11-12, провод «Ш1» в АИ (лист 2, Г-25), 2А2.13-14, УА1.34-33, провод «1ПШ» через предохранитель

1ПР16.3-2, платы питания ПП1, в 1ШК, провод «П» из 1ШК в АИ (лист 2, Г-26), 1Б2.13-14, удерживающий электромагнит 2У6.1-4, минус.

Удерживающий магнит блокируется через свой контакт 11-12 по проводу «3» из ШК.

После срабатывания магнита 2У6 сторона Б ШК подключена к вызываемому абоненту.

В ШК срабатывают реле ПК, П; в АК вызываемого абонента реле Л и Р.

Если первый ШК занят, Ш1 отпускает, замыкая цепь реле Ш3 (аналогично цепи 14). Если второй ШК занят, отпускает реле Ш2, замыкая цепь реле Ш-4 и т. д., пока не будет найден свободный ШК.

Если нет ни одного свободного ШК, то отпускает реле КШ, цепь удержания которого была оборвана при срабатывании реле В, но оно удерживалось за счет зашунтированной обмотки КШ 1-2. Контактом КШ 11-12 отключается группа реле Ш1—Ш5 и эта цепочка перестает «шагать». Затем отпускает реле КМ и контактом КМ 13-14 (Д-6) по проводу «О» дает отбой регистру, который обрывает цепь реле 1Р1, 2. Маркер уходит в отбой.

Если устанавливается соединение при наличии свободного ШК, то реле КМ не успевает отпустить до конца установления соединения, т. к. оно замедленное.

После срабатывания реле ШБ срабатывает реле ША, которое отмечает, что сторона Б ШК подключилась и МАИ может подключать сторону А ШК.

16) плюс (Д-5), ПР1.54-55, МС 32-31, ШБ.51-52, ША 1-5, минус.

Реле 11 ШК обрывает цепь реле ШБ. Отпустив, реле ШБ включает цепь реле ВА.

17) плюс (Б-15), 1Р2.53-54, ША 53-52, ШБ 12-11, ВА 1-5, минус.

Реле ВА обрывает цепи реле Е2, С1, 1Б1,2, а также цепи выбирающих электромагнитов 2В6 и 2В11.

Контакты выбирающих электромагнитов обрывают цепь реле В. После отпускания реле В включается цепь срабатывания реле ВА1...3:

18) плюс (Б-15), 1Р2.53-54, ША 53-52; ШБ 12-11, В 52-51, диод Д10, провод «ВА» в АИ (лист 2, А-28), 2А2.53-54, ВА 1-5, минус.

Реле ВА1...3 замыкает цепь выбирающего электромагнита 3В11 (х21 абонент находится в 3МКС) и цепь выбирающего электромагнита той вертикали, куда включен вызывающий абонент, в данном случае — цепь магнита 3В1. Т. к. регистр еще удерживается, то выбирающие электромагниты работают через вертикали ступени РИ по проводам «е» и «1»:

19) плюс (Е-8), 1ПР1.14-15, 1Р2.11-12, провод «1е» в РИ (лист 2, И-25); поле 1-го МКС, провод «е2» в АИ (лист 2, А-35), ВА1.16-15, выбирающий электромагнит 3В11.1-4, минус;

20) плюс (Е-8), ПР2.13-12, ВА 12-13, 1Р2.13-14, провод «1i» в РИ (лист 2, И-25), поле 1МКС, провод «1i» в АИ (лист 2, Г-24), выбирающий электромагнит 3В1.1-4, 2А1.12-11, РА2.56-55, R1, минус.

Выбирающие электромагниты снова включают реле В, а также реле УА1...3:

21) плюс (АИ лист 2, В-26), 3В11.11-12, перемычка 12.53-12.11, 3В1.12-11, перемычка 1.42-1.41, провод «В» в АИ (лист 1, В-2).

В 1-5

МС 34-35, провод «УА» в АИ (лист 2, А-28), ВА1.33-34, УА1-5, минус.

Реле УА1...3 срабатывают и включают цепь удерживающего электромагнита 3У1 стороны А (свободен 1ШК) и реле О1:

22) плюс (Д-9), 01.1-2, ВА.53-52, Ш1,4-5, Ш2.13-14, Ш1.11-12, провод «Ш1» в АИ (лист 2 Г-25), 2А2.13-14, УА1.34-35, 3У1.1-4; минус.

Удерживающий электромагнит блокируется через свой контакт 3У1.11-12, получая «плюс» по проводу «У» из ШК. В ШК срабатывает реле А. Контактом А 32-31 (а также П 14-13) шунтируется в РА реле П, после чего оно отпускает. Затем в регистре отпускают реле И и ПК. Реле ПК обрывает в МАИ цепь реле 1Р1 и 1Р2, которые отпускают и обрывают цепи реле ПР1, 2А1, 2А2, МС, ВА, ВА1...3, и выбирающих электромагнитов 3В11 и 3В1. После отпускания реле МС отпускает реле ША, которое рвет цепь реле Ш1, после отпускания которого обрывается цепь срабатывания реле О1. Но оно продолжает удерживаться в работе по цепи:

23) плюс (Г-11), ПР2.34-35, О1.51-52, О1.4-5, минус.

Реле ПР1 после отпускания обрывает цепь реле ПР2, выбирающих магнитов 3В11 и 3В1, которые, отпустив, обрывают цепи реле В и УА1...3. Реле ПР2 после отпускания обрывает цепь удержания реле О1, которое в течение отбоя МАИ находилось в работе и контактом О1.11-12 предотвращало его занятие со стороны других РА.

Если вызываемый абонент занят (в ШК не работает реле П, а следовательно,

в МАИ не оборвется цепь реле ШБ), срабатывает реле О2:

24) плюс (Б-15), 1Р2.53-54, ША.53-52, ШБ 12-13, R16, О2.4-5, минус.

Контактом О2.55-54 подается «плюс» по проводу «О» в РА, который уходит в отбой, обрывает цепь реле 1Р1 и 1Р2 и МАИ тоже освобождается.

Для реле О2 создается цепь срабатывания (цепь 24) и при незанятом вызываемом абоненте (когда реле ШБ сработало в цепи удерживающего электромагнита и включило реле ША, а реле П из ШК еще не оборвало цепь срабатывания реле ШБ), Но эта цепь быстро обрывается и реле О2, имеющее короткозамкнутую обмотку О2.1-2, не успевает сработать.

Если вызываемый абонент включен в САК (например, вызывается абонент № х11), то после срабатывания выбирающего электромагнита стороны Б (в данном случае после срабатывания 2В1) создается цепь срабатывания реле Р1 в САК:

25) плюс в САК (Д-7), перемычка 51-52, Р1.1-2, Р1.4-5, Р2.33-34; провод «Р1» в АИ (лист 2, В-37), 2В1.22-21, провод «СА1» в РА (А-6), Д1.31-32, Д3.11-12, Д5.32-31, провод «СА» в АИ (лист 1, И-8), 1Р1.55-54, ВА 33-34, МС 52-53, — R.

В дальнейшем для АИ установление местной связи ничем не отличается от вышеописанного примера. САК при этом для МАИ выполняет функции обычного абонентского комплекта.

Если вызываемый абонент САК занят, МАИ уходит в отбой как и при занятом обычном АК.

Установление взаимной связи через САК

Рассмотрим вызов х11-го абонента х51-м абонентом.

Когда абонент х51 снимает трубку, то срабатывают в САК реле Л2, Л, а после занятия МРИ в САК срабатывают реле Р, а затем Р2, которое обрывает цепь реле Л2. В блокираторе срабатывает реле Б2. Занятие АК, а затем и МАИ проходит как при местном соединении, но после срабатывания выбирающего электромагнита 2В1 (т. е. стороны Б) в САК срабатывает реле ВС:

26) плюс (АИ лист 1, Е-8), ПР1.14-15, 1Р2.11-12, провод «1е» в РИ (лист 2, И25), 1У1В1с (в работе 1У1, т. к. вызывающий абонент № х51 относится к 1-му десятку и в работе 1РА) провод «е» в САК (Д-2), диод Д1, ВС1-2, Р2.35-34, провод «Р1» в АИ (лист 2, В-37), 2В1.22-21; провод «СА1» в РА (А-6), Д1.31-32, Д3.11-12, Д5.32-31, провод «СА» в АИ (лист 1, И-8), 1Р1.55-54, ВА 33-34, МС 52-53,—R.

Реле ВС САК контактом ВС 51-52 подает на провод «с» чистый «плюс» и когда в АИ сработает удерживающий электромагнит 2У6 (стороны Б), создавая цепь срабатывания реле П в ШК, последнее не сработает, т. к. на обе стороны обмотки подается «плюс». Поэтому реле ШБ, сработав в цепи удерживающего электромагнита, замкнув цепь реле ША, остается в работе и замыкает цепь реле О2 (цепь 24). Реле О2 по проводу «О» посылает «плюс» в РА, который уходит в отбой и обрывает работу МАИ. МАИ освобождается.

В работе остается только САК, обслуживающий разговор своих абонентов.

Исходящая внешняя связь

При исходящей внешней связи для уменьшения времени подключения РСЛ к аппарату абонента используется способ предварительного искания РСЛ.

После включения на станции питающего напряжения с замедлением срабатывает реле КМ (цепь 1). До срабатывания реле КМ через его контакт на размыкание срабатывает реле Л1, которое замыкает цепь реле Л2:

27) плюс (Д-13), КМ 53-51, Л1.1-2, Л1.2-3, минус.

28) плюс (В-15), Л2.32-33, перемычка 1.13-1.14, Л7.35-34, перемычка 1.23-1.24.

Л1.53-54, Л2.1-2; Л2.2-3, минус.

Если свободен первый РСЛ, реле Л1 удерживается в цепи пробы этого РСЛ (цепь 29), а затем в цепи его занятия (цепь 39):

29) плюс (Д-13), КМ12-11, R2, Л2.13-14, Л1.11-12, провод «1ПЛ» через 1ПР 11.3-2, платы питания ПП1, через перемычку 12.8-12.7 (если отсутствует сигнальный комплект), провод «П» через РСЛ в АИ (лист 1, Ж-15), диод Д4, Л1.4-5; минус.

Реле Л2 удерживается обмоткой Л2.2-3. Если свободен хотя бы один РСЛ, транзистор ПП открыт и реле КЛ в работе. Если нет ни одного свободного РСЛ, реле КЛ не работает и своими контактами КЛ32-31 (Е-12) дает отбой регистру.

Если первый РСЛ занят, реле Л1 отпускает, замыкая цепь реле Л3:

30) плюс (Г-16), Л3.32-33, Л1.35-34, Л2.53-54, Л3.1-2, Л3.2-3, минус.

Если занят второй РСЛ, отпускает реле Л2 и т. д. Схема «шагает» до тех пор, пока не будет найден свободный РСЛ.

После того, как регистр (в нашем случае первый) зафиксировал индекс исходящей внутрирайонной или междугородной связи (например, от х21-го абонента), он занимает МАИ по проводу «ПК». Срабатывают реле 1Р1 и 1Р2 (цепь 4).

Реле 1Р2 включает цепь реле ПР1 (цепь 5), а реле 1Р1 включает цепь реле ИС (цепь 31).

31) плюс из РА по проводу «КД» (И-7), 1Р1.32-31, ИС.1-5, минус.

Реле ПР1 включает цепи реле 2А1 и 2А2 (цепь 6); ПР2 (цепь 7) и ВА (цепь 32).

32) плюс (Б-15), 1Р2.53-54, ПР1.12-11, ИС 12-11, КЛ 11-12, ВА 1-5, минус.

В случае внутрирайонной исходящей связи из регистра приходит по проводу «КД» «плюс» через 1,5 ком и в МАИ срабатывает только реле ИС. При исходящей междугородной связи из РА по проводу «КД» приходит чистый «плюс», в МАИ срабатывают реле ИС и ИМ (в этой же цепи 31, через контакт ВА 32-31).

Реле 2А2 замыкает цепи реле 2АБ (цепь 33) и реле ВА1...3 (цепь 34):

33) плюс (АИ лист 2, И-37) 2А2.51-52, 2АБ 1-5, минус;

34) плюс (Г-15), 1Р2.53-54, ПР1.12-11, ИС.12-11, КЛ.11-12, В52-51; диод Д10 провод «ВА» в АИ (лист 2, А-28), 2А2.53-54, ВА 1-5, минус.

Реле ВА 1...3 замыкают цепи выбирающих электромагнитов 3В11 и 3В1. Цепь электромагнита 3В11 замыкается по проводу «е», а цепь 3В1 — по проводу «f» через ту вертикаль МКС РИ, куда включен регистр:

35) плюс (Е-8), ПР1.14-15, 1Р2.11-12, провод «1е» в РИ (лист 2 И-25), через поле первого МКС (1У9В1е), провод «е2» в АИ (лист 2, А-35), ВА1.16 15, выбирающий электромагнит 3В11.1-4, минус:

36) плюс (Е-8), ПР2.13-12, ВА.12-13, 1Р2.13-14, провод «1f» в РИ (лист 2, И-25), через поле первого МКС (1У 9В1f), провод «f1» в АИ (лист 2, А-24), выбирающий электромагнит 3В1. 1-4, 2А1. 12-11, ВА2.56-55, R1, минус.

Контакты выбирающих магнитов включают реле В.

37) плюс (АИ лист 2, В-26), 3В11.11-12, перемычка 12.53-12.11, 3В1.12-11, перемычка 1.42-1.41, провод «В» в АИ лист 1 (В-2), В 1-5, минус.

Реле ПР2 замыкает цепь реле ПК:

38) плюс (Б-15), 1Р2.53-54, ПР2.52-53, ВС 34-33, ИС 32-33, КЛ 51-52, ПК 1-5, минус.

Через контакт ПК 11-12 занимается свободный РСЛ.

Цепь занятия в случае внутрирайонной связи:

39) плюс (Д-13), КМ12-11, R2, Л2. 13-14, Л1.11-12, по проводу «1ПЛ» на плату питания ПП1, через контакт 1ПР11.3-2, перемычка 12.8-12.7 (при отсутствии комплекта СК), по проводу «П» через цепь пробы 1РСЛ в АИ (лист 1, Ж-15),

ПК11-12, минус по проводу «КД» из РСЛ

Л1.4-5

минус.

Цепь занятия РСЛ при междугородной связи аналогична цепи 39, но проходит через контакт ИМ 31-32, который закорачивает сопротивление R2.

Занятие РСЛ происходит быстро, чтобы подключаемый РСЛ не мог заняться встречным соединением — входящей связью.

После этого срабатывает удерживающий магнит 3У14 (если занимается первый РСЛ):

40) плюс (Е-9), О1.1-2, О2.33-34, В 35-34, провод, «МИ» в АИ (лист 2, Ж-32), провод «МИ» в РСЛ, провод «М» из РСЛ в АИ (лист 2, Ж-25) 2АБ 11-12, удерживающий электромагнит 3У14.1-4, минус.

В этой же цепи срабатывает реле О1. Своим срабатыванием удерживающий электромагнит создает цепь работы реле П в РСЛ, которое, сработав, шунтирует реле П в регистре. Регистр уходит в отбой и обрывает цепи реле 1Р1 и 1Р2 в МАИ. Отпустив, реле 1Р1 и 1Р2 рвут цепи реле ИС, ПР1, ВА, 2А1, 2А2, ВА1...3, 1К, 3В11, 3В1, после отпускания которых обрываются цепи реле ПР2, 2АБ, В, а затем — реле О1. Маркер АИ уходит в отбой.

При исходящей связи с пятизначным РА работа МАИ аналогична работе с трехзначным регистром, но после срабатывания реле ПК происходит занятие МРИ из маркера АИ по проводу «ИС» подачей плюса (А-14) через контакт ПК 53-54. Отличие еще заключается в том, что после срабатывания удерживающего электромагнита реле П в РСЛ не срабатывает, получая недостаточный ток, так как оно шунтируется цепью работы реле П в РА, которое удерживается одной 60-омной обмоткой (1000-омная обмотка закорочена). Из-за несрабатывания в РСЛ реле П регистр не уходит в отбой.

Занятие МРИ заканчивается срабатыванием удерживающего электромагнита в 1МКС. Т. е. в 1МКС в работе находятся две вертикали (одна вертикаль была включена в работу при снятии абонентом микротелефонной трубки). Через вторую вертикаль 1МРИ в РСЛ срабатывает реле РА, а в РА срабатывает реле ПР которое обрывает провод «ПК», и МАИ уходит в отбой.

Когда регистр передаст последнюю серию импульсов набираемого номера, в нем сработает реле О, освобождается регистр.

Входящая внешняя связь

После подключения РА к РСЛ через поле 1МКС регистр принимает информацию из РСЛ о номере вызываемого абонента и занимает МАИ по проводу «ПК». Вызывается, например, абонент х16. В МАИ срабатывают реле 1Р1 и 1Р2 (цепь 4), если в работе 1-й РА. Затем включаются реле ПР1 (цепь 5) и ВС (цепь 41):

41) плюс из 1РСЛ по проводу «f» в РИ (лист 2, В-33), 1У17В1f, провод «1F» в АИ (лист 1 И-9), 1Р2.34-33, ВС 1-5, минус.

Реле ВС блокирует МАИ от занятия его местной связью (контактом ВС 34-35).

Реле ПР1 замыкает цепь реле ПР2 (цепь 7), которое включает цепь реле С1 и Е2 (цепь 9). С1 включает цепь выбирающего электромагнита 2В11 (цепь 10).

Электромагнит 2В11 замыкает цепь реле 1АБ, 1Б1 и 1Б2:

42) плюс (Е-8), ПР2.13-12, ВА 12-11, провод «СДЕ» в АИ (лист 2, Ж-33), контакты выбирающего электромагнита 2В 11.21-22, $\frac{\text{диод Д5, 1АБ 1-5}}{\text{1Б1, 2.1-5}}$, минус.

Реле 1Б1 включает цепь выбирающего электромагнита 2В6 (цепь 13).

Выбирающие электромагниты включают реле В:

43) плюс (В-26), 2В11.11-12, перемычка 12.53-12.12, 2В6.12-11, перемычка 1.42-1.41, провод «В» в АИ (лист 1, В-2), В1-5, минус.

Реле В замыкает цепь удерживающего электромагнита 2У14:

44) плюс (Е-9), О1.1-2, О2.33-34, В 35-34, 1Р2.31-32, провод «1Е» в РИ (лист 2, Ж-36), 1У17В1е, провод «Е» в РСЛ, провод «М» из РСЛ в АИ (лист 2, Ж-25), 1АБ 11-12, 2У14.1-1, минус.

В этой цепи срабатывают реле О1, удерживающий электромагнит 2У14, а в РСЛ срабатывает реле ПК, которое подает «плюс» в цепь реле О регистра, РА уходит в отбой и обрывает цепь занятия МАИ, который тоже освобождается.

При установлении входящей связи к абоненту САК (например, к абоненту х11) работа МАИ аналогична вышеописанной, но после срабатывания выбирающего электромагнита 2В1 создается дополнительная цепь (цепь 25), по которой в спаренном АК срабатывает реле Р1. В дальнейшем установление соединения для МАИ аналогично соединению, устанавливаемому к обычному АК.

Если устанавливается входящее соединение к одному из абонентов САК, когда второй абонент этого САК занят (например, пытаются соединиться с абонентом х11, когда абонент х51 занят), то после срабатывания выбирающего элек-

тромагнита 2В1 реле Р1 (цепь 25) в САК не сработает, а создается цель срабатывания в МАИ реле О2:

45) плюс (САК, Д-3), R2, Р2.35-34, провод «Р1» в АИ (лист 2, В-37), 2В1.22-21, провод «СА1» в РА (А-6), Д1.31-32, Д3.11-12, Д5.32-31, провод «СА» в АИ (лист 1, И-8), 1Р1.55-54, ВС 53-52, О2. 1-2,—R.

Сработав, реле О2 освобождает РА, после чего МАИ тоже уходит в отбой, не установив связь к абоненту САК.

ПЛАТА ПП
ПЕРЕЧЕНЬ ЭЛЕМЕНТОВ
РР5.216.577Д
Лист 1, листов 1

Поз. обознач.	ГОСТ, ТУ, нормаль, чертеж	Наименование и тип	Основн. данные, номин.	Кол.	Примечание
R	НРР4.675.072 Сп	Резистор	500 Ом	1	
С1; С2	ГОСТ 6760-62	Конденс. КБП-Ф-250-20-0,47±20%	0,47 мкФ	2	
Пр. ГЛ	Ж502.70.03ТУ1	Предохранитель плавкий 4а	4 А	1	
Пр2÷Пр30	РР4.811.138 Сп	Предохранитель 1а	1 А	29	
Пр1	РР4.811.139 Сп	Предохранитель 2а	2 А	1	
Л., ТЛ, БЛ	ГОСТ 6940-69	Лампа КМ60—55		3	
Д1÷Д2	ШБ3.362.002 ТУ1	Диод МД226Б		2	

СТАТИВ 1
ПЕРЕЧЕНЬ ЭЛЕМЕНТОВ
РР2.113.056Д
Лист 1, листов 3

Поз. обозн.	ГОСТ, ТУ, нормаль, чертеж	Наименование и тип	Основные данные: Обозначения условные графические	Основные данные: Данные обмоток	Основные данные: Конт.ар	Количество	Примечание
		1МКС. РР2.119.119 Сп (20×10×6)					
В	РР5.759.087		1/200/4	1-4 200-6300-Ф18 ПЭЛ 03р 03р		10	
У	РР5.759.094		1/700/4	1-4 700-9700-Ф11 ПЭЛ	3	20	
		2,3 МКС. РР2.119.109 Сп (20×20×3)					
В	РР5.759.089		1/600/4	1-4 600-10000-Ф13 ПЭЛ 33	33	24	
У	РР5.759.094		1/700/4	1-4 700-9700-Ф11 ПЭЛ	3	40	

Статив 1
Перечень элементов
РР2.113.056Д
Лист | Листов 3

ПЛАТА ПП
ПЕРЕЧЕНЬ ЭЛЕМЕНТОВ
РР5.216.577Д
Лист 1, листов 1

Поз. обознач.	ГОСТ, ТУ, нормаль, чертеж	Наименование и тип	Основн. данные, номин.	Кол.	Примечание
R	НРР4.675.072 Сп	Резистор	500 Ом	1	
С1; С2	ГОСТ 6760-62	Конденс. КБП-Ф-250-20-0,47±20%	0,47 мкФ	2	
Пр. ГЛ	Ж502.70.03ТУ	Предохранитель плавкий 4а	4 А	1	
Пр2÷Пр30	РР4.811.138 Сп	Предохранитель 1а	1 А	29	
Пр1	РР4.811.139 Сп	Предохранитель 2а	2 А	1	
Л., ТЛ, БЛ	ГОСТ 6940-69	Лампа КМ60—55		3	
Д1÷Д2	ШБ3.362.002 ТУ1	Диод МД226Б		2	

ПЕРЕЧЕНЬ ЭЛЕМЕНТОВ

РР2.113.056Д

Лист 3

Поз. обознач.	ГОСТ, ТУ, нормаль, чертеж	Наименование и тип	Основ. данные номин.	Кол.	Приме-чание
R1 – R10	ГОСТ 6562-67	Резистор ВС-0,25-1-820±10%	820 Ом	10	
R12 – R35	ГОСТ 6562-67	Резистор ВС-0,25-1-2,2кОм ± 10%	2,2 кОм	24	
R11	ГОСТ 6562-67	Резистор ВС-0,25-1-3к±5%	3 кОм	1	

Поз. обозн.	ГОСТ, ТУ, нормаль, чертеж	Наименование и тип	Основные данные: Обозначения условные графические	Основные данные: Данные обмоток	Количество	Примечание
Ф1-Ф5	РР2.067.030	Микрофильтр		2×160-0,51 ПЭЛ	45	

РР2.113.056Д
Лист 3

ПЛАТА ПП
ПЕРЕЧЕНЬ ЭЛЕМЕНТОВ
РР5.216.577Д
Лист 1, листов 1

Поз. обознач.	ГОСТ, ТУ, нормаль, чертеж	Наименование и тип	Основн. данные, номин.	Кол.	Примечание
R	НРР4.675.072 Сп	Резистор	500 Ом	1	
С1; С2	ГОСТ 6760-62	Конденс. КБП-Ф-250-20-0,47±20%	0,47 мкФ	2	
Пр. ГЛ	Х502.70.03ТУ	Предохранитель плавкий 4а	4 А	1	
Пр2÷Пр30	РР4.811.138 Сп	Предохранатель 1а	1 А	29	
Пр1	РР4.811.139 Сп	Предохранитель 2а	2 А	1	
Л., ТЛ, БЛ	ГОСТ 6940-69	Лампа КМ60—55		3	
Д1÷Д2	ШЬ3.362.002 ТУ1	Диод МД226Б		2	

СТАТИВ 1

ПЕРЕЧЕНЬ ЭЛЕМЕНТОВ

РР2.113.056Д

Лист 1, листов 3

Поз. обозн.	ГОСТ, ТУ, норма ль, чертеж	Наименование и тип	Основные данные: Обозначения условные графические	Основные данные: Данные обмоток	Основные данные: Конт.гр	Количество	Примечание
		1МКС. РР2. 119.119 Сп (20×10×6)					
В	РР5.759.087		1/200/4	1-4 200-6300-Q18 ПЭЛ	ОЗР ОЗР	10	
У	РР5.759.094		1/100/4	1-4 100-9700-Q11 ПЭЛ	3	20	
		2,3 МКС РР2. 119.109 Сп (20×20×3)					
В	РР5.759.089		1/600/4	1-4 600-10000-Q8 ПЭЛ	33	24	
У	РР5.759.094		1/100/4	1-4 100-9700-Q11 ПЭЛ	3	40	

Статив 1

Перечень элементов

РР2.113.056Д

Лист | Листов 3

СТАТИВ 2
ПЕРЕЧЕНЬ ЭЛЕМЕНТОВ
РР2.113.057Д
Лист 1, листов 3

Поз. обозн.	ГОСТ, ТУ, нормаль, чертеж	Наименование и тип	Основные данные: Обозначения условные графические	Основные данные: Данные обмоток	Основные данные: Конт.гр	Количество	Примечание
		1МКС РР2.119.119 Сп (20×10×5)					
В	РР5.759.087		1 / 200 / 4	1-4 200-6300-0,18 ПЭЛ	03 разр	10	
У	РР5.759.094		1 / 700 / 4	1-4 700-9700-0,11 ПЭЛ	3	20	
		2,3МКС.РР 2.119.109 Сп (20×20×3)					
В	РР5.159.089		1 / 600 / 4	1-4 600-10000-0,13 ПЭЛ	33 33	12	
У	РР5 759.094		1 / 700 / 4	1-4 700-9700-0,11 ПЭЛ	3	20	

Статив 2
Перечень элементов
РР2.113.057Д
Лист 1 Листов 3

ПЕРЕЧЕНЬ ЭЛЕМЕНТОВ

РР2.113.057Д

Лист 2

Поз. обознач.	ГОСТ, ТУ, нормаль, чертеж	Наименование и тип	Основн. данные, номин.	Кол.	Примечание
R1÷R10	ГОСТ 6562-67	Резистор ВС-0,25-1-820±10%	820 Ом	10	
R12÷R35	ГОСТ 6562-67	Резистор ВС-0,25-1-2,2кОм ± 10%	2,2 кОм	24	
R11	ГОСТ 6562-67	Резистор ВС-0,25-1-3кОм ±5%	3 кОм	1	

ПЕРЕЧЕНЬ ЭЛЕМЕНТОВ

РР2.113.057Д

Лист 3

Поз. обозн.	ГОСТ, ТУ, нормаль, чертеж	Наименование и тип	Основные данные: Обозначения условные графические	Основные данные: Данные обмоток	Количество	Примечание
ф1-ф42	РР2.067.030	Микрофильтр	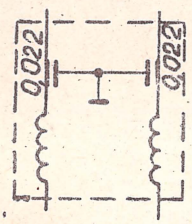	2×160-0,51 ПЭЛ	42	

РР2.113.057Д
Лист 3

СТАТИВ 3

ПЕРЕЧЕНЬ ЭЛЕМЕНТОВ

РР2.113.058Д

Лист 1, листов 3

Поз. обозн.	ГОСТ, ТУ, нормаль, чертеж	Наименование и тип	Основные данные: Обозначения условные графические	Основные данные: Данные обмоток			Количество	Примечание
	1МКС.РР2.	119.119 Сп (20×10×6)						
В	РР5.759.087		1 / 200 / 4	1-4	200-6300-0,18 ПЭЛ	03роз	10	
У	РР5.759.094		1 / 700 / 4	1-4	700 9700-0,11 ПЭЛ	3	20	
	2,3,4,5 МКС	РР2 119.109Сп (20×20×3)						
В	РР5.759.089		1 / 600 / 4	1-4	600-10000-0,13 ПЭЛ	33 33	48	
У	РР5.759.094		1 / 700 / 4	1-4	700-9700-0,11 ПЭЛ	3	80	

Статив 3

Перечень элементов

РР2.113.058Д

Лист 1 | Листов 3

ПЕРЕЧЕНЬ ЭЛЕМЕНТОВ

РР2.113.058Д

Лист 2

Поз. обознач.	ГОСТ, ТУ, нормаль. чертеж	Наименование и тип	Основн. данные, номин.	Кол.	Примечание
R1÷R10	ГОСТ 6562-67	Резистор ВС-0,25-1-820±10%	820 Ом	10	
R12÷R59	ГОСТ 6562-67	Резистор ВС-0,25-1-2,2кОм ± 10%	2,2 кОм	48	
R11	ГОСТ 6562-67	Резистор ВС-0,25-1-3кОм ± 5%	3 кОм	1	

ПЕРЕЧЕНЬ ЭЛЕМЕНТОВ

РР2.113.058Д

Лист 3

Поз. обозн.	ГОСТ, ТУ нормаль, чертеж	Наименование и тип	Основные данные: Обозначения условные графические	Основные данные: Данные обмоток	Количество	Примечание
ф1-ф43	РР2.067.030	Микрофильтр	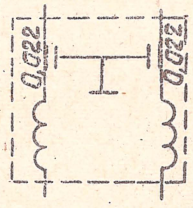	2×160-0,51 ПЭЛ	43	

РР2.113.058Д

Лист 3

ВЩС
ТЕХНИЧЕСКОЕ ОПИСАНИЕ

РР2.407.010ТО

I. НАЗНАЧЕНИЕ

Выносной щиток сигнализации (ВЩС) служит для сигнализации об аварии (когда по проводу «а» поступает «минус») и о техническом повреждении (когда по проводу «ТП» приходит «минус»). В обоих случаях подается сигнал — звонит звонок.

Аварией на станции считается: перегорание главного предохранителя, предохранителей плат МАИ, МРИ, МТ, МРИТ, РПУ и предохранителей МКС, выход из строя 2 ЗИУ.

Техническое повреждение — перегорание предохранителей плат ЗИУ, РА, РТ, ШК, РСЛ, АК и САК, выход из строя 1ЗИУ.

Щиток ВЩС через ВКУ подключается к плате питания, где находятся сигнальные лампы «А» и «ТП», дублирующие своим включением соответствующий сигнал на стативе («техническое повреждение» или «авария»).

ВЩС содержит 2 диода, 1 звонок постоянного тока и 1 кнопку.

II. РАБОТА ВЩС

а) сигнализация об аварии

При перегорании главного предохранителя или предохранителей плат маркеров, РПУ или предохранителей МКС, а также при выходе из строя 2ЗИУ создается цепь включения звонка на ВЩС и сигнальной лампы «А» на плате питания статива.

Например, при перегорании предохранителя ПР2 статива 1 (предохранитель 1МКС) замыкается цепь:

1) плюс (ПП, Г-2), провод «+» через ВКУ на ВЩС (Б-3) клеммы звонка, выкл. звонка 2-1, диод Д1, провод «а» через ВКУ на ПП (Д-3), диод Д1, сигнальная лампа «А», $\frac{R}{Пр\ 2.5\text{-}1}$ минус

На ВЩС звонит звонок, а на ПП загорается сигнальная лампа «А».

б) сигнализация о техническом повреждении

При перегорании предохранителей плат ЗИУ, РА, РТ, ШК, РСЛ, АК, САК или выходе из строя 1ЗИУ создается цепь включения звонка на ВЩС и сигнальной лампы «ТП» на ПП.

Если, например, перегорел предохранитель Пр 16 статива 1 (предохранитель 1ШК), то замыкается цепь:

2) плюс (ПП, Г-2), провод «+» через ВКУ на ВЩС (Б-3) клеммы звонка, выкл. звонка 2-1, диод Д2, провод «ТП» через ВКУ на ПП (Д-3), диод Д2, сигнальная лампа «ТП», $\frac{R}{Пр16.5\text{-}1}$ минус.

На ВЩС звонит звонок, а на ПП загорается сигнальная лампа «ТП».

ПЕРЕЧЕНЬ ЭЛЕМЕНТОВ

РР2.407.010Д

Лист 1, листов 2

Поз. обознач.	ГОСТ, ТУ, нормаль, чертеж	Наименование и тип	Основн. данные, номин.	Кол.	Примечание
Д1, Д2	ЩБ3.362.002 ТУ1	Диод МД 226Б		2	

ПЕРЕЧЕНЬ ЭЛЕМЕНТОВ

РР2.407.010Д

Лист 2

Поз. обозн.	ГОСТ, ТУ, нормаль, чертеж.	Наименование и тип	Основные данные: Обозначения условные графические	Основные данные: Данные обмотки	Количество	Примечание
ВЫКЛ. 3Б		Переключатель ПКТ 3-0-2 ГОСТ 14300-69			1	
3Б	НИО.384.001	Звонок ЗП-60			1	

РР2.407.010Д
Лист 2

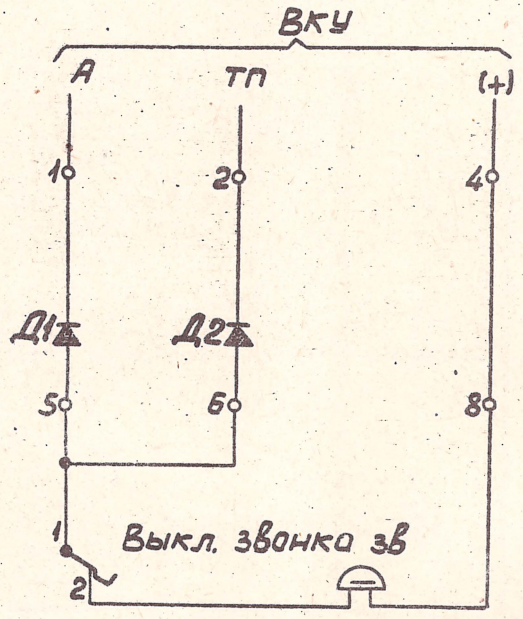

Перечень элементов РР2.407.010Д

	ВЩС Схема принципиальная электрическая	РР2.407.010СхЭ
		Лист | Листов 1

Зак. 6721. 72 г.

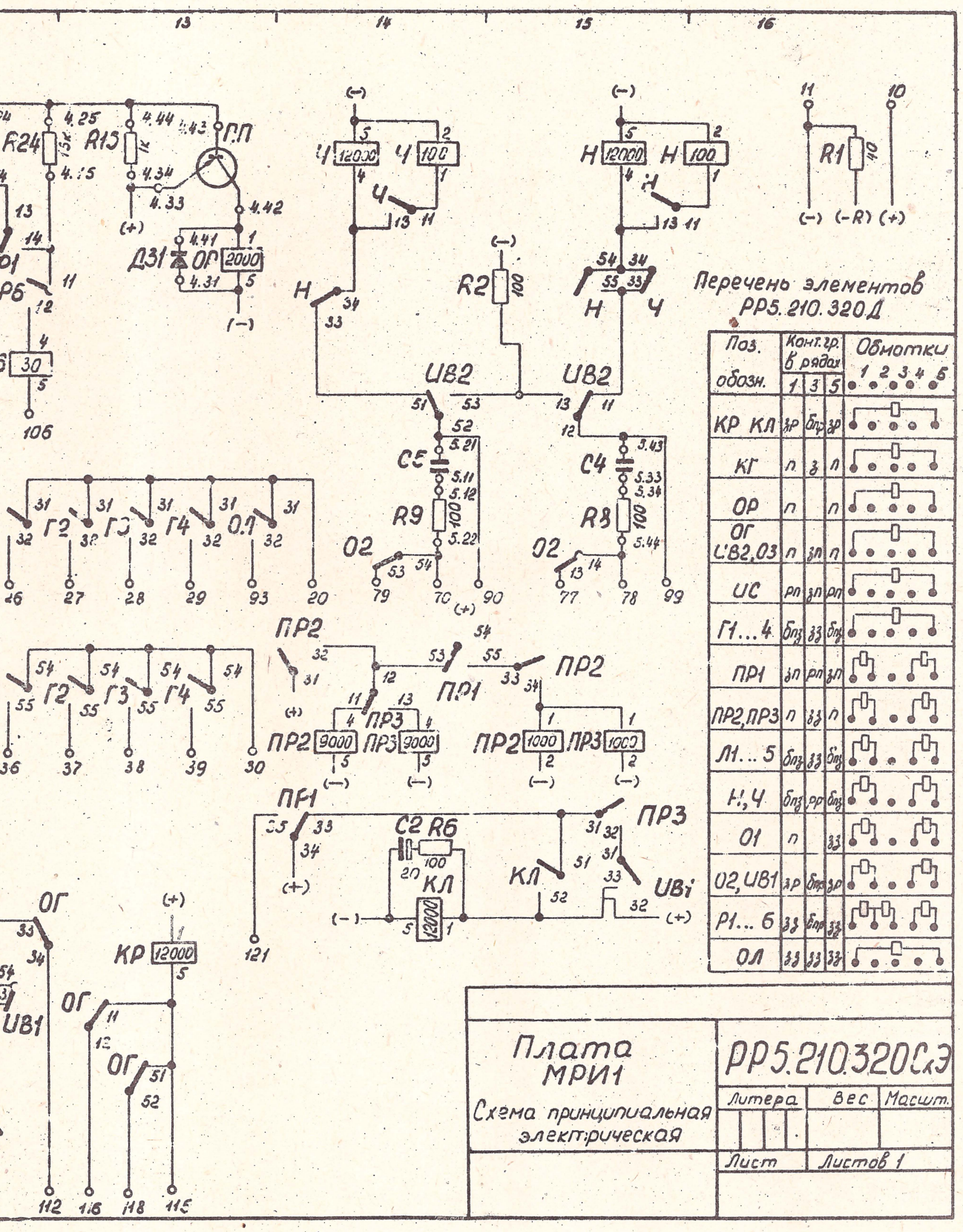

Перечень элементов РР5.210.320Д

Поз. обозн.	Конт. гр. в рядах 1	3	5	Обмотки 1 2 3 4 5
КР КЛ	зр	бпз	зр	
КГ	п	з	п	
ОР	п		п	
ОГ УВ2,03	п	зп	п	
УС	рп	зп	рп	
Г1...4	бпз	зз	бпз	
ПР1	зп	рп	зп	
ПР2,ПР3	п	зз	п	
Л1...5	бпз	зз	бпз	
Н, Ч	бпз	рр	бпз	
О1	п		зз	
О2, УВ1	зр	бпр	зр	
Р1...6	зз	бпр	зз	
ОЛ	зз	зз	зз	

Плата МРИ1	РР5.210.320Сх3	
Схема принципиальная электрическая	Литера	Вес / Масшт.
	Лист	Листов 1

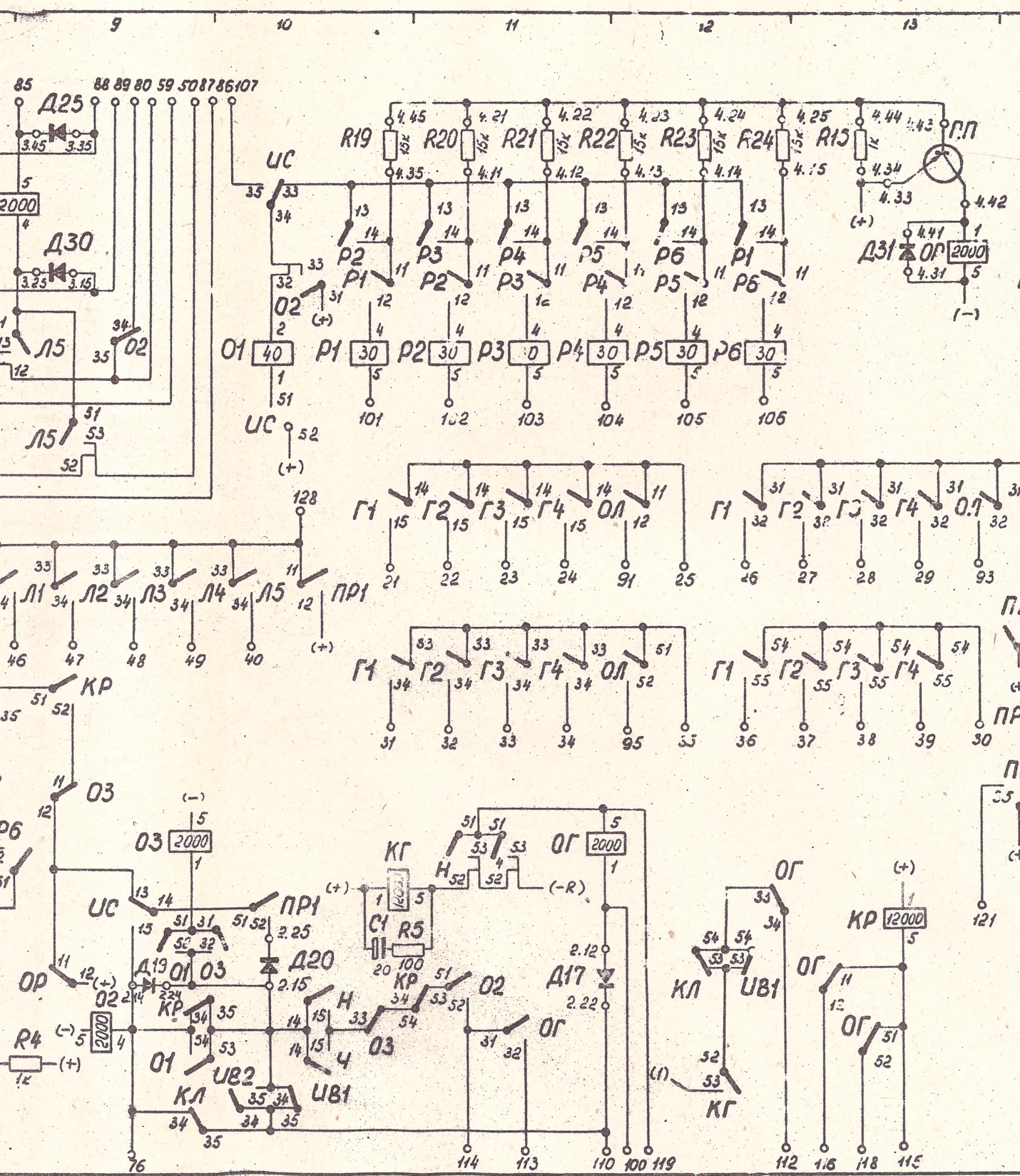
9
10
11
12
13
Д25
Д30
Л5
ОС
О1
О2
О3
Р1
Р2
Р3
Р4
Р5
Р6
R19
R20
R21
R22
R23
R24
R15
ГП
Д31
ОГ
Г1
Г2
Г3
Г4
ОЛ
Л1
Л2
Л3
Л4
ПР1
КР
КГ
С1
R5
Д19
Д20
Д17
ОР
R4
КЛ
ИВ1
ИВ2
Ч
Н

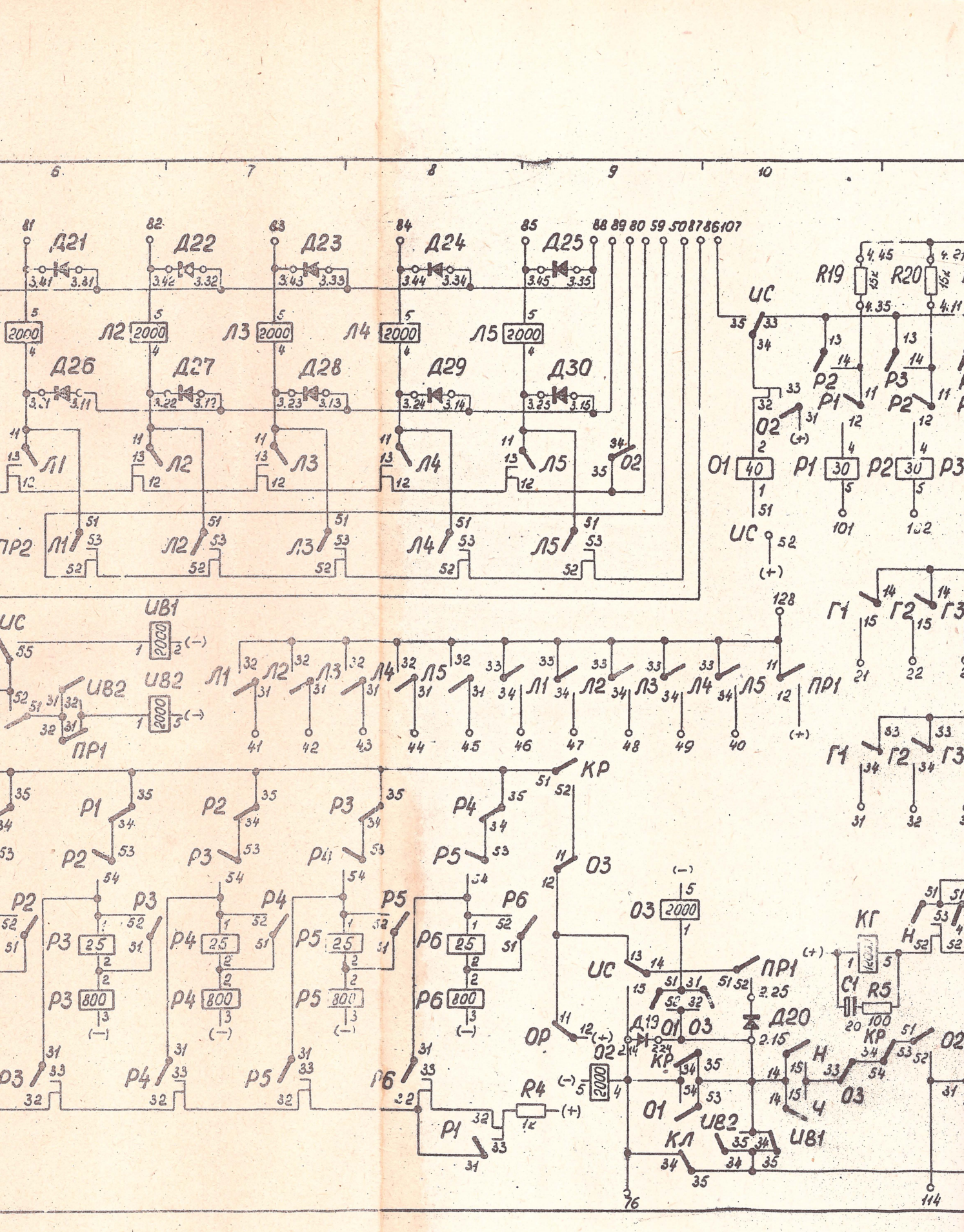
6
7
8
9
10
Д21
Д22
Д23
Д24
Д25
Д26
Д27
Д28
Д29
Д30
Л1
Л2
Л3
Л4
Л5
ПР2
ИС
R19
R20
Р1
Р2
Р3
О1
О2
ИВ1
ИВ2
ПР1
КР
О3
Р4
Р5
Р6
ОР
R4
Г1
Г2
Г3
КГ
Н
С1
R5
Д19
Д20
КЛ

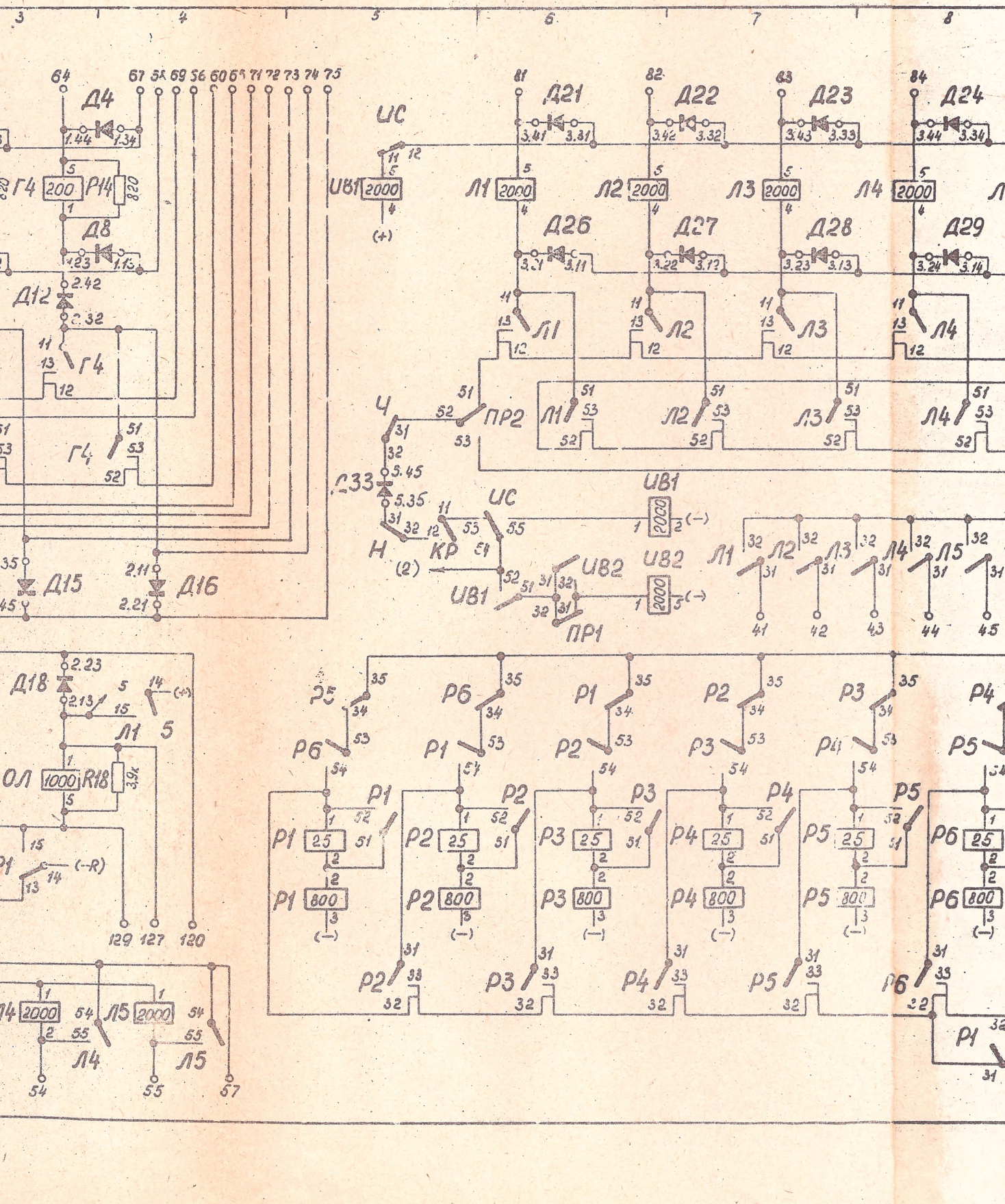
3
4
5
6
7
8
Д4
Г4
200
Р14
820
Д8
Д12
Г4
Г4
Д15
Д16
УС
УВ1
2000
(+)
Д21
Д22
Д23
Д24
Л1
Л2
Л3
Л4
Д26
Д27
Д28
Д29
Л1
Л2
Л3
Л4
Ч
ПР2
Л33
Н
КР
(2)
УС
УВ1
УВ2
УВ2
УВ1
ПР1
(-)
Л1
Л2
Л3
Л4
Л5
41
42
43
44
45
Д18
Л1
5
ОЛ
1000
R18
3,9к
(-R)
129
127
120
Р5
Р6
Р1
Р2
Р3
Р4
Р5
Р6
Р1
Р2
Р3
Р4
Р5
Р6
Р1
Р2
Р3
Р4
Р5
Р6
25
800
(-)
Л4
2000
Л5
2000
Л4
Л5
54
55
57

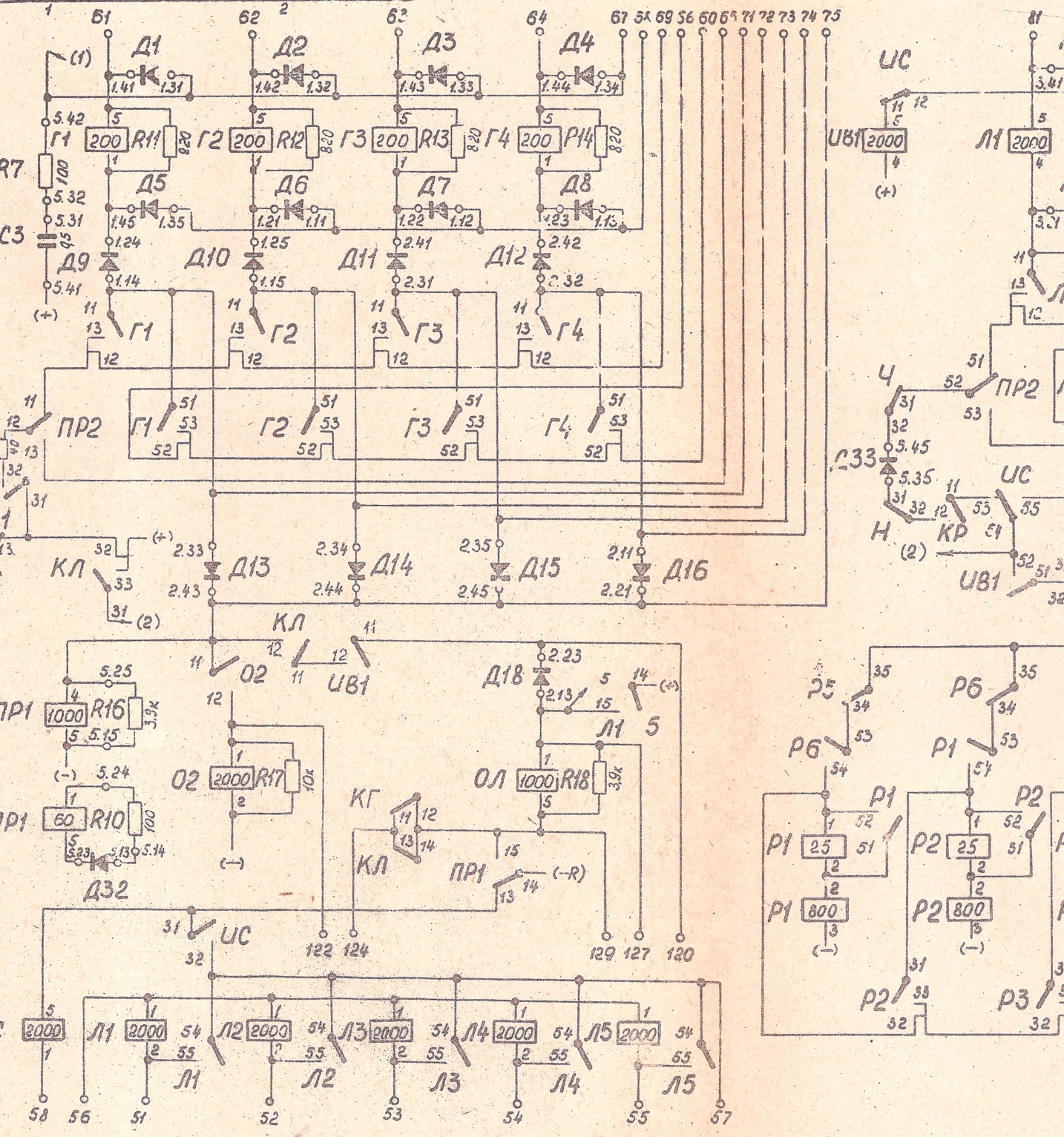
Д1
Д2
Д3
Д4
Д5
Д6
Д7
Д8
Д9
Д10
Д11
Д12
Д13
Д14
Д15
Д16
Д18
Д32
R11
R12
R13
R14
R16
R17
R18
R10
Г1
Г2
Г3
Г4
ПР2
КЛ
О2
ОЛ
КГ
ПР1
УС
УВ1
Л1
Л2
Л3
Л4
Л5
Ч
Н
КР
Р1
Р2
Р3
Р5
Р6
С3
С33
R7

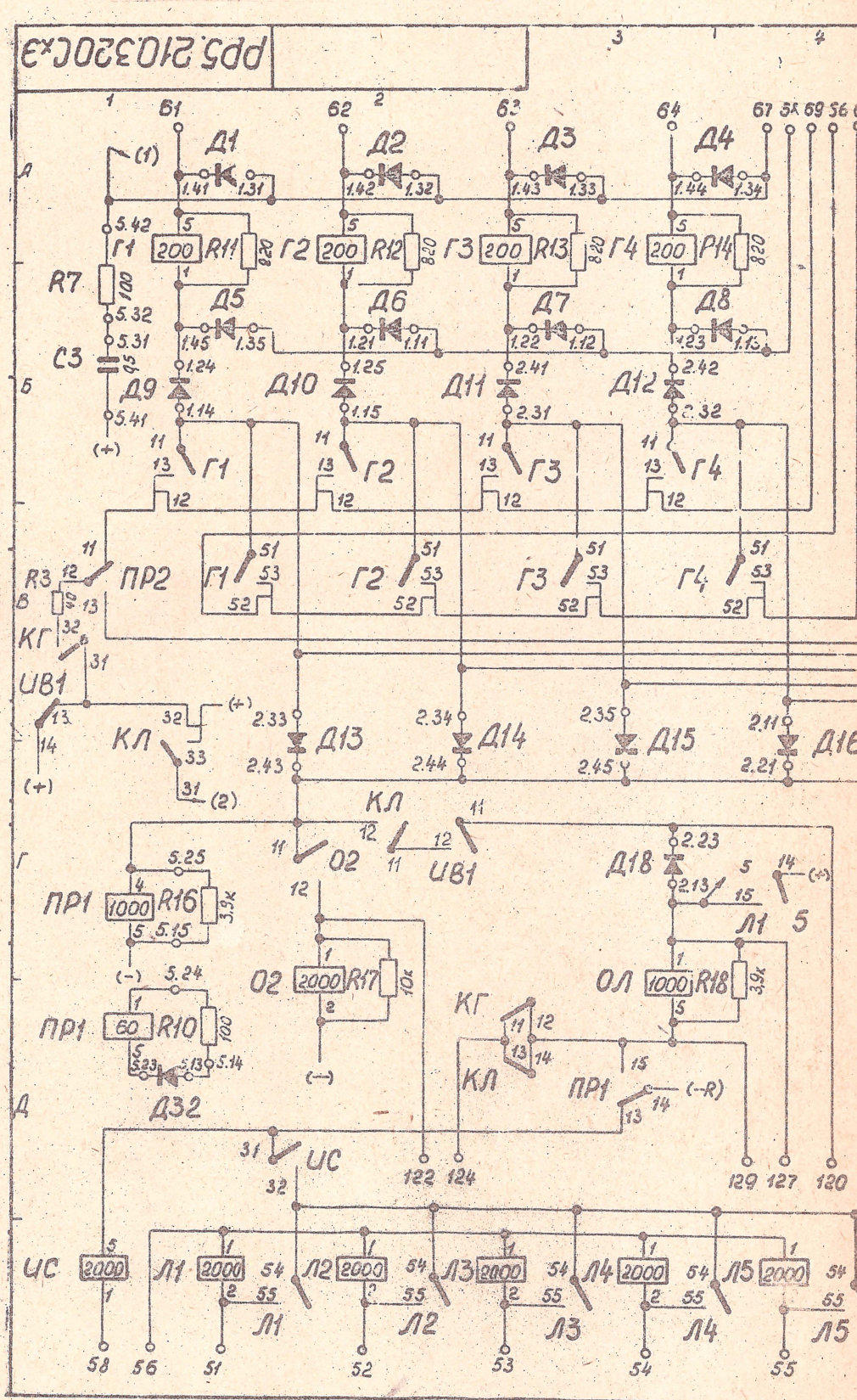
РР5.210320С-Э3
Б1
Б2
Б3
Б4
Д1
Д2
Д3
Д4
Г1
Г2
Г3
Г4
R11
R12
R13
R14
R7
С3
Д5
Д6
Д7
Д8
Д9
Д10
Д11
Д12
ПР2
R3
КГ
ИВ1
КЛ
Д13
Д14
Д15
Д16
О2
ПР1
R16
R17
R10
Д32
ОЛ
R18
Л1
Л2
Л3
Л4
Л5
ИС
122
124
129
127
120
58
56
51
52
53
54
55

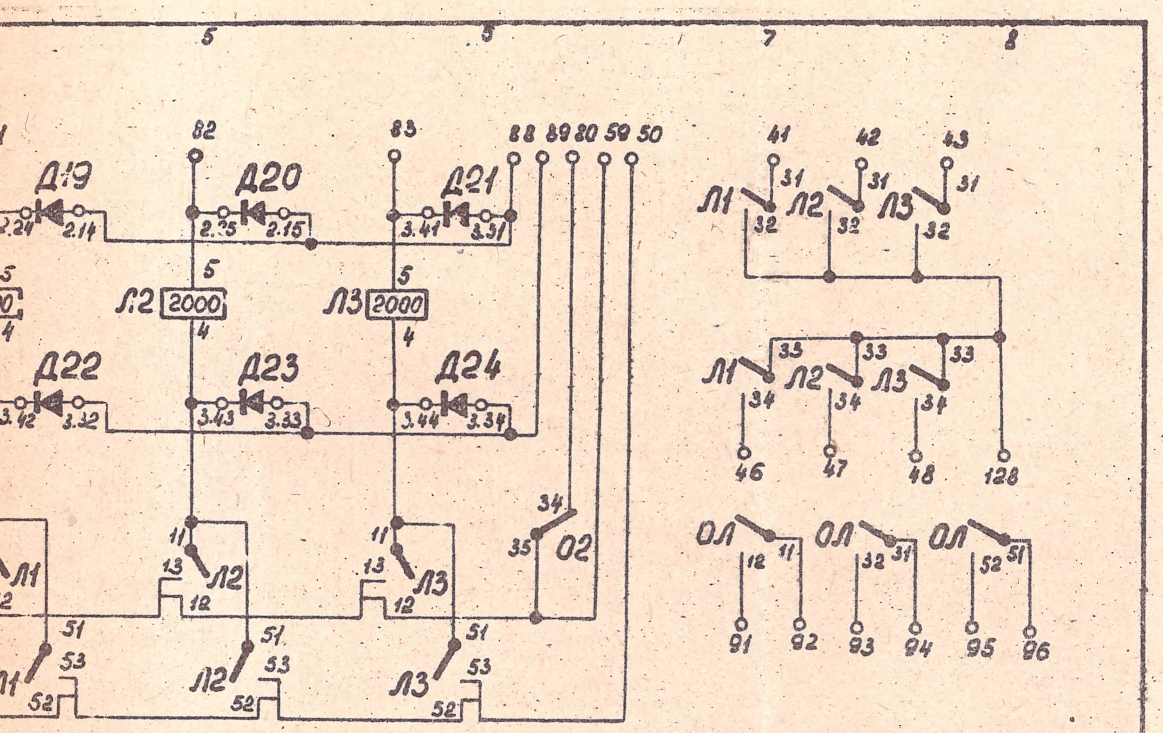

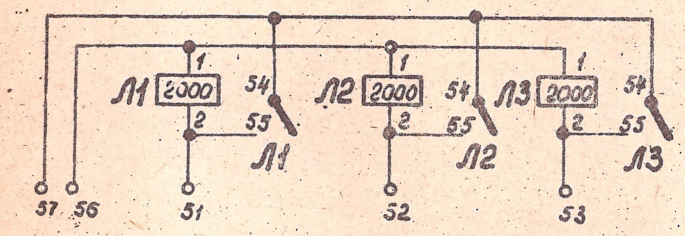

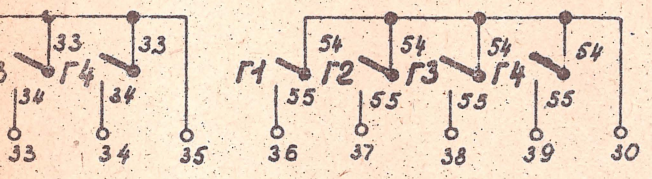

Поз. обознач.	кант. гр. в рядах 1	3	5	Обмотки 1 2 3 4 5
ОЛ	33	33	33	
ОГ	п	3п	п	
Г1...4	бпз	33	бпз	
Л1...3	бпз	33	бпз	
О2	зр	бп	зр	

Перечень элементов РР5.210.321 Д

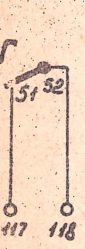

Плата МРИ2 Схема принципиальная электрическая	РР5.210.321 СхЭ	
	Литера	Вес / Масшт.
	Лист	Листов 1

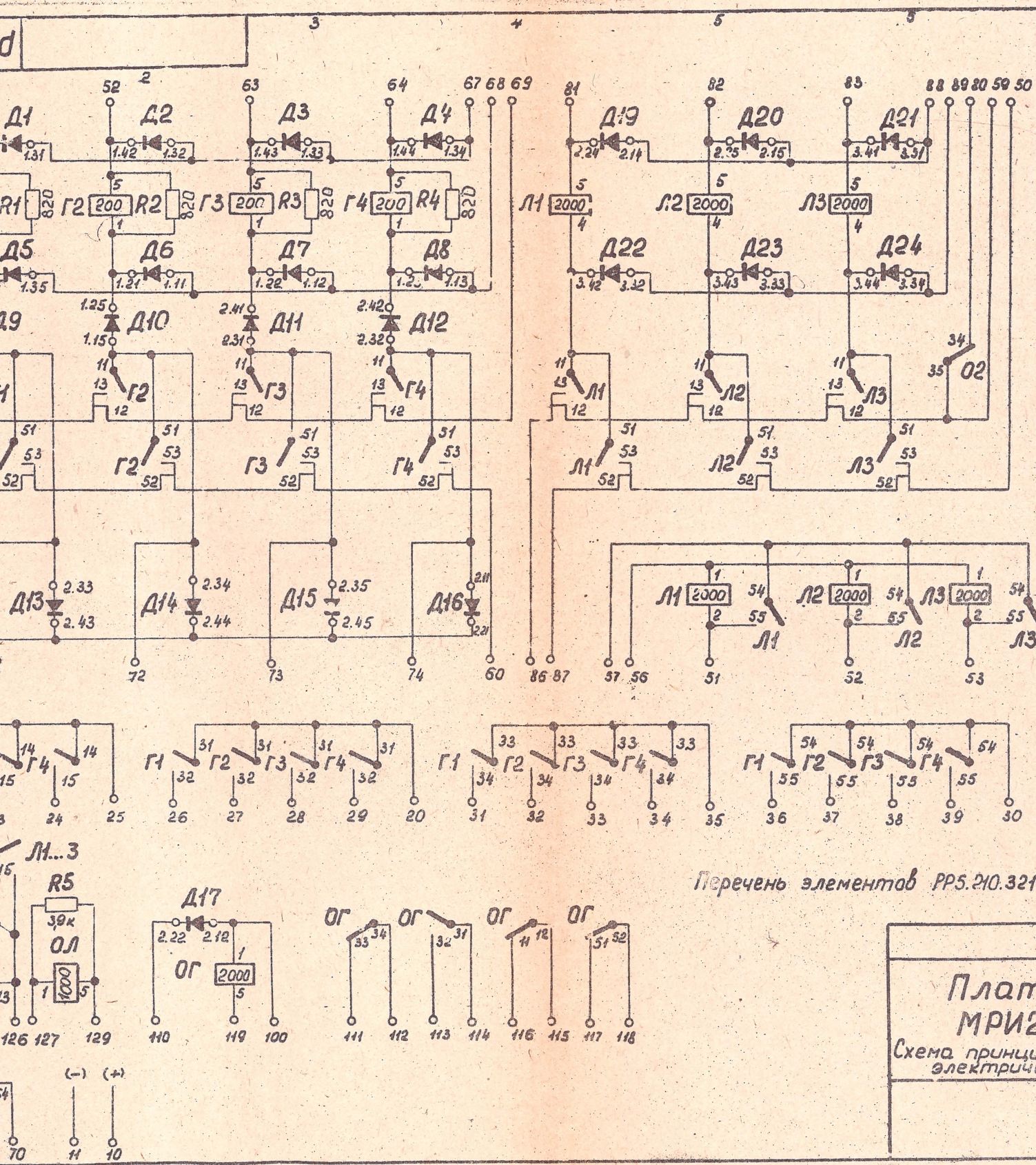

Перечень элементов РР5.210.321

Плат
МРИ2
Схема принци
электрич

РР5.210.321Сх3

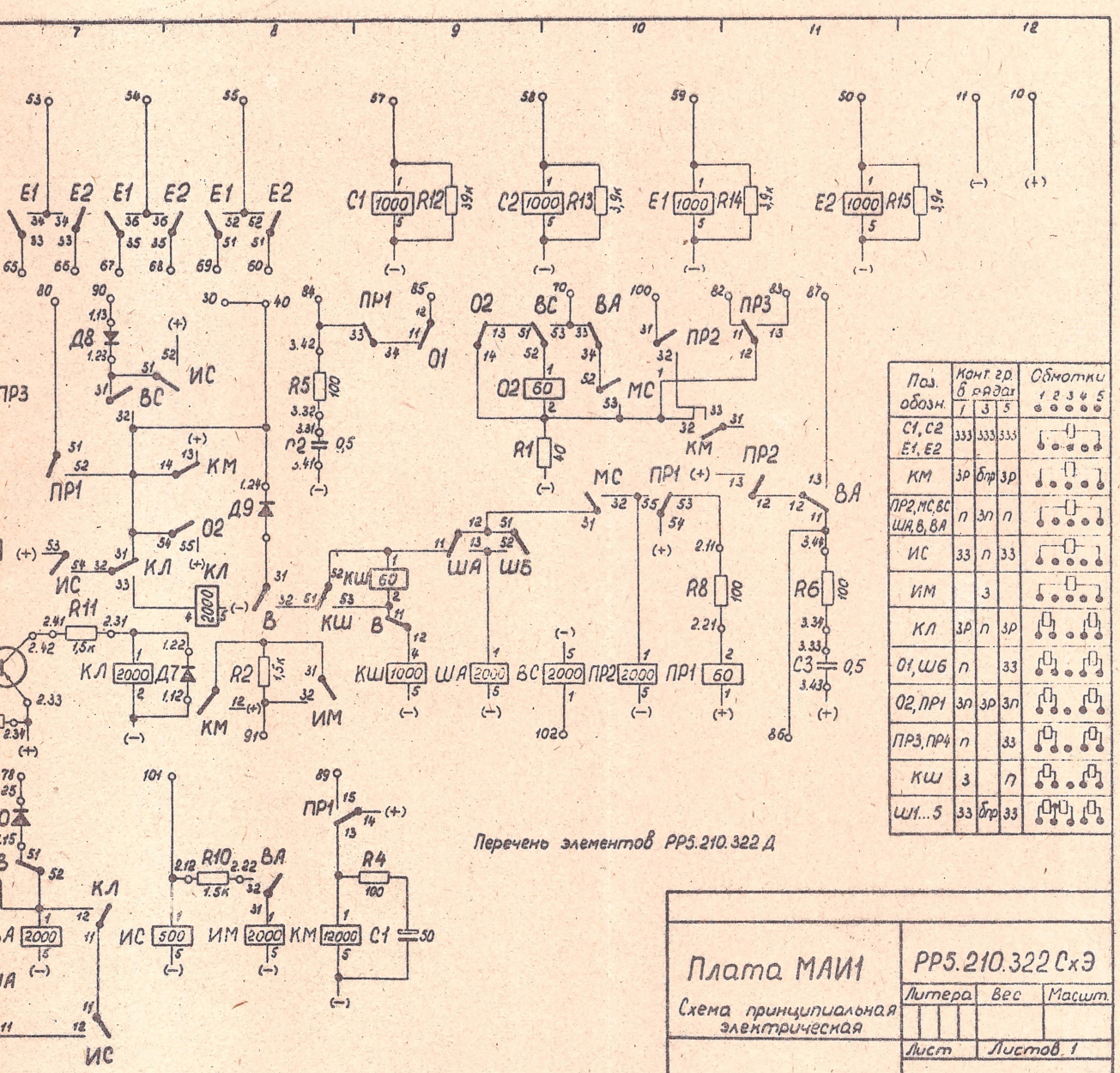

Поз. обозн.	Конт. гр. в рядах 1	3	5	Обмотки 1 2 3 4 5
С1, С2 Е1, Е2	ЗЗ	ЗЗ	ЗЗ	
КМ	ЗР	бпр	ЗР	
ПР2, МС, ВС ША, В, ВА	П	ЗП	П	
ИС	ЗЗ	П	ЗЗ	
ИМ		З		
КЛ	ЗР	П	ЗР	
О1, ШБ	П		ЗЗ	
О2, ПР1	ЗП	ЗР	ЗП	
ПР3, ПР4	П		ЗЗ	
КШ	З		П	
Ш1...5	ЗЗ	бпр	ЗЗ	

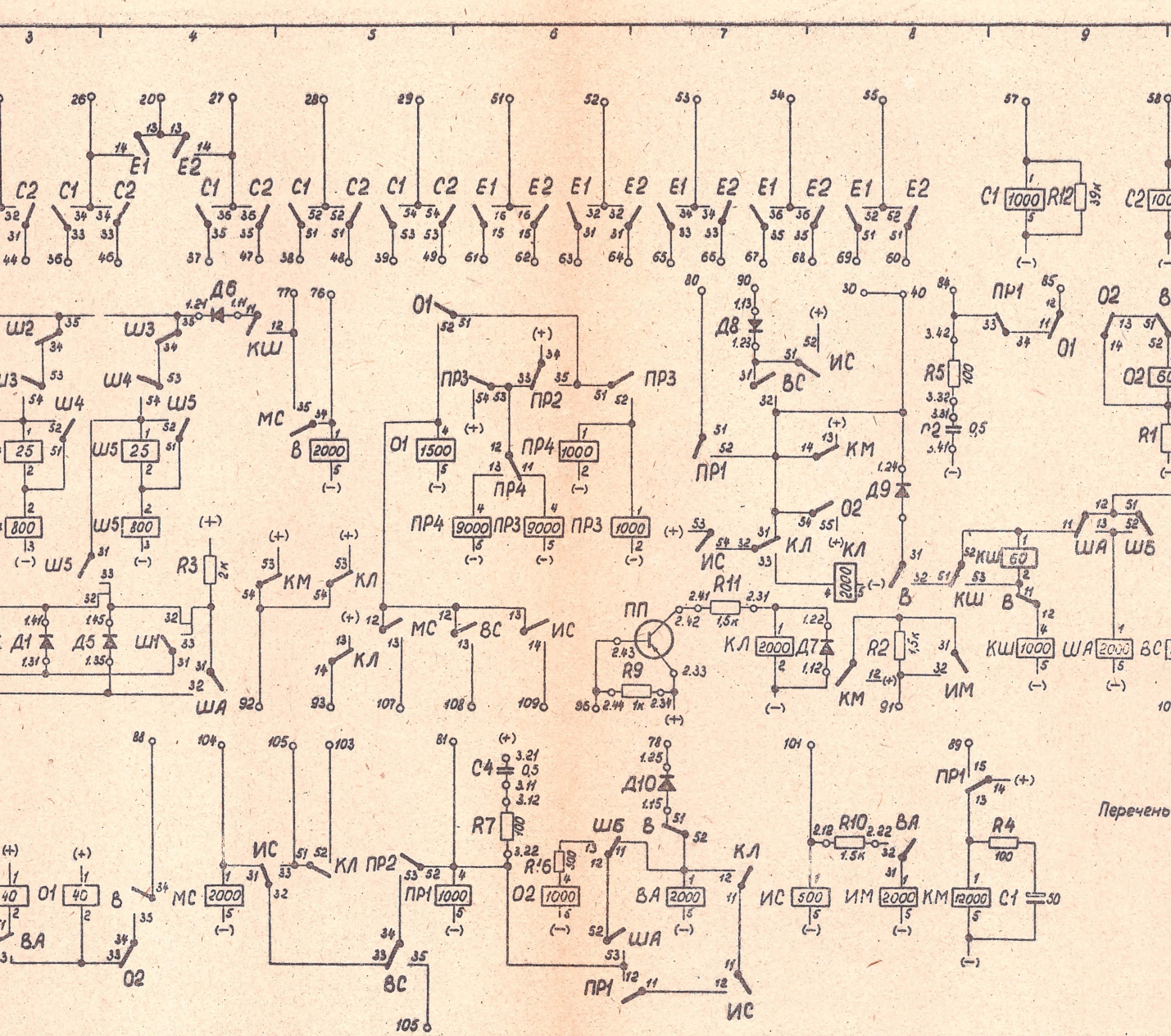
Д6
Ш2
Ш3
Ш4
Ш5
КШ
МС
В
Д1
Д5
ШН
R3
ША
КМ
КЛ
О1
ПР3
ПР2
ПР4
Д8
ВС
ИС
ПР1
Д9
О2
R11
ПП
R9
Д7
R2
ИМ
R5
С2
R1
С4
R7
R6
Ш6
ВА
Д10
R10
R4
С1
Перечень

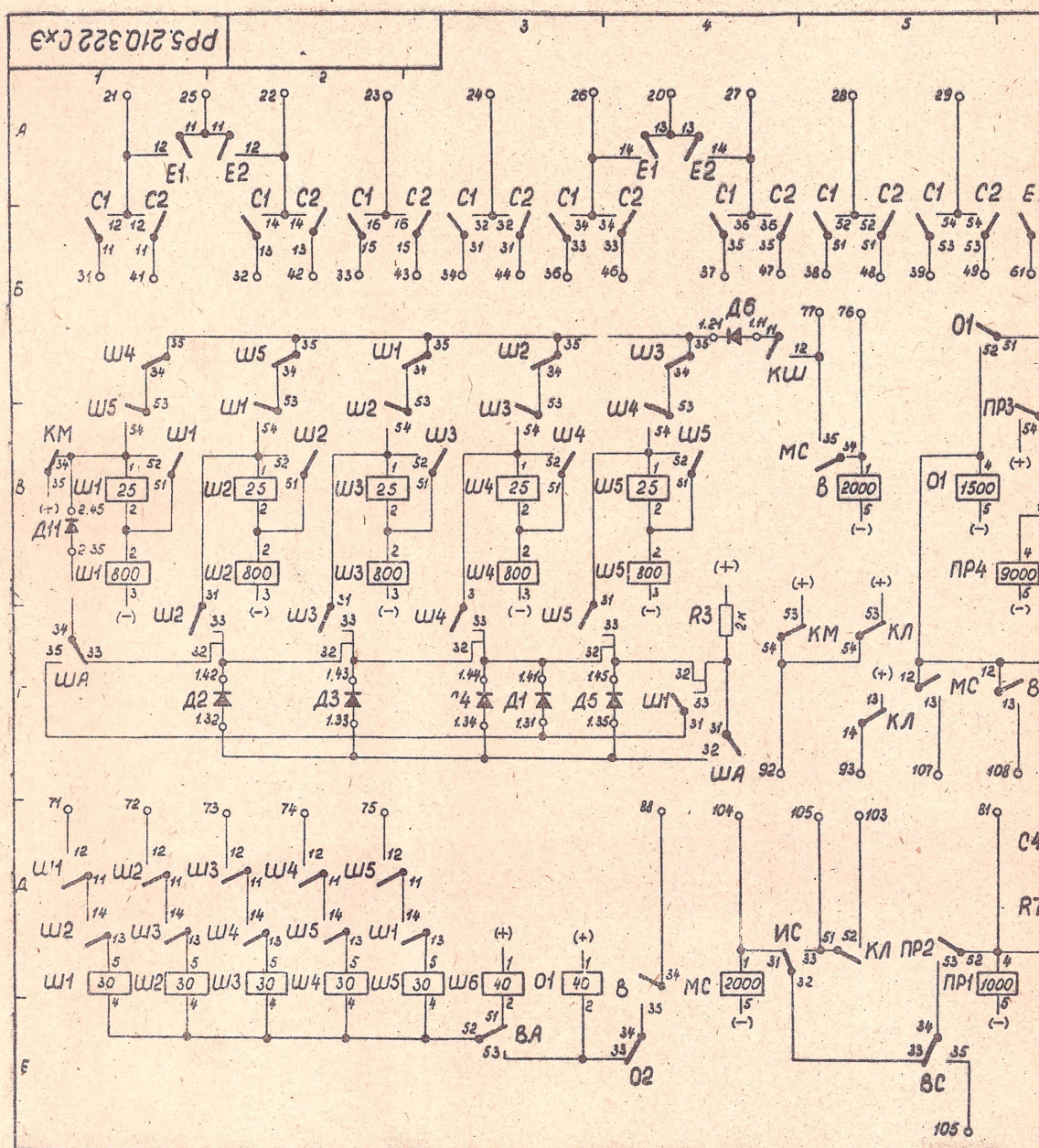
РР5.210.322 Сх3
Д6
КШ
МС
В
2000
О1
1500
ПР3
ПР4
9000
КМ
КЛ
Д11
Ш1
Ш2
Ш3
Ш4
Ш5
25
800
Д1
Д2
Д3
Д4
Д5
ША
R3
2к
Ш6
30
40
О1
ВА
О2
ИС
ПР1
ПР2
1000
ВС
С4
R7

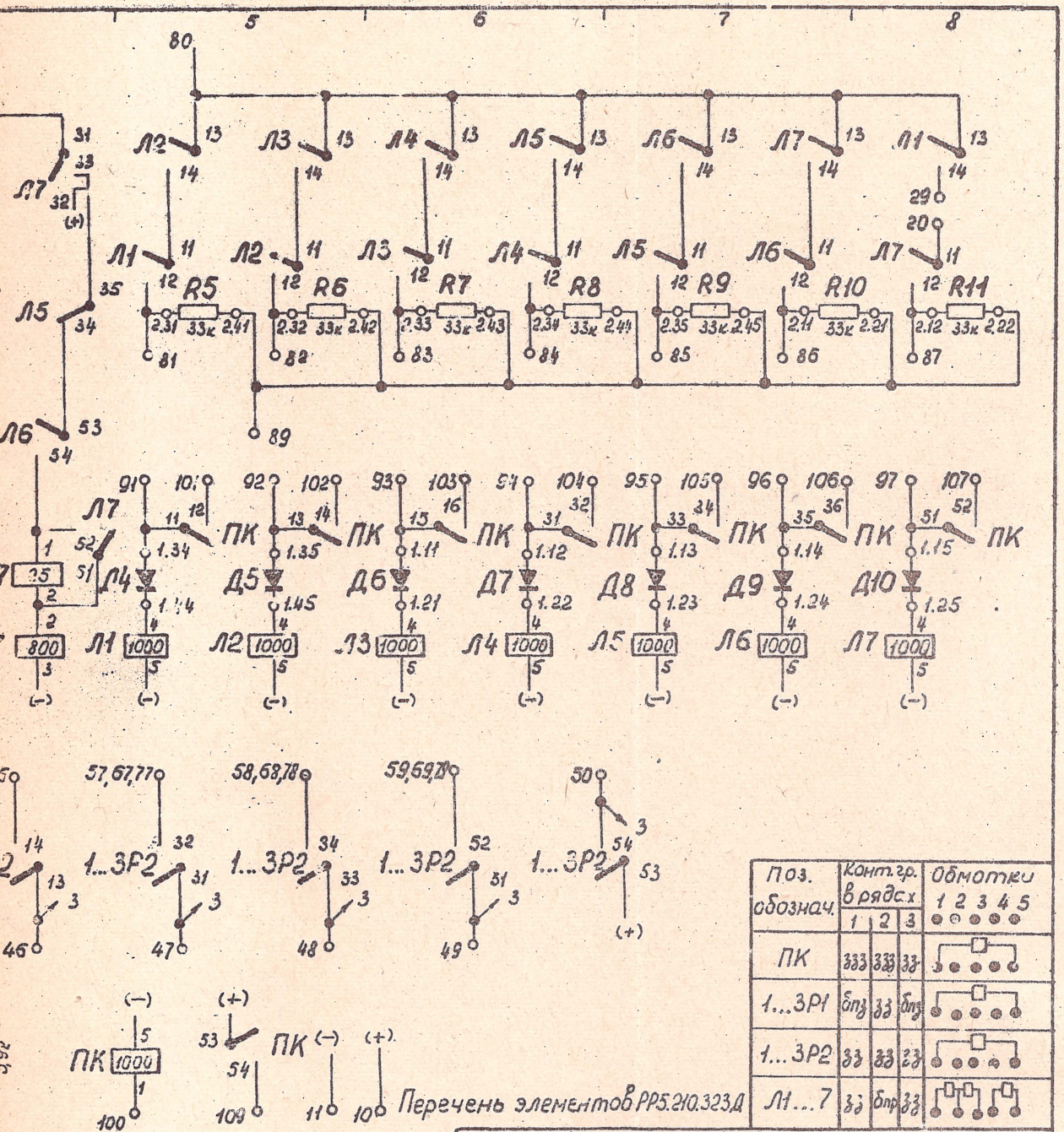

Перечень элементов РР5.210.323Д

Поз. обознач.	Конт. гр. в ряд с х 1	2	3	Обмотки 1 2 3 4 5
ПК	ЗЗЗ	ЗЗЗ	ЗЗ	
1...3Р1	Бпз	ЗЗ	Бпз	
1...3Р2	ЗЗ	ЗЗ	ЗЗ	
Л1...7	ЗЗ	Бпр	ЗЗ	

Плата МАЦ2	РР5.210.323СхЭ	
Схема принципиальная электрическая	Литера	Вес / Масшт.
	Лист	Листов 1

Перечень элем

Плат

Схема п
элек

РР5.210323СХ3

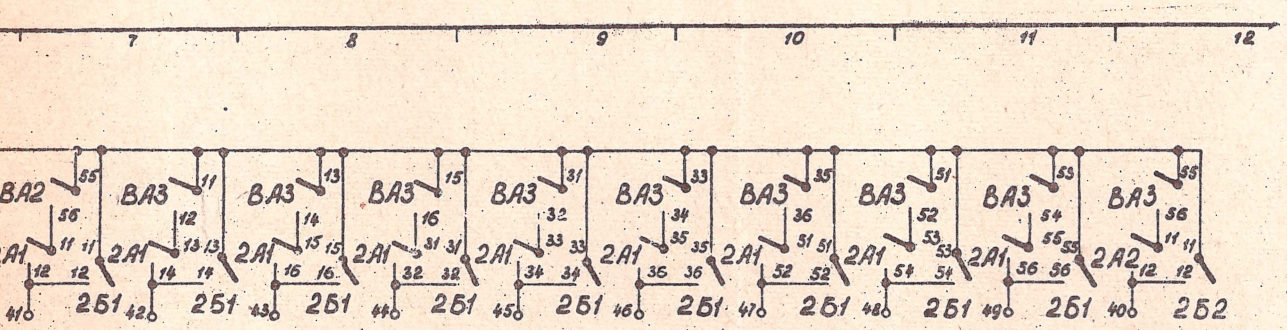

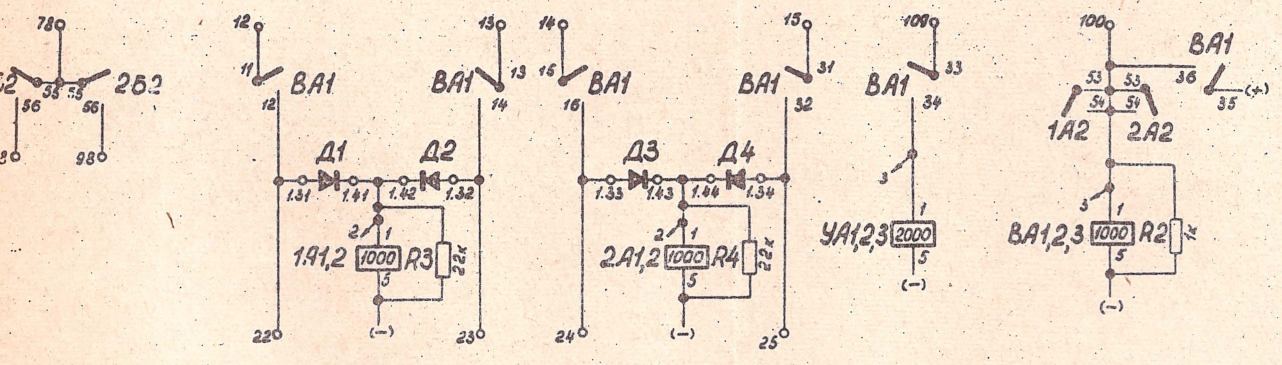

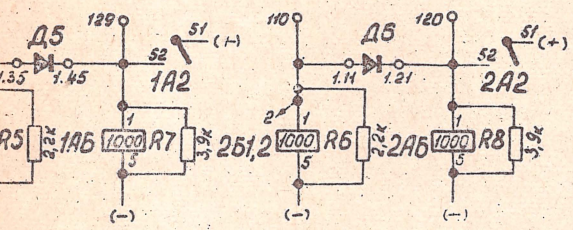

Поз. обозн.	Конт. гр. в ряду 1	3	5	Обмотки 1 2 3 4 5
1,2А1, 2,1А2, 1,2Б1,2, ВА1,3	333	333	333	
УА1	п	рп	п	
УА2,3	п	зп	п	

Перечень элементов РР5.210.324Д

Плата МАИ3	РР5.210.324 СхЭ	
Схема принципиальная электрическая	Литера	Вес / Масш.
	Лист	Листов 1

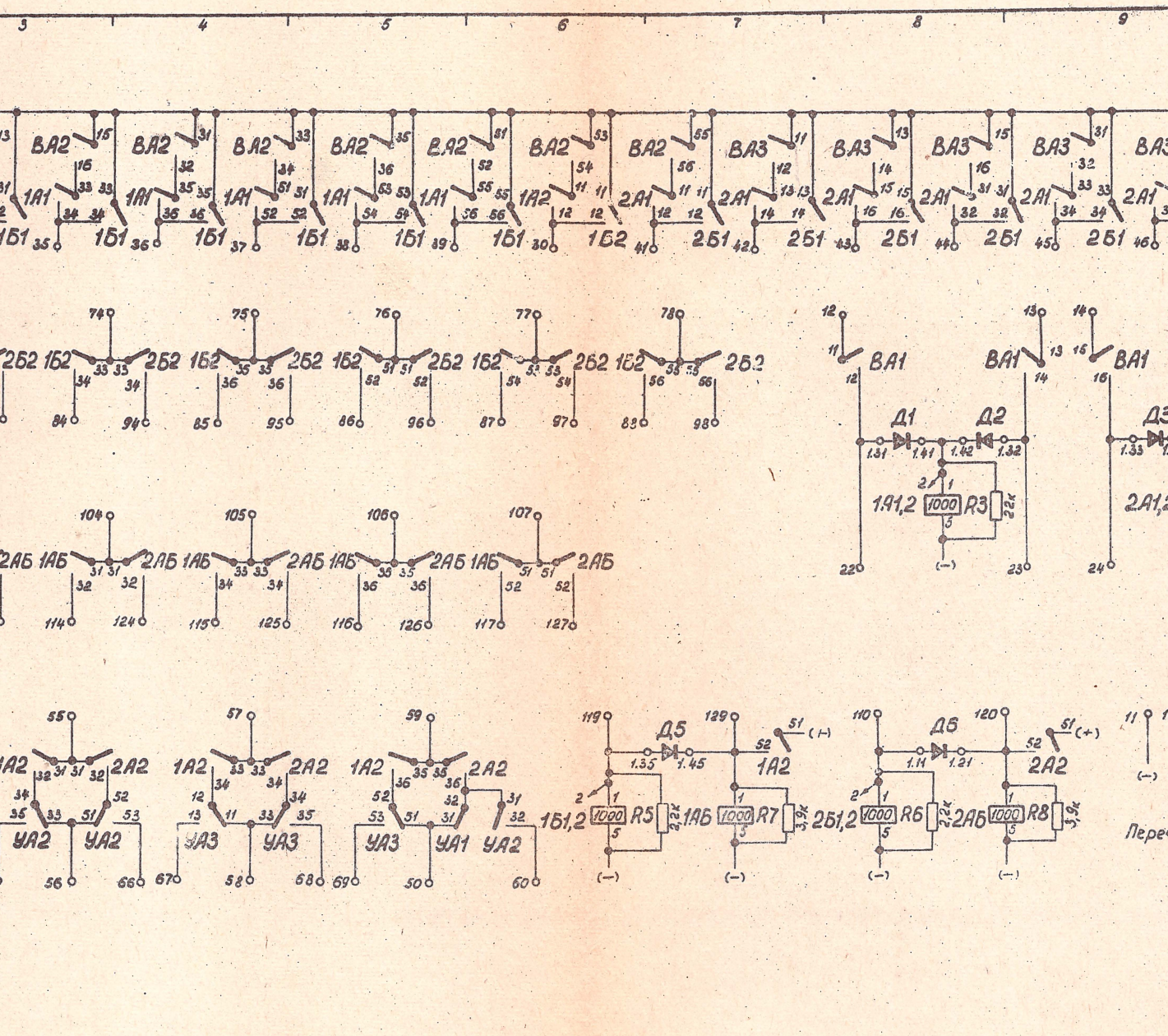
3
4
5
6
7
8
9
ВА2
ВА3
1А1
2А1
1Б1
1Б2
2Б1
2Б2
ВА1
Д1
Д2
Д3
1А1,2
2А1,2
R3
1А2
2А2
1Б1,2
2Б1,2
УА2
УА3
УА1
Д5
Д6
R5
R6
R7
R8
1А5
2А5
1000
2,2к
3,9к
(–)
(+)

РР5.210.324Сх3

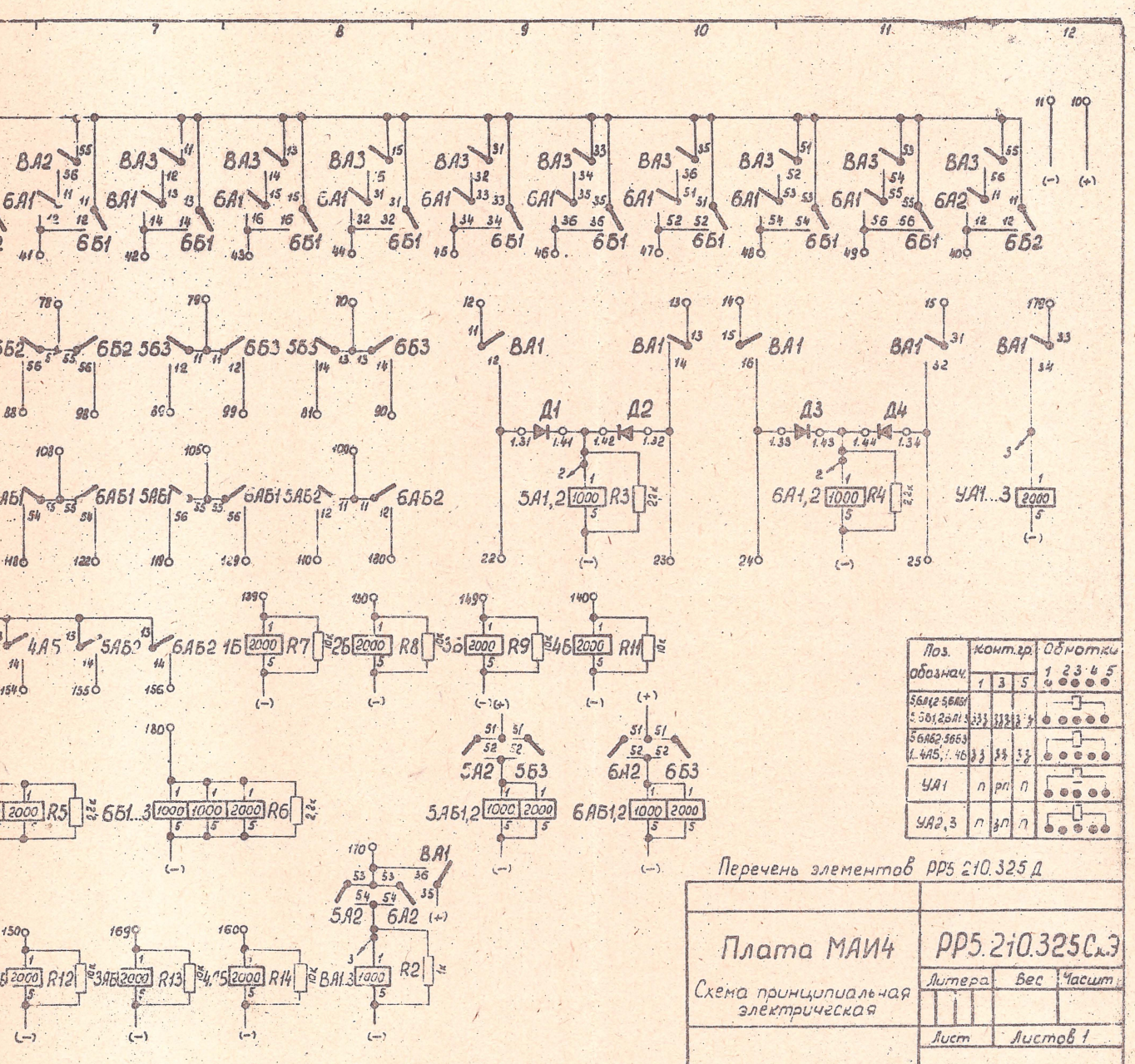

Перечень элементов РР5 210.325 Д
Плата МАИ4
Схема принципиальная электрическая
РР5.210.325 Сх.Э
Литера
Вес
Масшт
Лист
Листов 1
Поз. обознач.
Конт.гр.
Обмотки
УА1
УА2,3

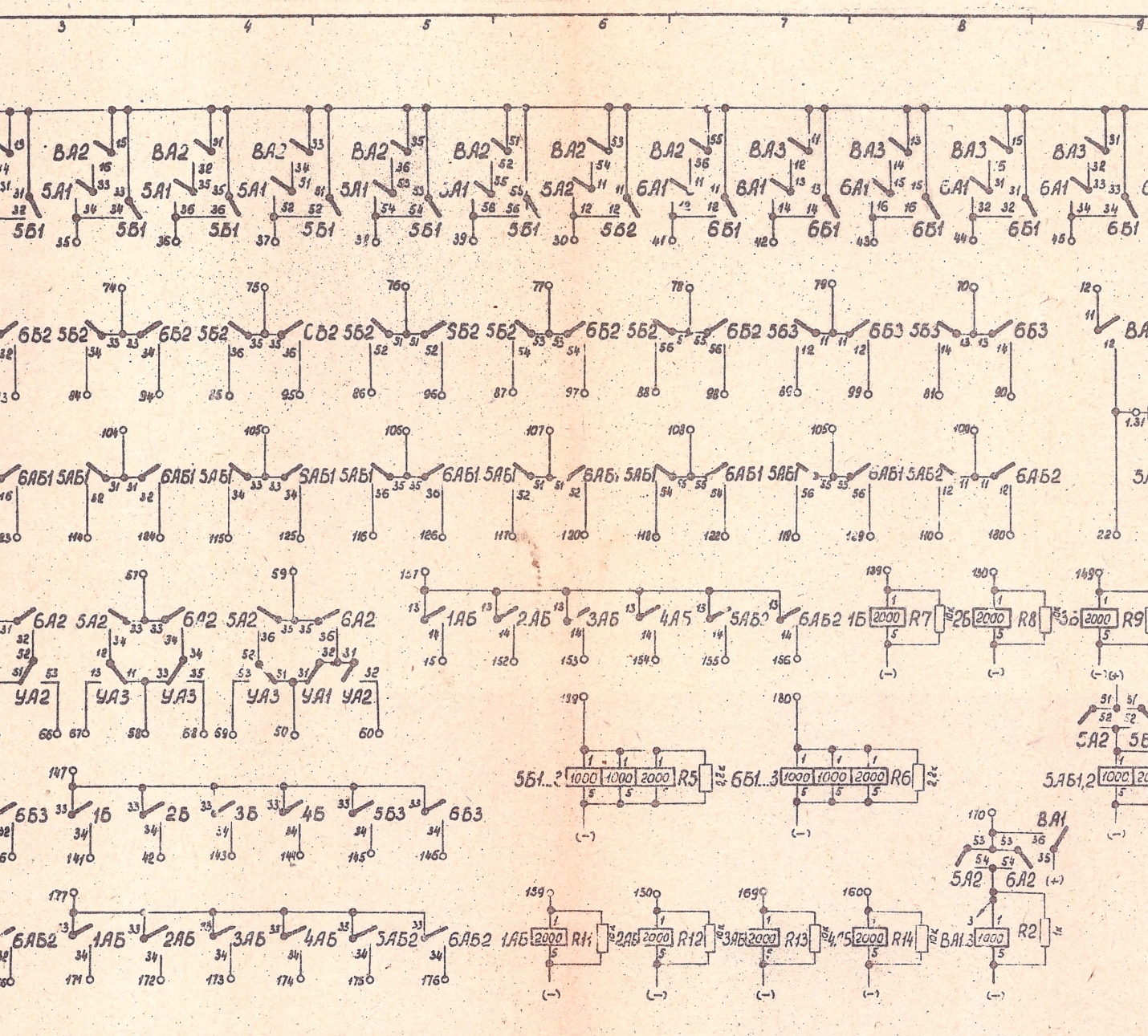
3
4
5
6
7
8
9
ВА2
ВА3
5А1
5А2
6А1
5Б1
5Б2
6Б1
6Б2
6Б3
5АБ1
5АБ2
6АБ1
6АБ2
УА1
УА2
УА3
1АБ
2АБ
3АБ
4АБ
5АБ
6АБ2
1Б
2Б
3Б
4Б
5Б3
6Б3
R1
R2
R5
R6
R7
R8
R9
R11
R12
R13
R14
2000
1000
(–)
(+)

РР5.210.325 Сх3

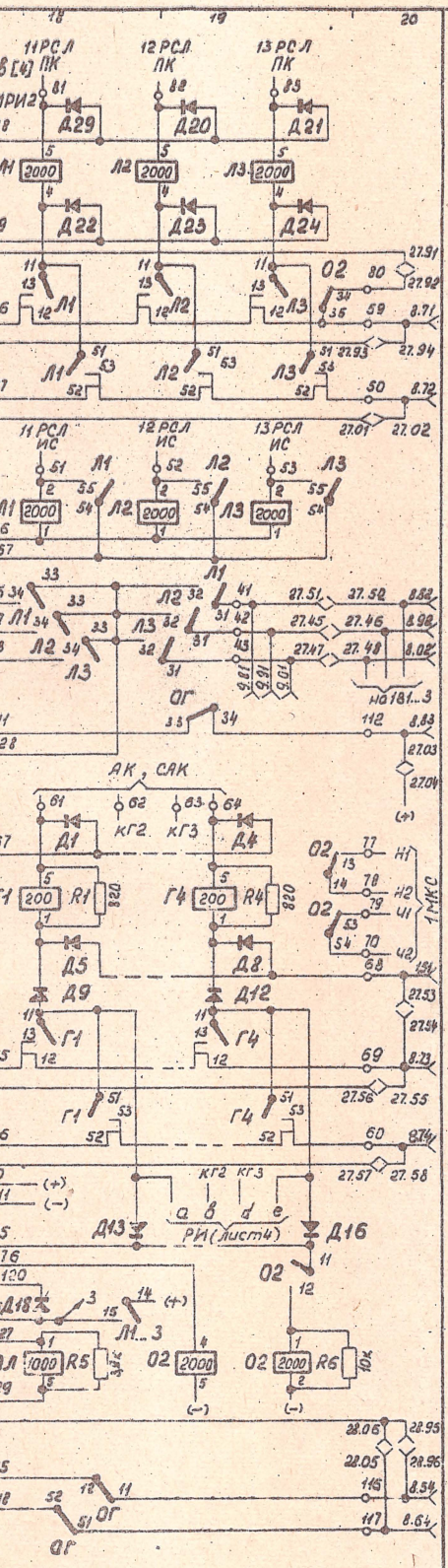

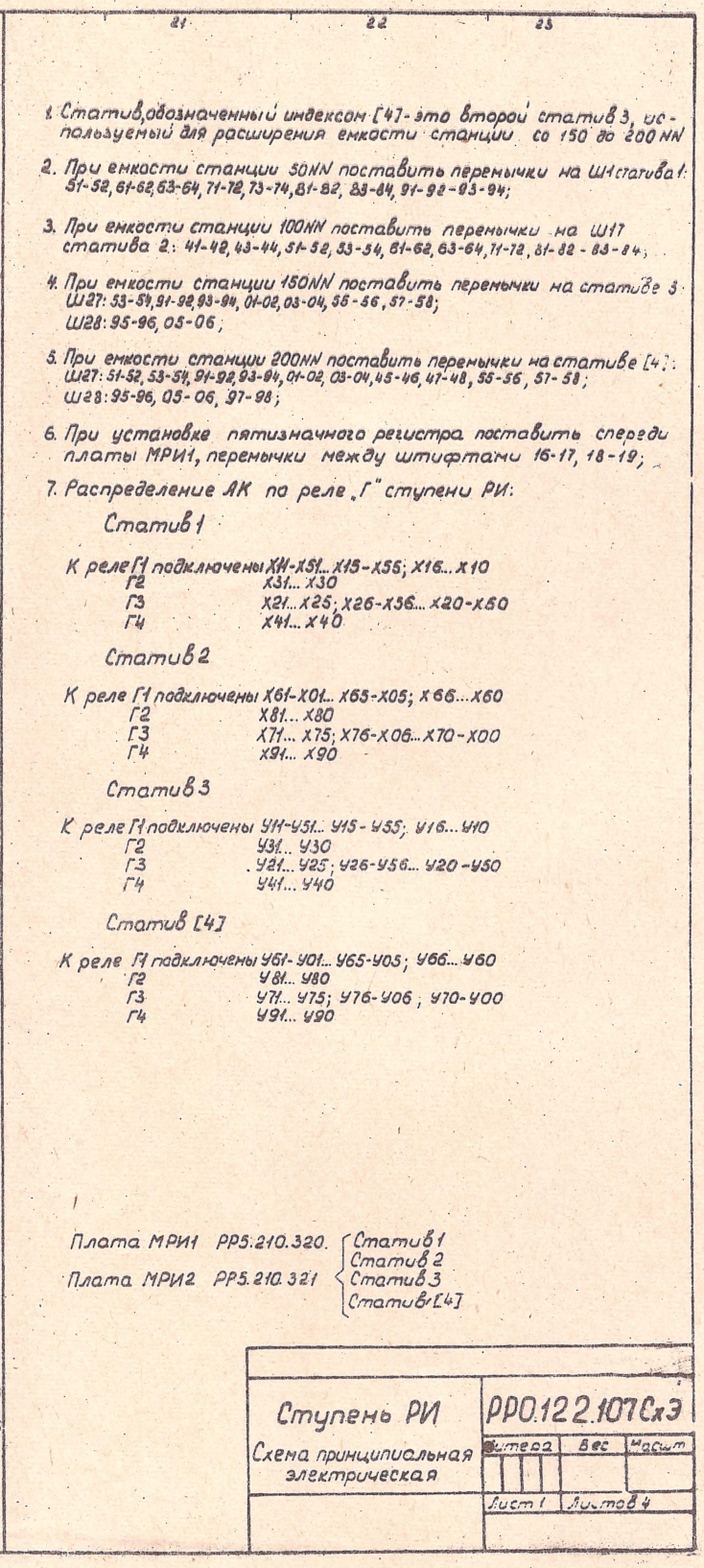

1. Статив, обозначенный индексом [4] - это второй статив 3, используемый для расширения емкости станции со 150 до 200 NN

2. При емкости станции 50NN поставить перемычки на Ш1 статива 1: 51-52, 61-62, 63-64, 71-72, 73-74, 81-82, 83-84, 91-92-93-94;

3. При емкости станции 100NN поставить перемычки на Ш17 статива 2.: 41-42, 43-44, 51-52, 53-54, 61-62, 63-64, 71-72, 81-82 - 83-84;

4. При емкости станции 150NN поставить перемычки на стативе 3 Ш27: 53-54, 91-92, 93-94, 01-02, 03-04, 55-56, 57-58;
Ш28: 95-96, 05-06;

5. При емкости станции 200NN поставить перемычки на стативе [4]: Ш27: 51-52, 53-54, 91-92, 93-94, 01-02, 03-04, 45-46, 47-48, 55-56, 57-58;
Ш28: 95-96, 05-06, 97-98;

6. При установке пятизначного регистра поставить спереди платы МРИ1, перемычки между штифтами 16-17, 18-19;

7. Распределение АК по реле „Г" ступени РИ:

Статив 1

К реле Г1 подключены Х11-Х51... Х15-Х55; Х16... Х10
Г2 Х31... Х30
Г3 Х21... Х25; Х26-Х56... Х20-Х50
Г4 Х41... Х40

Статив 2

К реле Г1 подключены Х61-Х01... Х65-Х05; Х66... Х60
Г2 Х81... Х80
Г3 Х71... Х75; Х76-Х06... Х70-Х00
Г4 Х91... Х90

Статив 3

К реле Г1 подключены У11-У51... У15-У55; У16... У10
Г2 У31... У30
Г3 У21... У25; У26-У56... У20-У50
Г4 У41... У40

Статив [4]

К реле Г1 подключены У61-У01... У65-У05; У66... У60
Г2 У81... У80
Г3 У71... У75; У76-У06; У70-У00
Г4 У91... У90

Плата МРИ1 РР5.210.320. { Статив 1 / Статив 2 / Статив 3 / Статив [4] }

Плата МРИ2 РР5.210.321 { Статив 1 / Статив 2 / Статив 3 / Статив [4] }

Ступень РИ	РР0.122.107СхЭ		
Схема принципиальная электрическая	Литера	Вес	Масшт
	Лист 1	Листов 4	

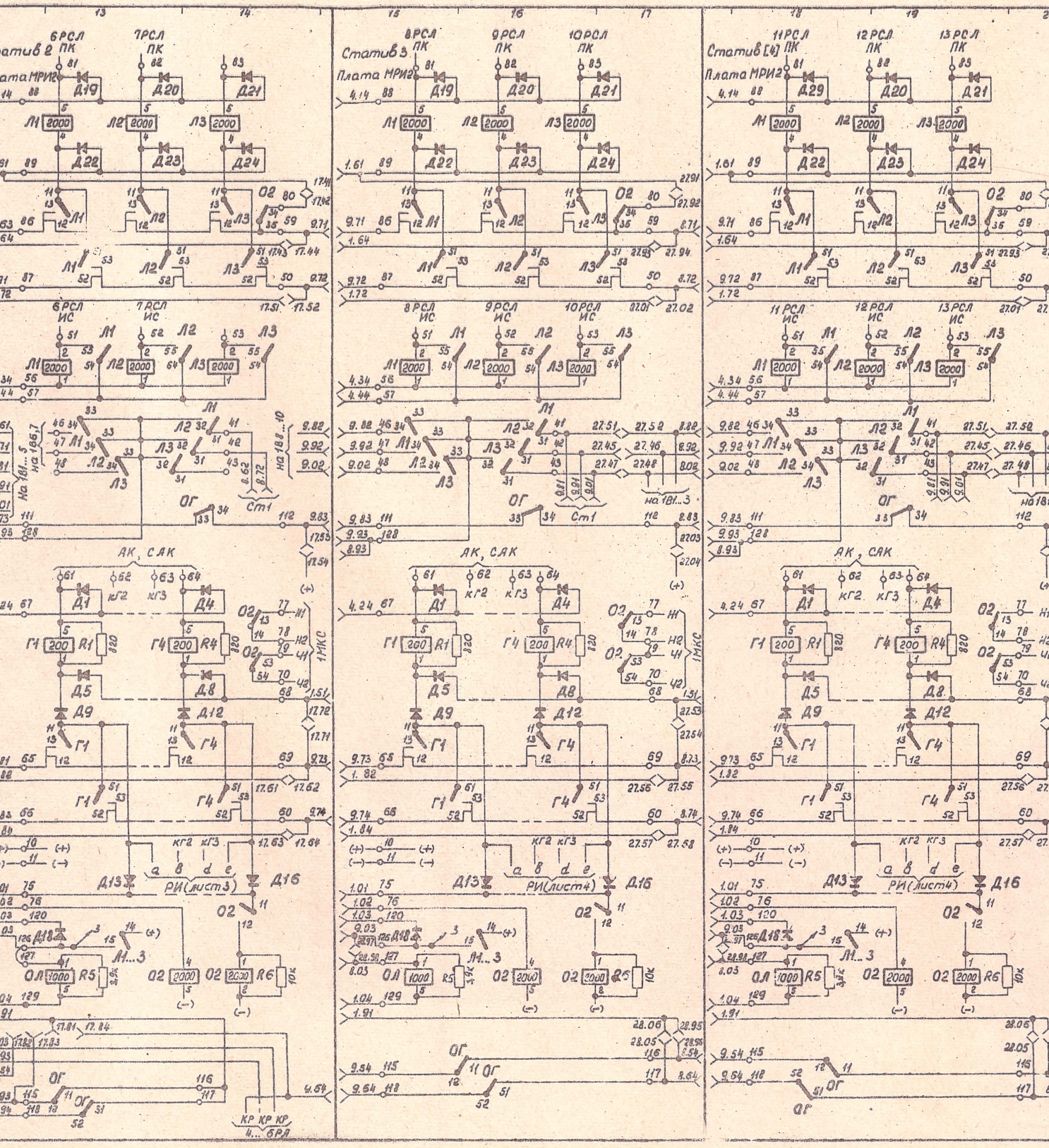

Статив 2
Плата МРИ2
6РСЛ ПК
7РСЛ ПК
6РСЛ ИС
7РСЛ ИС
Статив 3
Плата МРИ2
8РСЛ ПК
9РСЛ ПК
10РСЛ ПК
8РСЛ ИС
9РСЛ ИС
10РСЛ ИС
Статив [4]
Плата МРИ2
11РСЛ ПК
12РСЛ ПК
13РСЛ ПК
11РСЛ ИС
12РСЛ ИС
13РСЛ ИС
АК, САК
1МКС
РИ(лист3)
РИ(лист4)

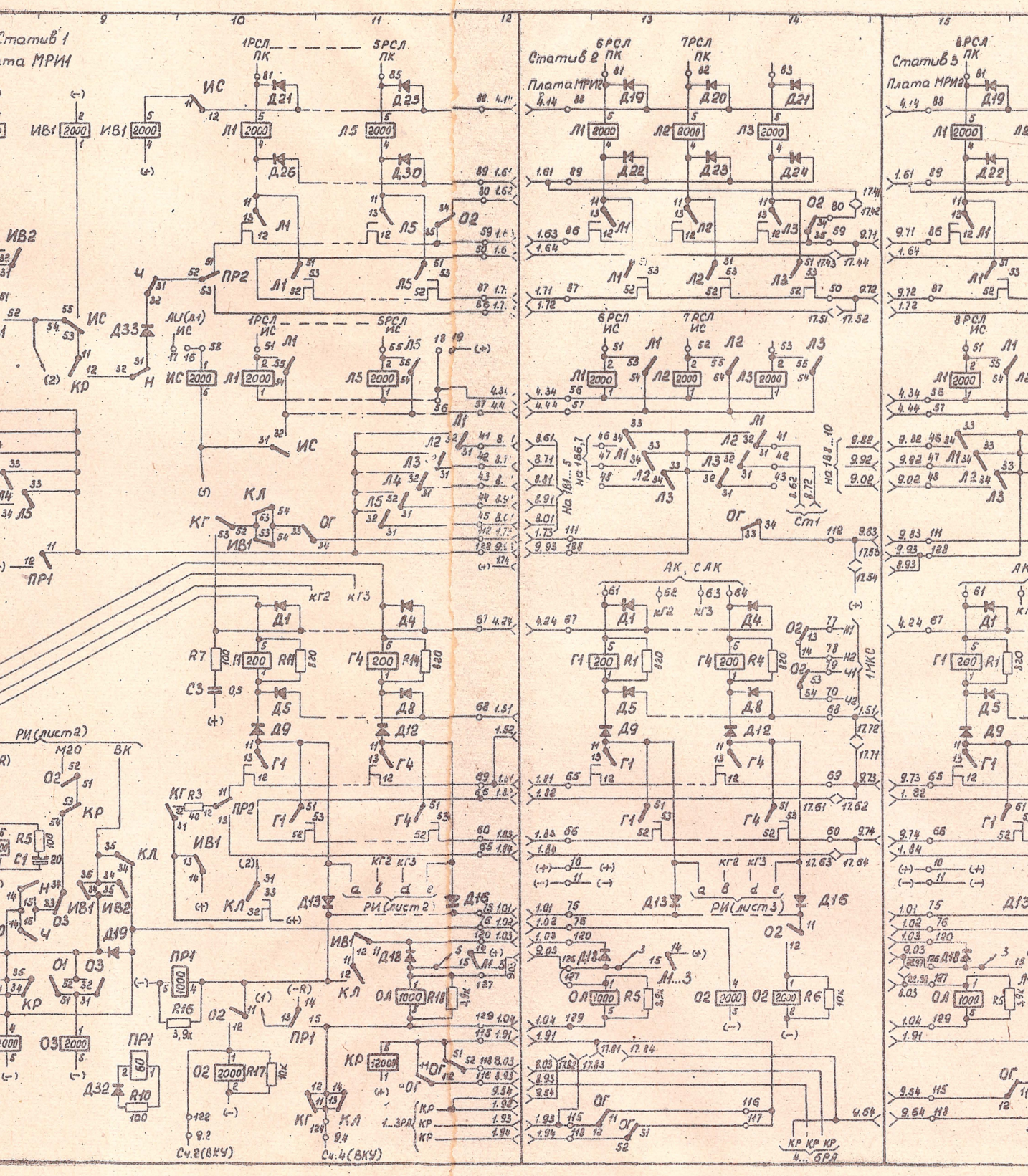
Статив 1
Плата МРИ1
Статив 2
Плата МРИ2
Статив 3
Плата МРИ2
1РСЛ ПК
5РСЛ ПК
6РСЛ ПК
7РСЛ ПК
8РСЛ ПК
1РСЛ ИС
5РСЛ ИС
6РСЛ ИС
7РСЛ ИС
8РСЛ ИС
АК, САК
1МКС
РИ (лист 2)
РИ (лист 3)
Сч.2 (ВКУ)
Сч.4 (ВКУ)
4...6РА
1...3РА

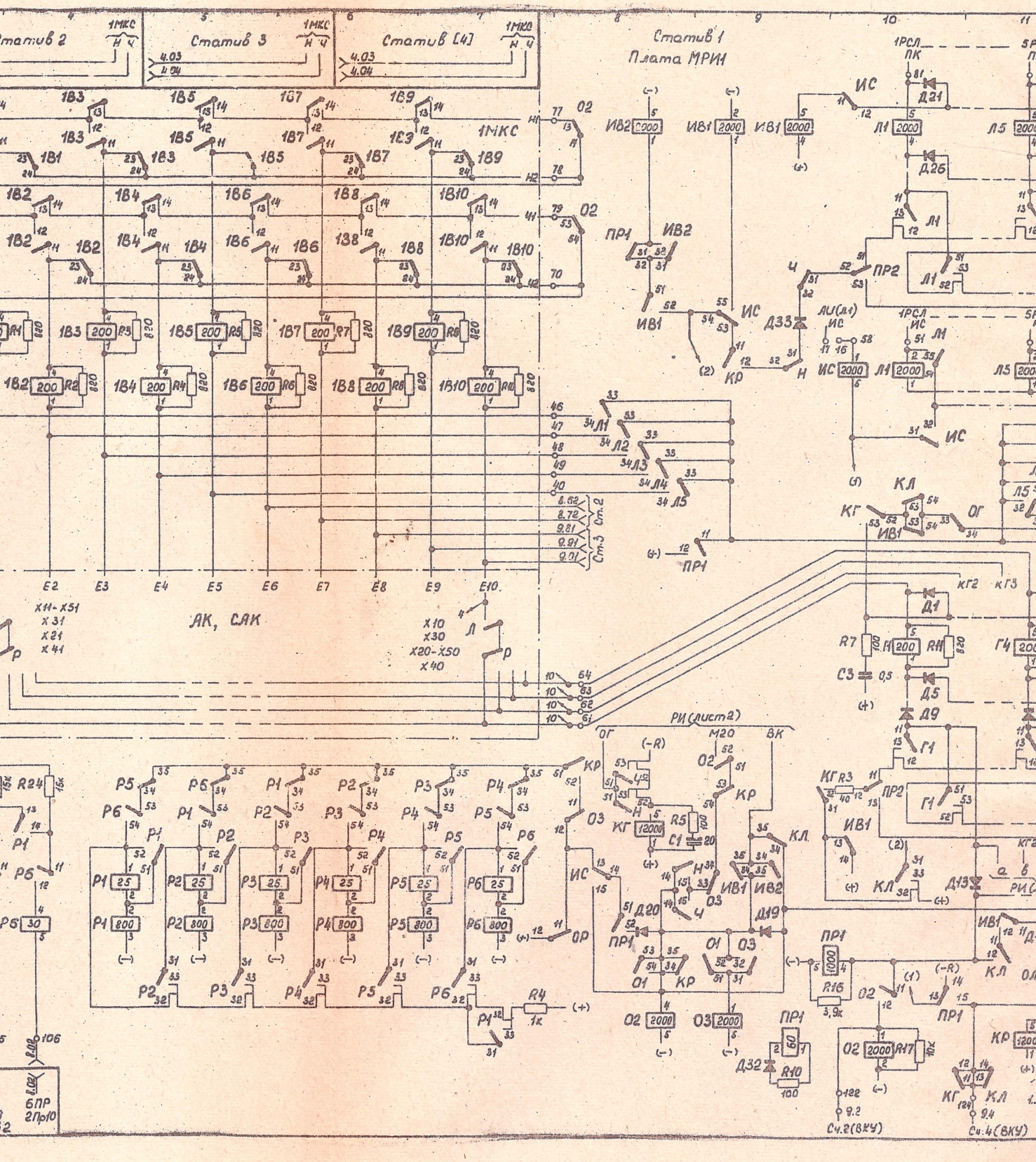
Статив 2
Статив 3
Статив [4]
Статив 1
Плата МРИ1
1МКС
АК, САК
РИ (лист 2)
Сч.2 (ВКУ)
Сч.4 (ВКУ)

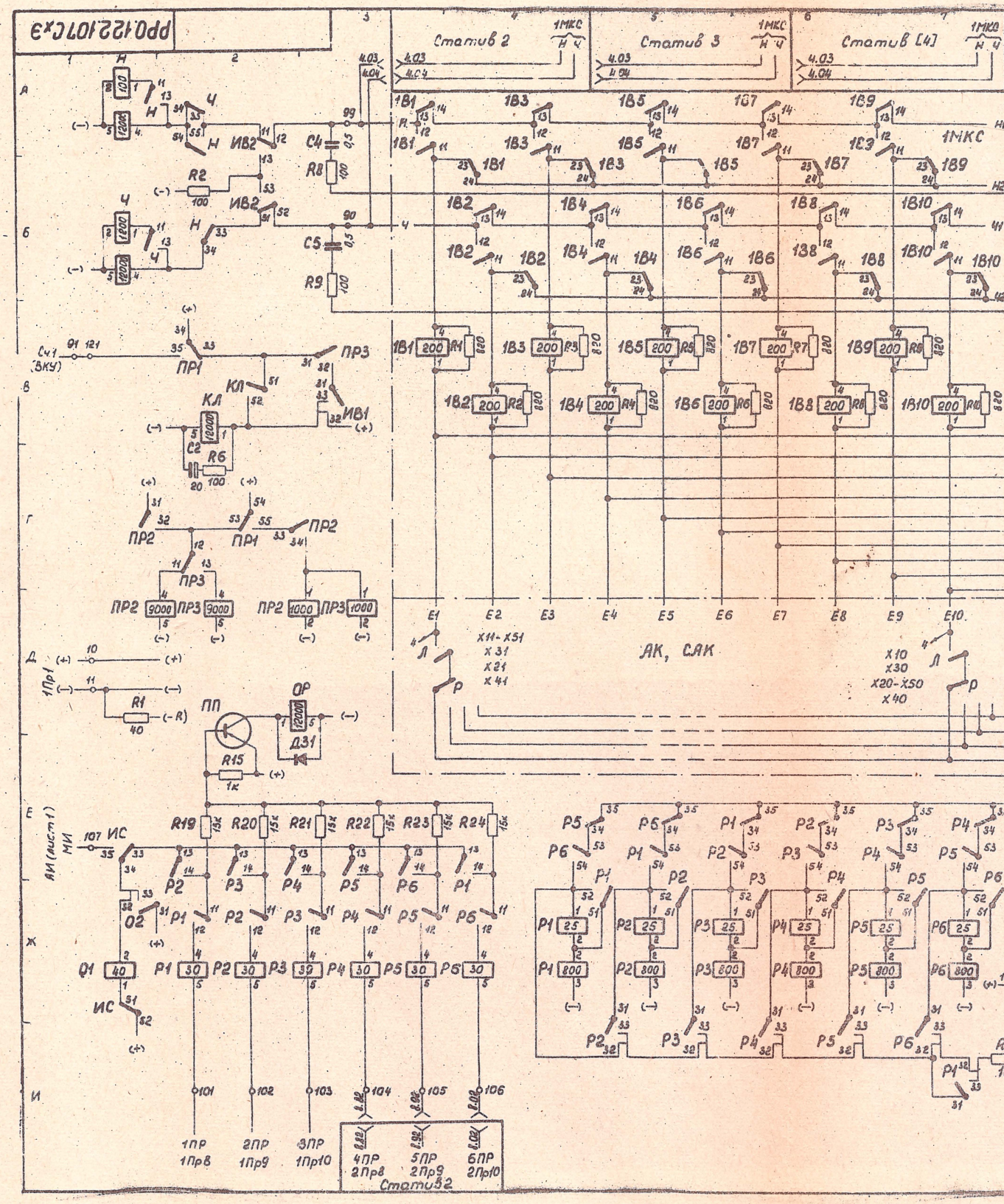

РР0.122.107Сх3
Статив 2
Статив 3
Статив [4]
1МКС
АК, САК
Статив 2

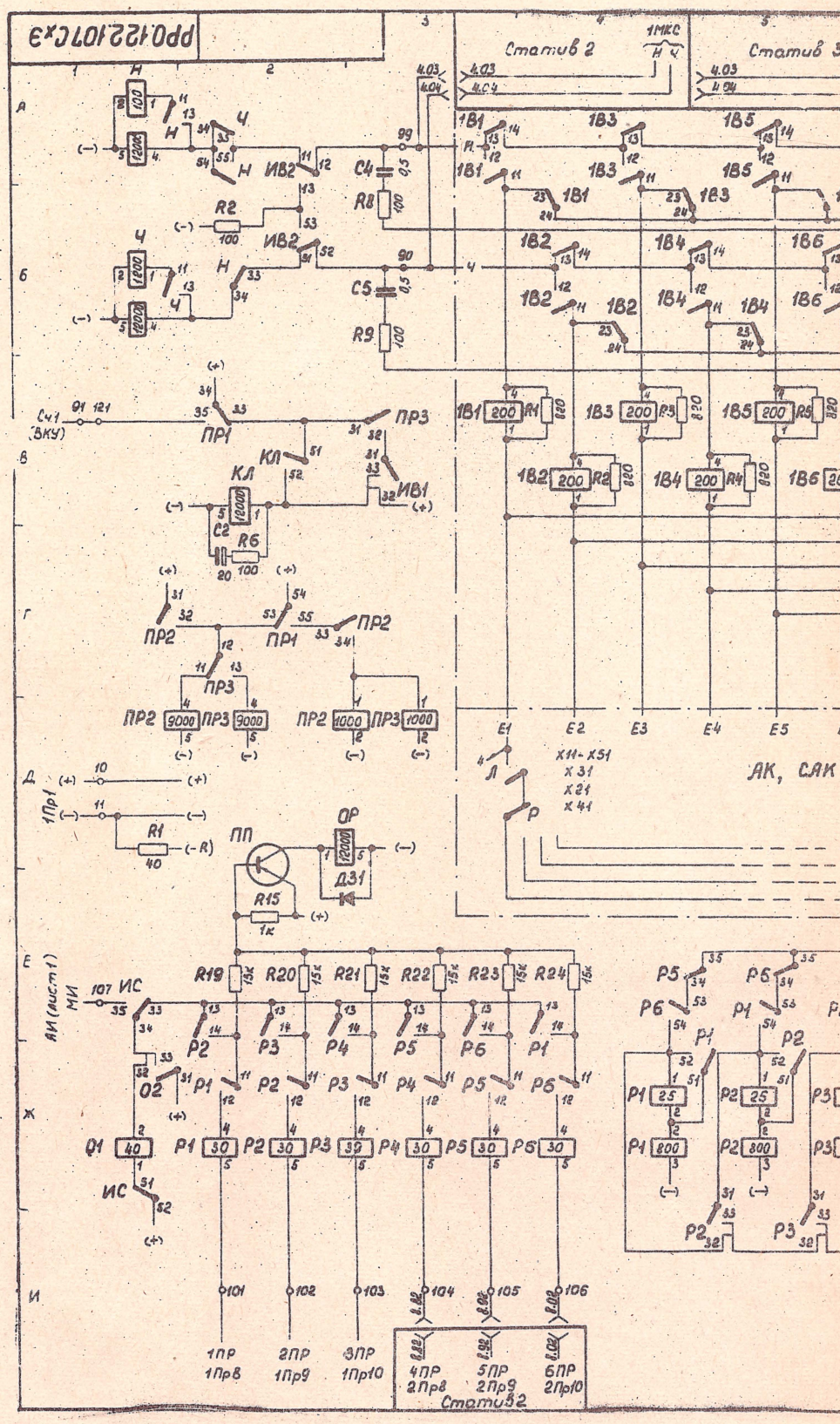

РРО.122.107Сх3
Статив 2
Статив 3
1МКС
Н Ч
Сч1 (ВКУ)
ПР1
ПР2
ПР3
КЛ
ИВ1
ИВ2
С2
С4
С5
R2
R6
R8
R9
1В1
1В2
1В3
1В4
1В5
1В6
R1
R2
R3
R4
R5
R6
Е1
Е2
Е3
Е4
Е5
Л
Р
Х11-Х51
Х31
Х21
Х41
АК, САК
1Пр1
R1
ПП
ОР
Д31
R15
1к
АИ (лист 1)
МИ
ИС
R19
R20
R21
R22
R23
R24
Р1
Р2
Р3
Р4
Р5
Р6
О2
О1
1ПР
1Пр8
2ПР
1Пр9
3ПР
1Пр10
4ПР
2Пр8
5ПР
2Пр9
6ПР
2Пр10
Статив 2

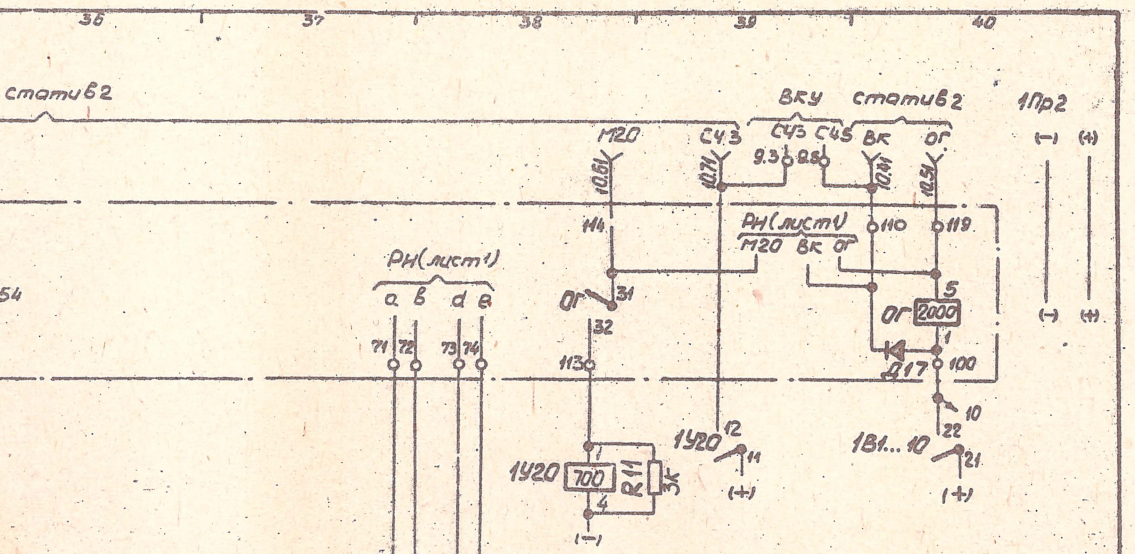

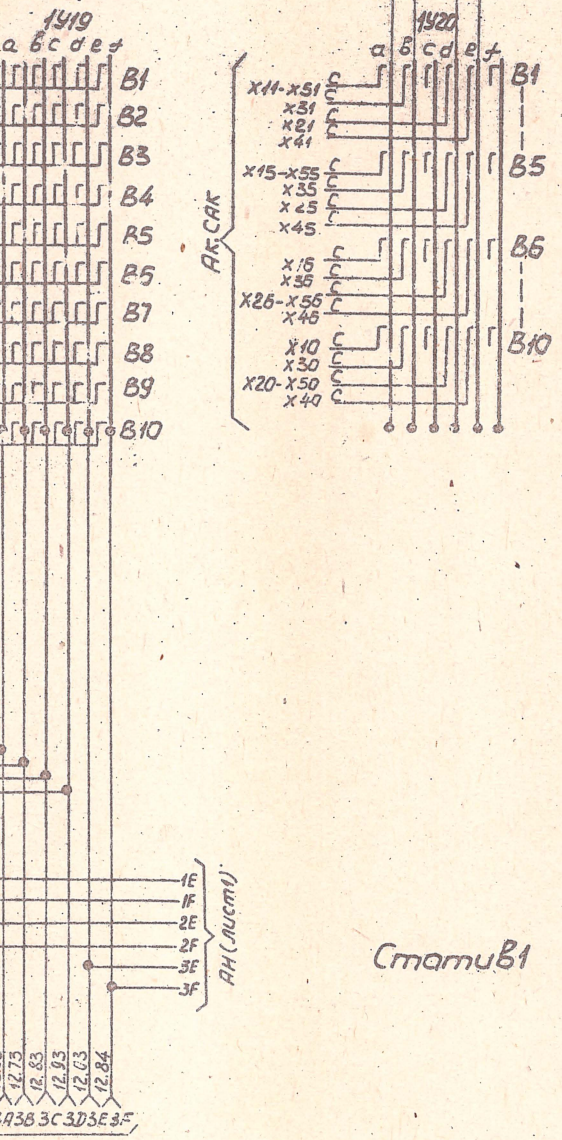

Провода „С" АК и САК выведены на пальные штифты статива для подключения аппаратуры АОН

АК, САК	штырь
X11...X10	1.1...10
X21...X20	2.1...10
X31...X30	3.1...10
X41...X40	4.1...10
X51...X50	5.1...10

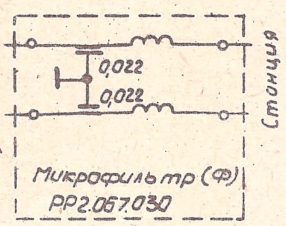

СтативВ1

Ступень РН	РРО.122.107Сх3		
Схема принципиальная электрическая	Литера	Вес	Масшт.
	Лист 2	Листов 4	

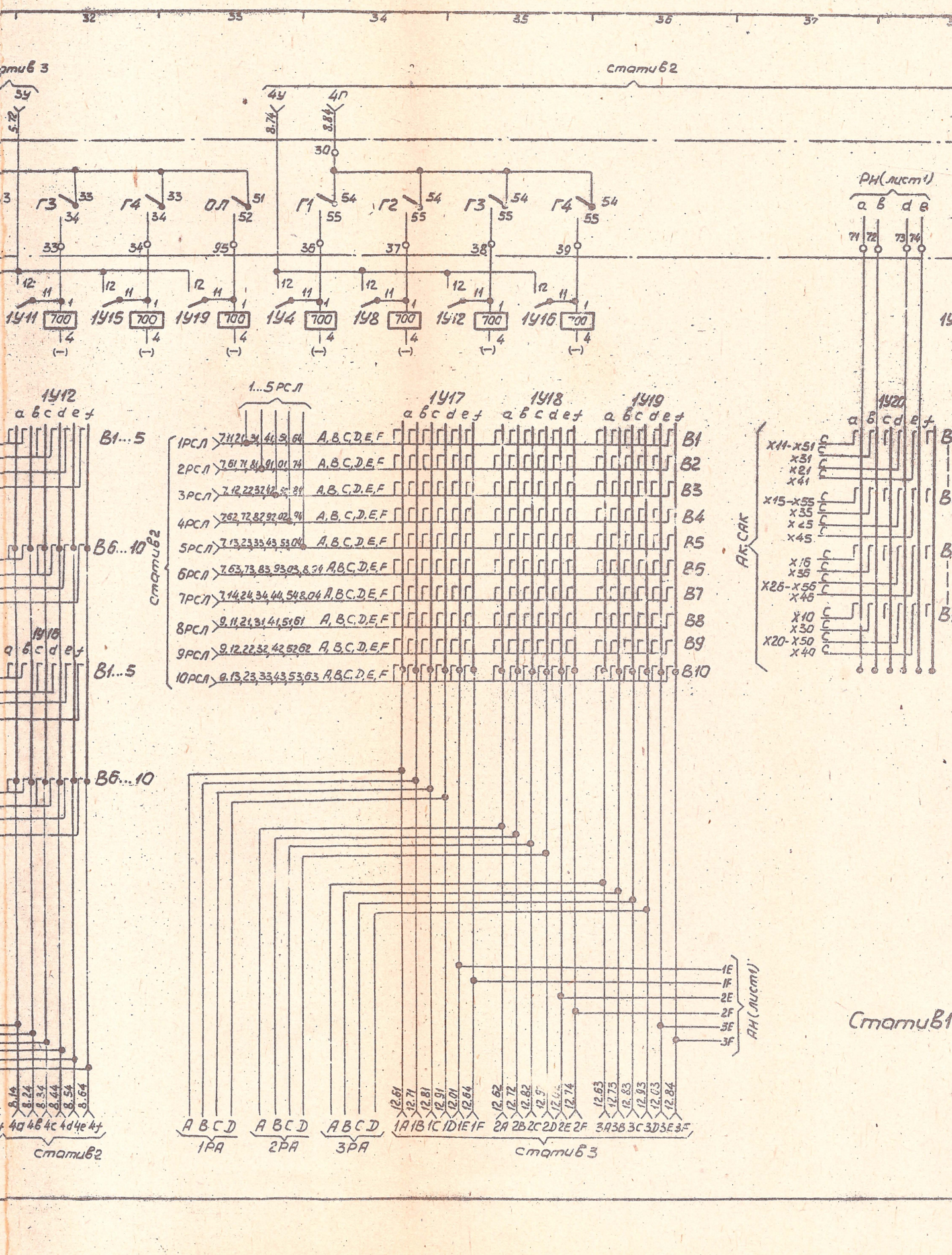
32
33
34
35
36
37
статив 3
статив 2
5У
4У
4П
5.74
8.74
8.84
30
Г3
Г4
ОЛ
Г1
Г2
Г3
Г4
33
34
51
52
54
55
1У11
1У15
1У19
1У4
1У8
1У12
1У16
700
РН(лист1)
a b d e
71 72 73 74
1У12
1У18
1У17
1У18
1У19
1У20
a b c d e f
1...5 РСЛ
1РСЛ
2РСЛ
3РСЛ
4РСЛ
5РСЛ
6РСЛ
7РСЛ
8РСЛ
9РСЛ
10РСЛ
A, B, C, D, E, F
B1
B2
B3
B4
B5
B6
B7
B8
B9
B10
В1...5
В6...10
АК;САК
X11-X51
X31
X21
X41
X15-X55
X35
X25
X45
X16
X36
X26-X56
X46
X10
X30
X20-X50
X40
1E
1F
2E
2F
3E
3F
АН(лист1)
СтативВ1
1А 1В 1С 1D 1E 1F 2A 2B 2C 2D 2E 2F 3A 3B 3C 3D 3E 3F
1РА
2РА
3РА
статив 3
статив 2

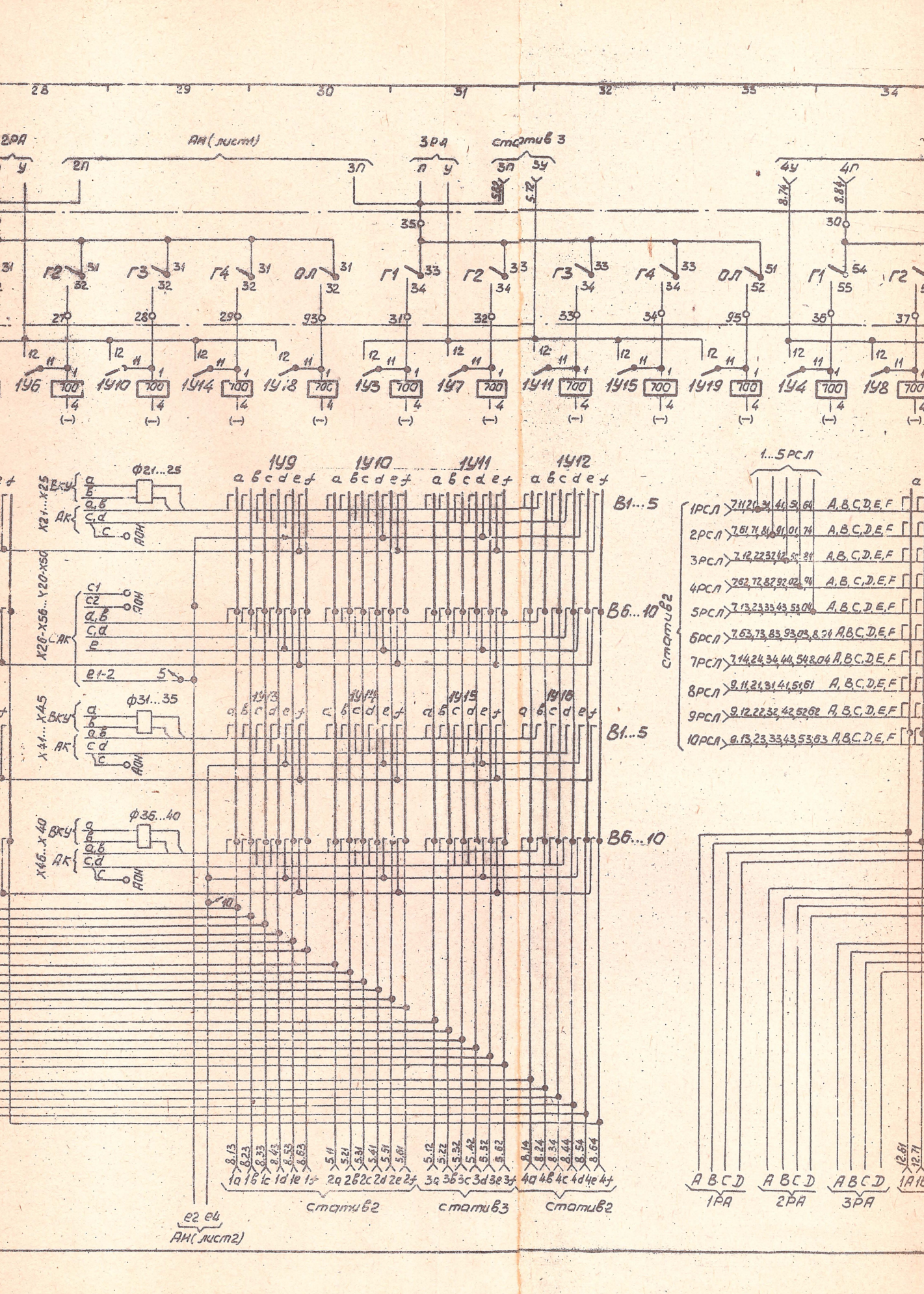
28
29
30
31
32
33
34
2РА
АИ (лист1)
3РА
статив 3
2П
2У
3П
3У
4У
4П
Г2
Г3
Г4
ОЛ
Г1
1У6
1У10
1У14
1У18
1У3
1У7
1У11
1У15
1У19
1У4
1У8
1У9
1У12
1У13
1У16
Ф21...25
Ф31...35
Ф36...40
ВКУ
АК
АОН
В1...5
В6...10
1...5РСЛ
1РСЛ
2РСЛ
3РСЛ
4РСЛ
5РСЛ
6РСЛ
7РСЛ
8РСЛ
9РСЛ
10РСЛ
A, B, C, D, E, F
статив2
статив3
1РА
2РА
3РА
АИ (лист2)

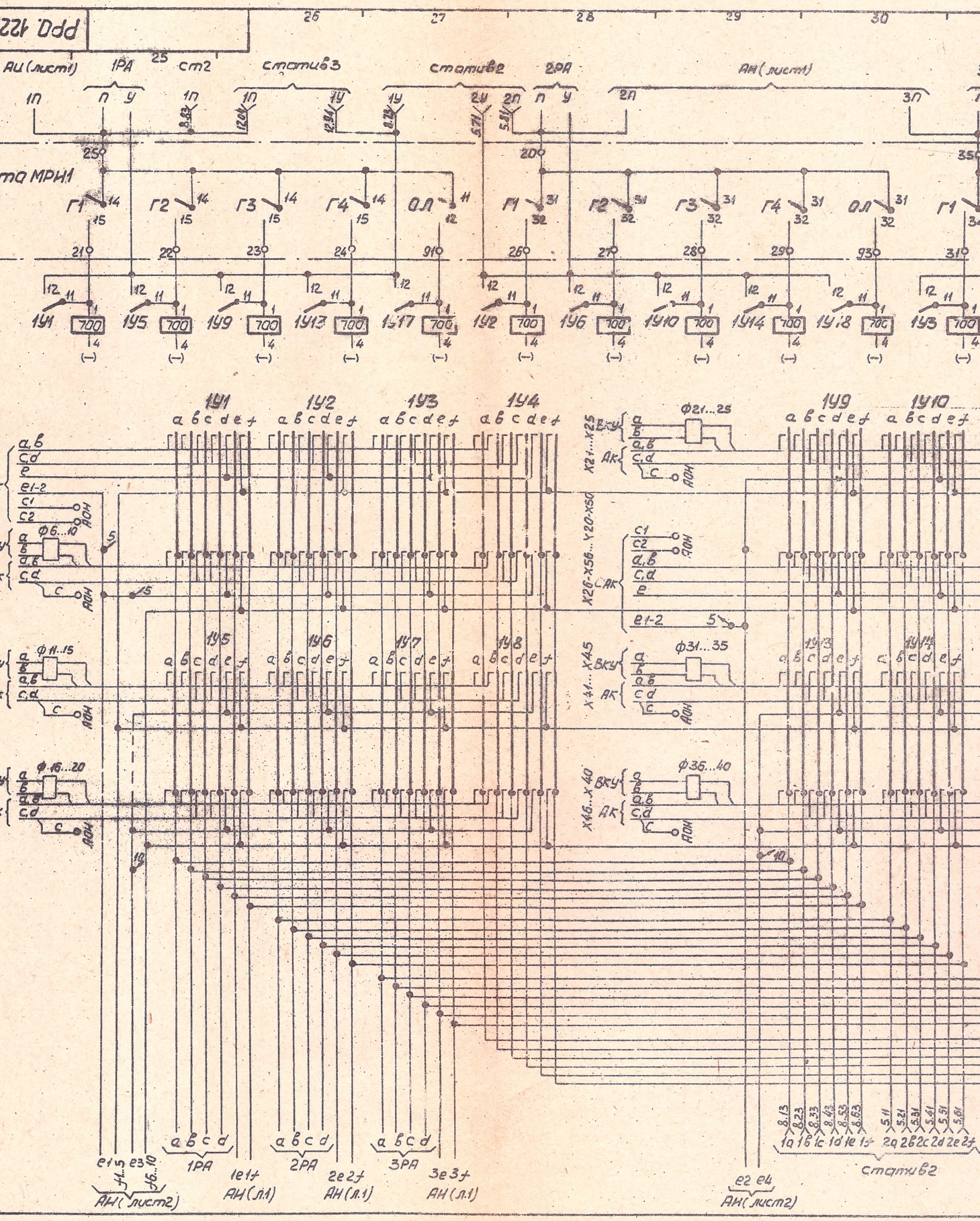

РРД 122
АИ (лист1)
1РА
ст2
статив3
статив2
2РА
АН (лист1)
та МРН1
Г1
Г2
Г3
Г4
ОЛ
1У1
1У2
1У3
1У4
1У5
1У6
1У7
1У8
1У9
1У10
1У13
1У14
700
Ф6...10
Ф11...15
Ф16...20
Ф21...25
Ф31...35
Ф36...40
Вку
Ак
АОН
1РА
2РА
3РА
АН (лист2)
АН (л.1)
статив2

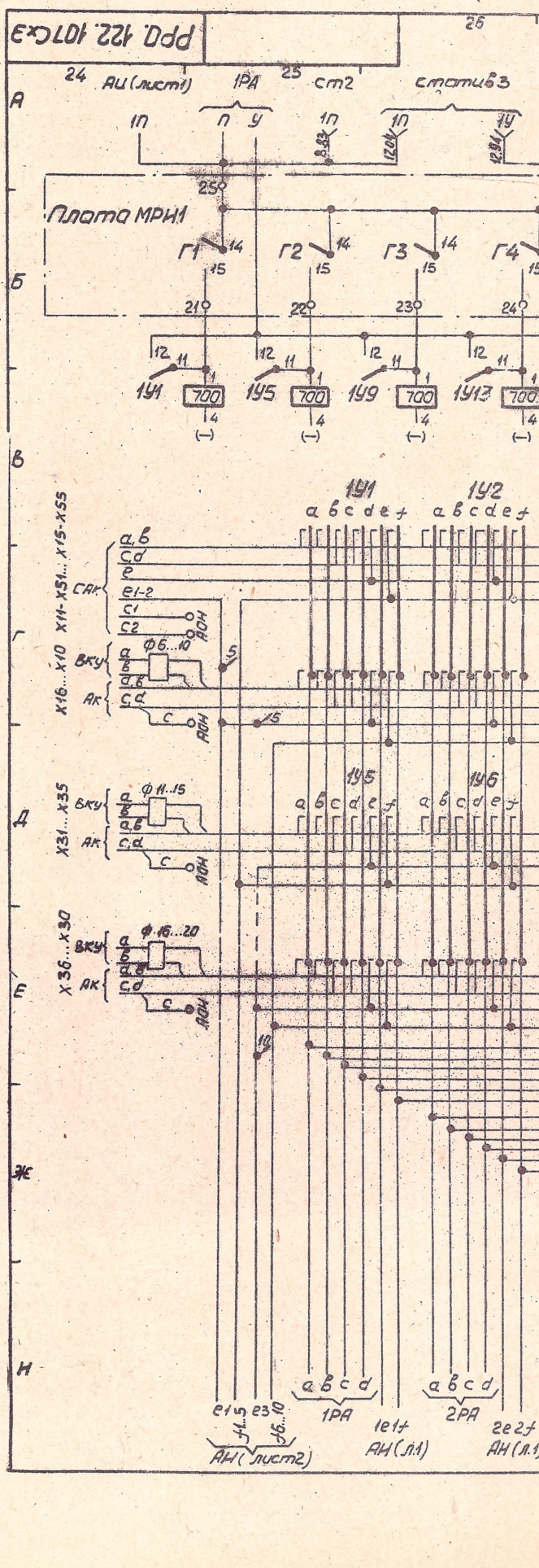
РРО. 122. 107 Сх3
26
24
АИ (лист1)
1РА
25
ст2
статив3
А
1П
П
У
1П
1П
1У
8,83
12,04
12,94
25
Плата МРН1
Г1
Г2
Г3
Г4
14
15
Б
21
22
23
24
12
11
1У1
1У5
1У9
1У13
700
4
(–)
В
1У1
1У2
a b c d e f
X11-X51...X15-X55
CAK
a,b
c,d
e
e1-2
c1
c2
АОН
Г
X16...X10
ВКУ
Ф6...10
a
b
a,b
AK
c,d
c
5
АОН
1У5
1У6
Д
X31...X35
ВКУ
Ф11...15
a
b
a,b
AK
c,d
c
АОН
X36...X30
ВКУ
Ф16...20
a
b
a,b
AK
c,d
c
АОН
Е
10
Ж
Н
a b c d
1РА
a b c d
2РА
e1
f1...5
e3
f6...10
АН (лист2)
1e1f
АН (л.1)
2e2f
АН (л.1)

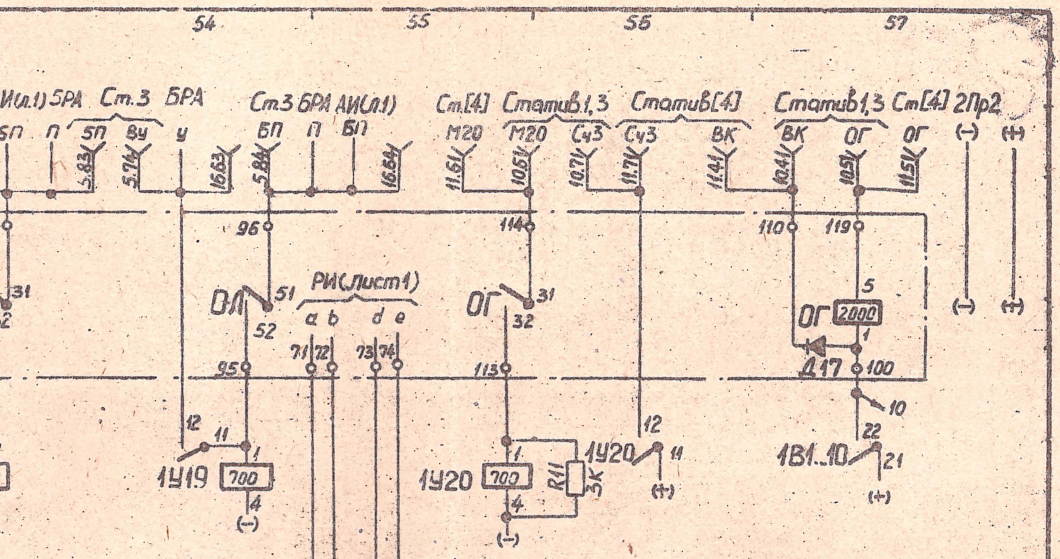

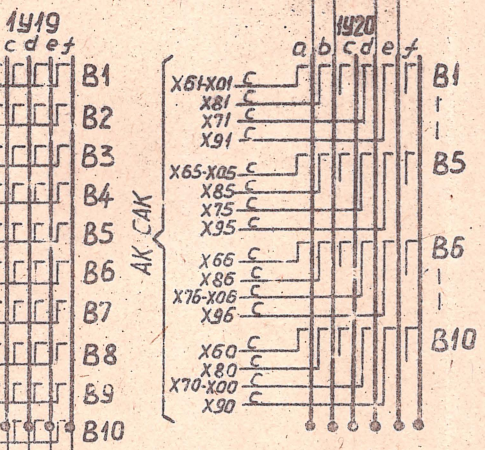

1. Провода „С" АК и САК выведены на паяльные штифты статива для подключения аппаратуры АОН

АК, САК	Штифты
X61... X60	1.1... 10
X71... X70	2.1... 40
X81... X80	3.1... 10
X91... X90	4.1... 10
X01... X00	5.1... 10

2. Стативные ножи без наименования провода-кроссировочные (Ш16)

3. При емкости станции 100 NN поставить перемычки на стативе 2 Ш16: 21-31, 22-32, 23-33, 24-34, 71-81, 72-82, 73-83, 74-84.

4. При емкости станции 150 и 200 NN поставить перемычки на стативе 2 Ш16: 11-21, 12-22, 13-23, 14-24, 61-71, 62-72, 63-73, 64-74.

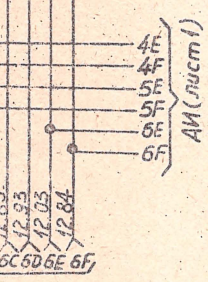

Статив 2

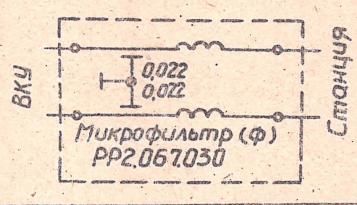

Ступень РИ	РР0.122.107Сх3		
Схема принципиальная электрическая	Литера	Вес	Масшт.
	Лист 3	Листов 4	

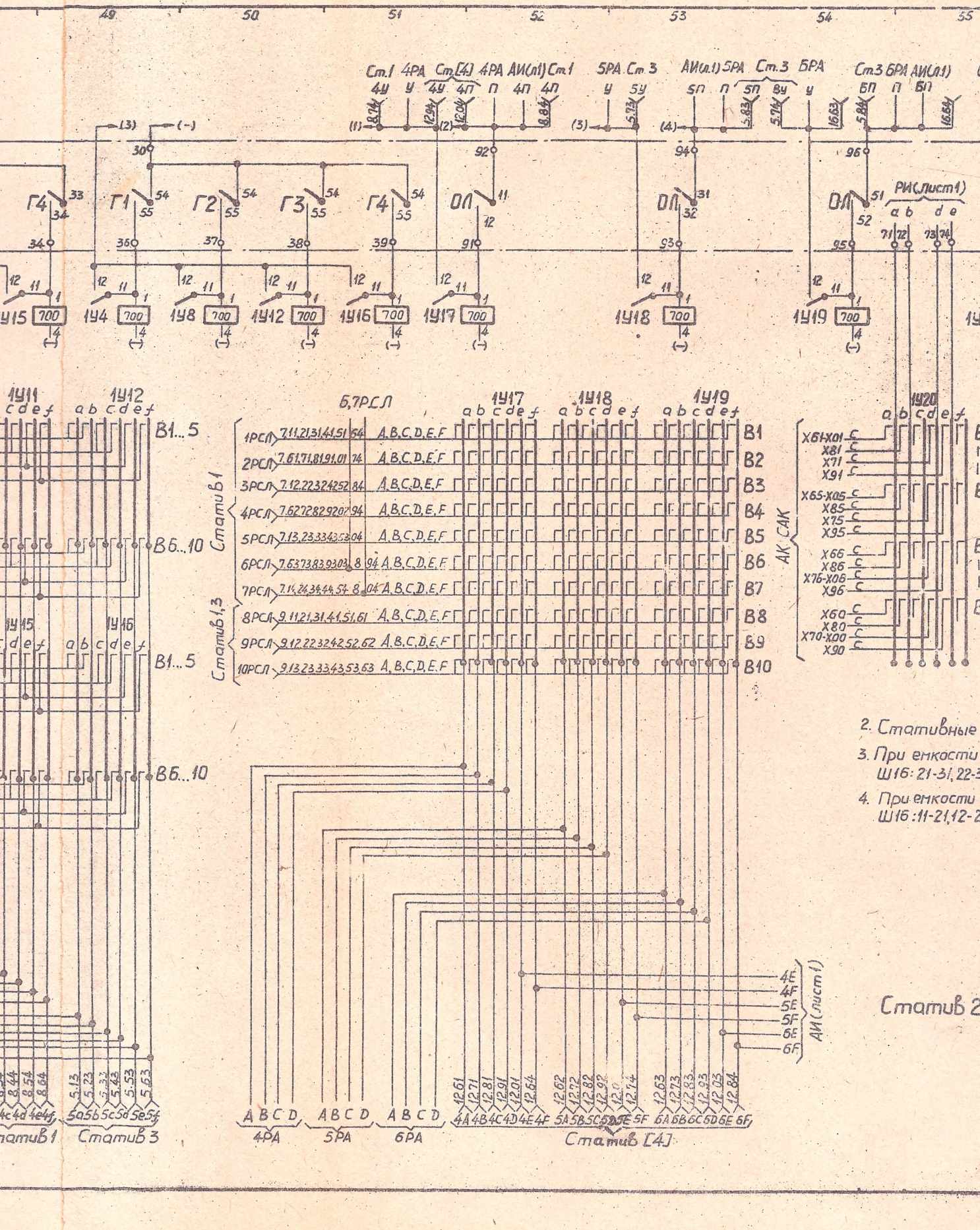

2. Стативные

3. При емкости
Ш16: 21-31, 22-3

4. При емкости
Ш16: 11-21, 12-2

Статив 2

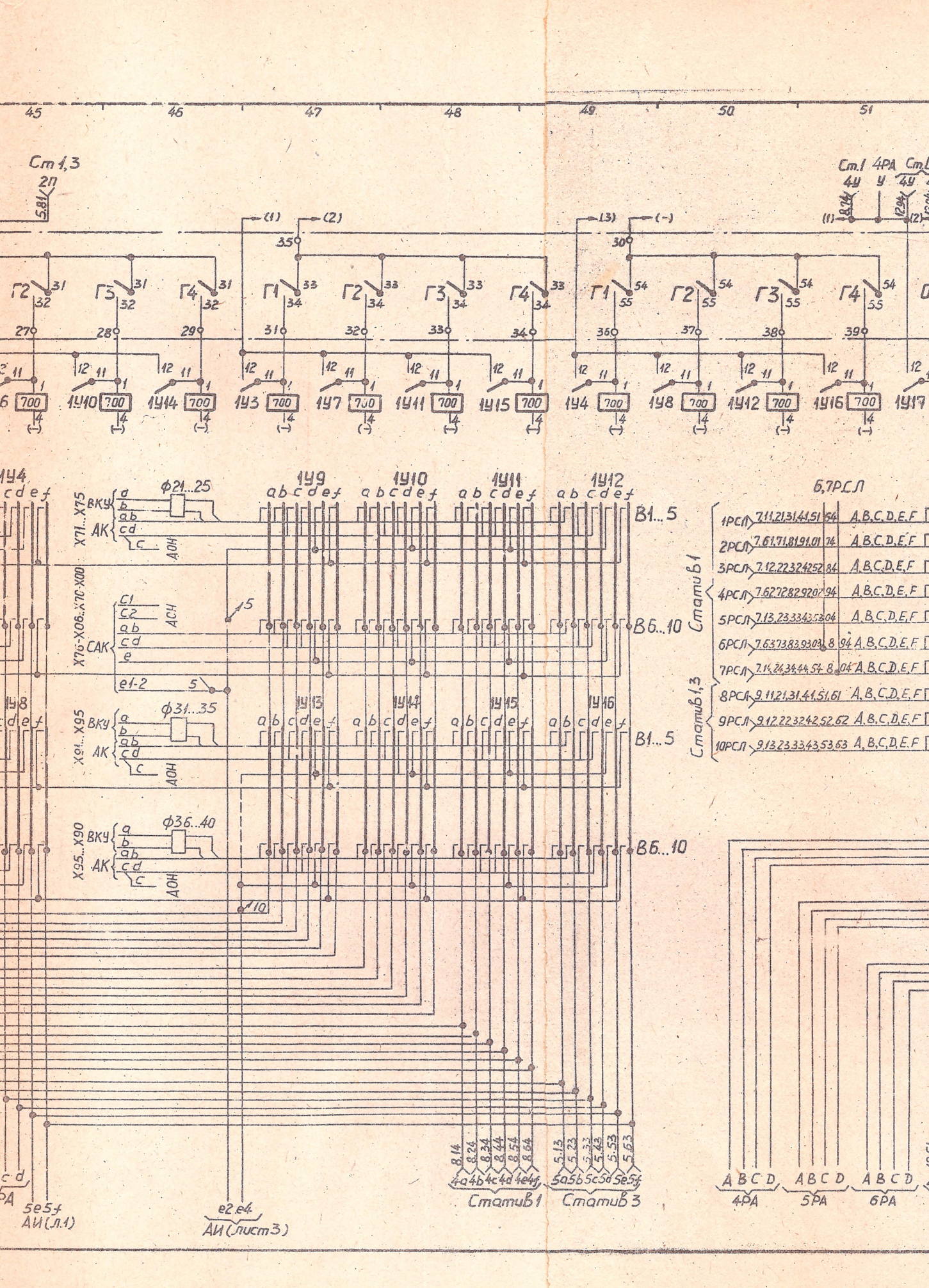
45
46
47
48
49
50
51
Ст 1,3
2П
5.81
(1)
(2)
(3)
(-)
35
30
Г2 31 32
Г3 31 32
Г4 31 32
Г1 33 34
Г2 33 34
Г3 33 34
Г4 33 34
Г1 54 55
Г2 54 55
Г3 54 55
Г4 54 55
27
28
29
31
32
33
34
36
37
38
39
1У10 700
1У14 700
1У3 700
1У7 700
1У11 700
1У15 700
1У4 700
1У8 700
1У12 700
1У16 700
1У17
Ст.1 4РА Ст.
4У У 4У
8.74
12.94
(1)
(2)
1У4
1У8
1У9
1У10
1У11
1У12
1У13
1У14
1У15
1У16
ВКУ
АК
САК
АОН
АСН
Ф21...25
Ф31...35
Ф36...40
X71...X75
X76-X06..X70-X00
X91...X95
X95...X90
В1...5
В6...10
5
10
e1-2
Б,7РСЛ
1РСЛ 7.11,21,31,41,51,61 64 A,B,C,D,E,F
2РСЛ 7.61,71,81,91,01 74 A,B,C,D,E,F
3РСЛ 7.12,22,32,42,52 84 A,B,C,D,E,F
4РСЛ 7.62,72,82,92,02 94 A,B,C,D,E,F
5РСЛ 7.13,23,33,43,53 04 A,B,C,D,E,F
6РСЛ 7.63,73,83,93,03 8 94 A,B,C,D,E,F
7РСЛ 7.14,24,34,44,54 8 04 A,B,C,D,E,F
8РСЛ 9.11,21,31,41,51,61 A,B,C,D,E,F
9РСЛ 9.12,22,32,42,52,62 A,B,C,D,E,F
10РСЛ 9.13,23,33,43,53,63 A,B,C,D,E,F
Статив 1
Статив 2
Статив 3
8.14
8.24
8.34
8.44
8.54
8.64
5.13
5.23
5.33
5.43
5.53
5.63
4a4b4c4d4e4f
5a5b5c5d5e5f
A B C D
4РА
5РА
6РА
5e5f
АИ (л.1)
e2 e4
АИ (лист 3)

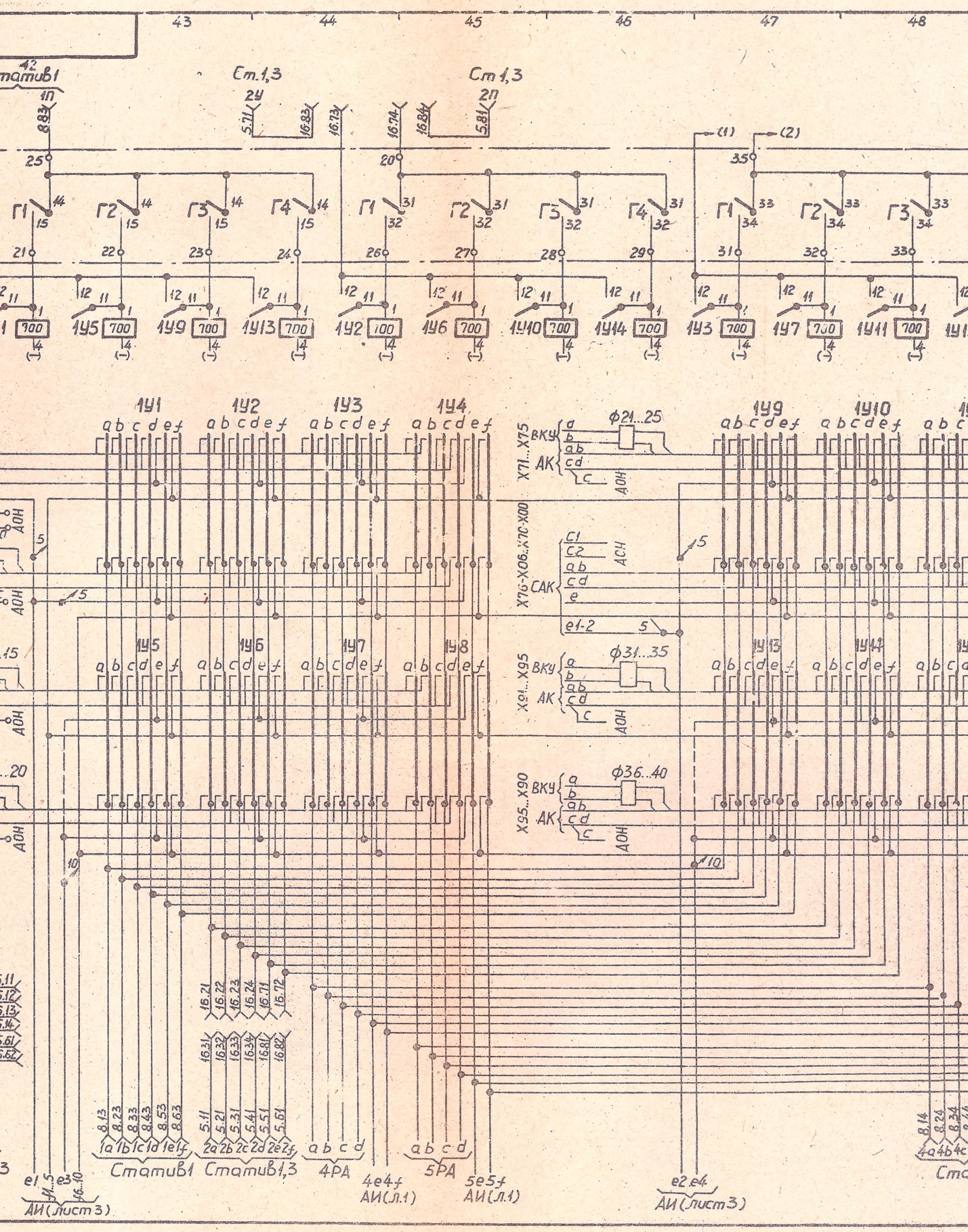

Ст.1,3
Ст 1,3
Г1
Г2
Г3
Г4
1У1
1У2
1У3
1У4
1У5
1У6
1У7
1У8
1У9
1У10
1У11
1У13
1У14
Ф21...25
Ф31...35
Ф36...40
X71...X75
X76-X06...X70-X00
X91...X95
X95...X90
ВКУ
АК
АОН
САК
Статив1
Статив1,3
4РА
5РА
4е4f
АИ(л.1)
5е5f
АИ(л.1)
e2 e4
АИ(лист3)
e1
АИ(лист3)

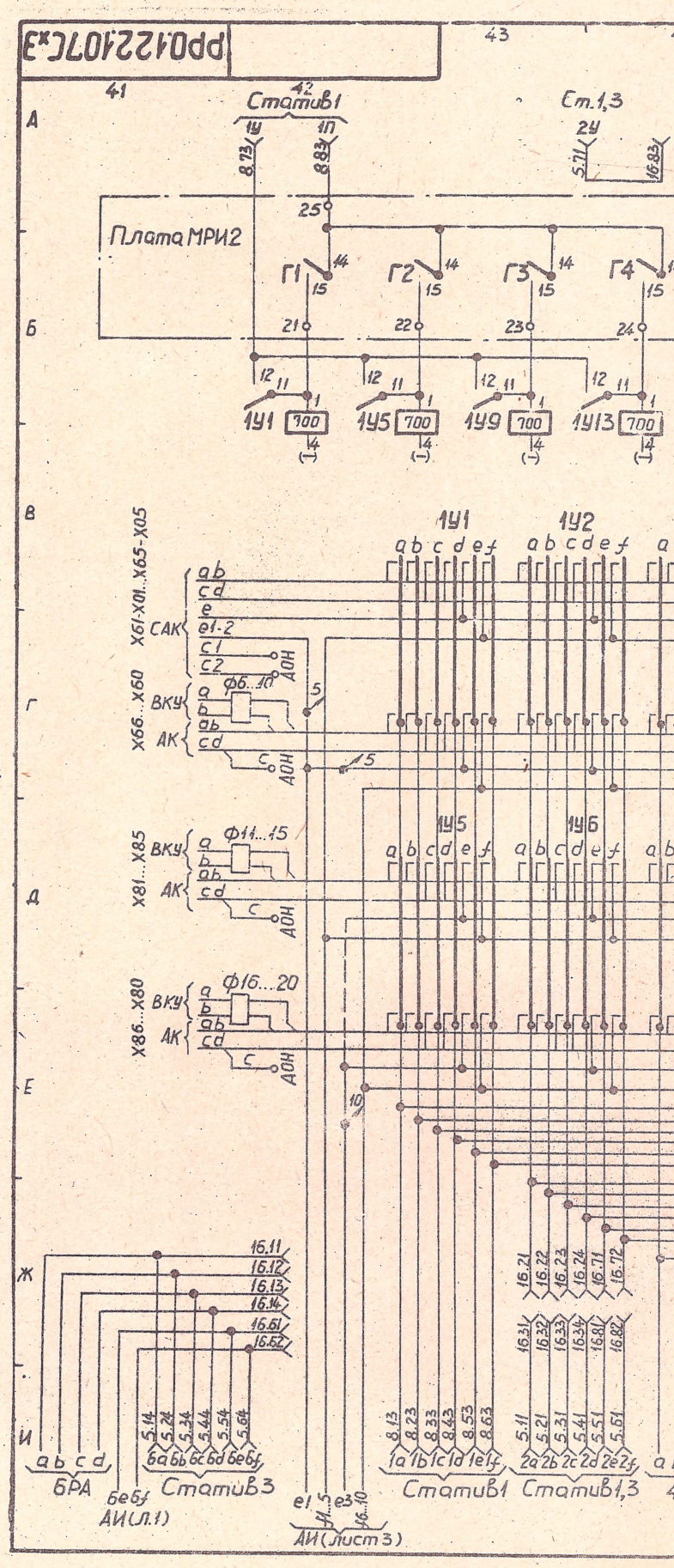

РР01221 07Сх3
43
41
42
Статив1
Ст.1,3
Плата МРИ2
Г1
Г2
Г3
Г4
1У1
1У5
1У9
1У13
700
1У1
1У2
1У5
1У6
X61-X01...X65-X05
X66...X60
X81...X85
X86...X80
САК
ВКУ
АК
АОН
Ф6...10
Ф11...15
Ф16...20
БРА
АИ(Л.1)
Статив3
АИ(лист3)
Статив1
Статив1,3

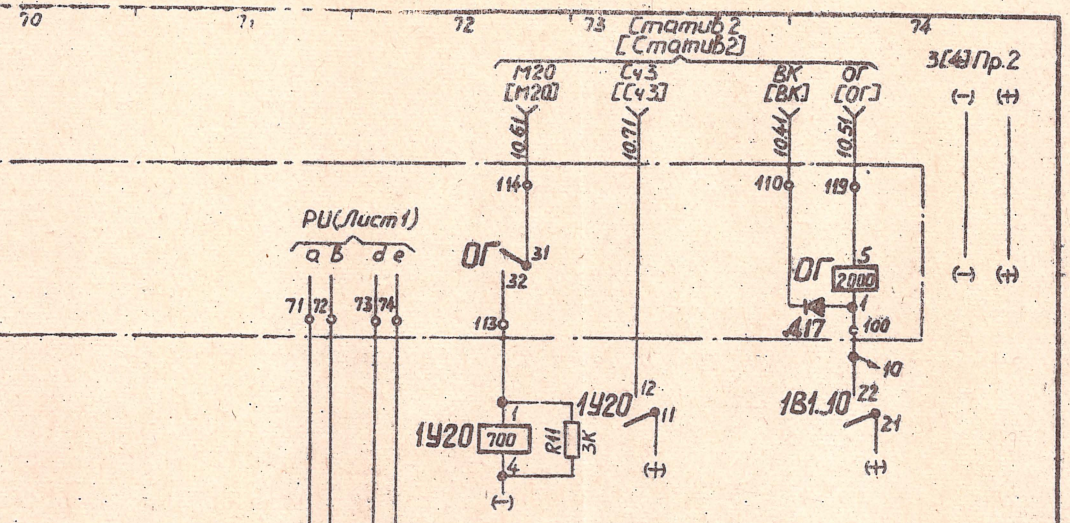

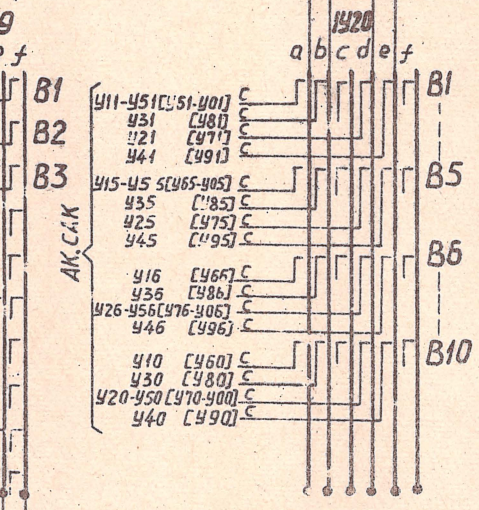

1. Провода „с" АК и САК выведены на паяльные штифты статива для подключения аппаратуры АОН.

АК САК	Штифты
У11...У10 [У61...У60]	1.1...10
У21...У20 [У71...У70]	2.1...10
У31...У30 [У81...У80]	3.1...10
У41...У40 [У91...У90]	4.1...10
У51...У50 [У01...У00]	5.1...10

2. Все обозначения в квадратных скобках-для статива [4], т.е. для второго статива 3, используемого при расширении емкости станции со 150 до 200 NN

3. Стативные ножи без наименования провода-кроссировочные (Ш27, Ш28)

4. При емкости станции 150 NN поставить перемычки на стативе 3
Ш27: 61-71, 62-72, 63-73, 64-74;
Ш28: 11-12, 21-22, 31-32, 41-42, 51-52, 61-62, 71-72, 81-82, 91-92, 01-02, 15-16, 25-26, 35-36, 45-46, 55-56, 65-66, 75-76, 85-86

5. При емкости станции 200 NN поставить перемычки на стативе 3
Ш27: 61-71, 62-72, 63-73, 64-74;
Ш28: 11-12, 21-22, 31-32, 41-42, 51-52, 61-62, 71-72, 81-82, 91-92, 01-02, 13-14, 23-24, 33-34, 43-44, 53-54, 63-64, 73-74, 83-84, 93-94, 03-04, 15-16, 25-26, 35-36, 45-46, 55-56, 65-66, 75-76, 85-86, 17-18, 27-28, 37-38, 47-48, 57-58, 67-68, 77-78, 87-88
на стативе [4]
Ш27: 71-81, 72-82, 73-83, 74-84;
Ш28: 11-12-13, 21-22-23, 31-32-33, 41-42-43, 51-52-53, 61-62-63, 71-72-73, 81-82-83, 91-92-93
01-02-03, 15-16-17, 25-26-27, 35-36-37,
45-46-47, 55-56-57, 65-66-67, 75-76-77,
85-86-87;

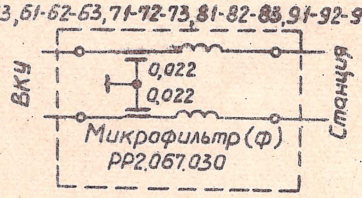

Статив 3[4]

Ступень РИ	РР0.122.107[СхЭ		
Схема принципиальная электрическая	Литера	Вес	Масшт.
	Лист 4	Листов 4	

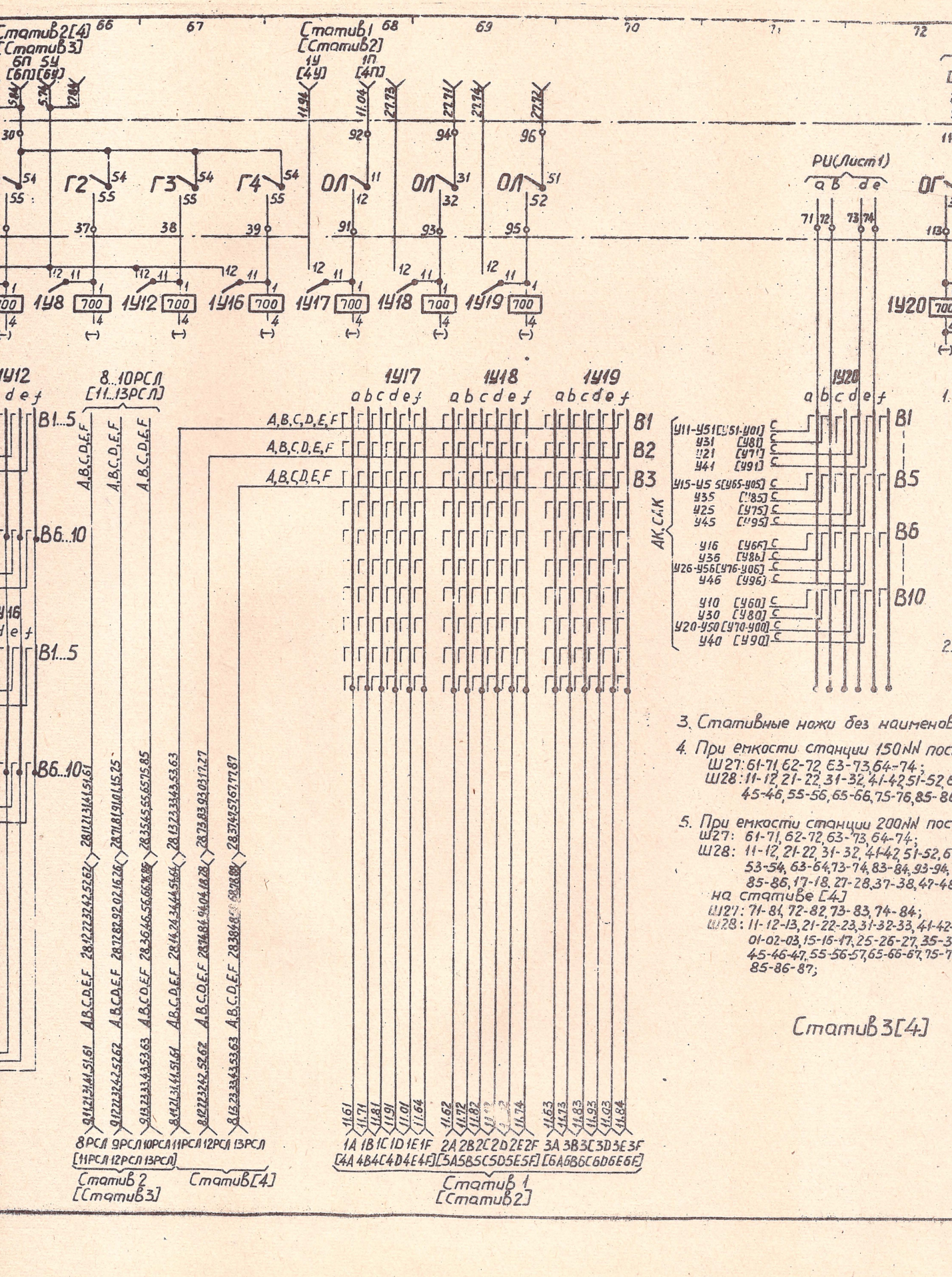

3. Стативные ножи без наименов

4. При емкости станции 150NN пос
Ш27: 61-71, 62-72, 63-73, 64-74;
Ш28: 11-12, 21-22, 31-32, 41-42, 51-52, 6
45-46, 55-56, 65-66, 75-76, 85-86

5. При емкости станции 200NN пос
Ш27: 61-71, 62-72, 63-73, 64-74;
Ш28: 11-12, 21-22, 31-32, 41-42, 51-52, 6
53-54, 63-64, 73-74, 83-84, 93-94,
85-86, 17-18, 27-28, 37-38, 47-48
на стативе [4]
Ш27: 71-81, 72-82, 73-83, 74-84;
Ш28: 11-12-13, 21-22-23, 31-32-33, 41-42-
01-02-03, 15-16-17, 25-26-27, 35-3
45-46-47, 55-56-57, 65-66-67, 75-7
85-86-87;

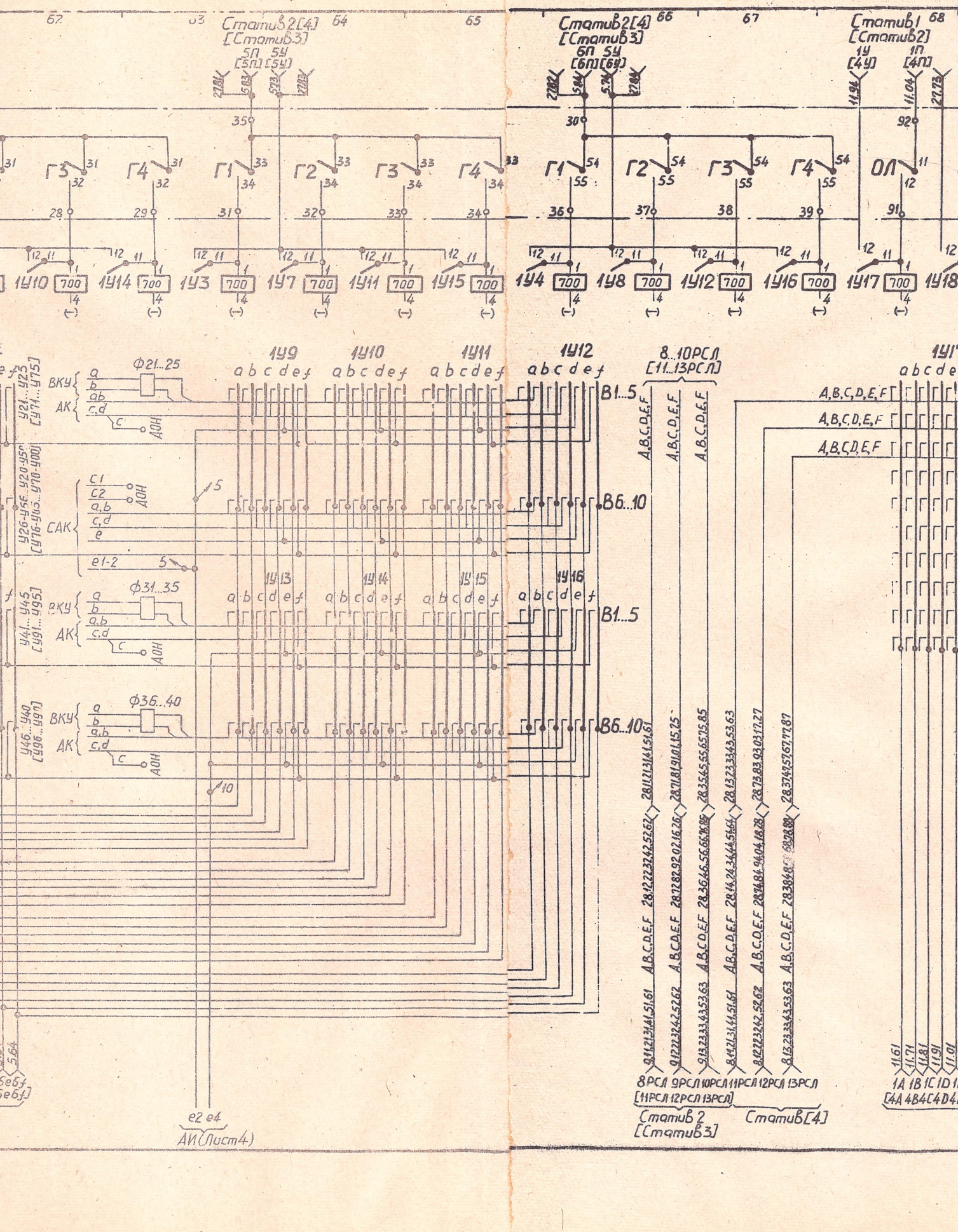
Статив2[4]
[Статив3]
Статив1
[Статив2]
Г1
Г2
Г3
Г4
ОЛ
1У4
1У8
1У12
1У16
1У17
1У18
1У9
1У10
1У11
1У13
1У14
1У15
ВКУ
АК
САК
АОН
Ф21...25
Ф31...35
Ф36...40
8...10РСЛ
[11...13РСЛ]
В1...5
В6...10
8РСЛ 9РСЛ 10РСЛ 11РСЛ 12РСЛ 13РСЛ
[11РСЛ 12РСЛ 13РСЛ]
Статив 2
[Статив3]
Статив[4]
АИ(Лист4)

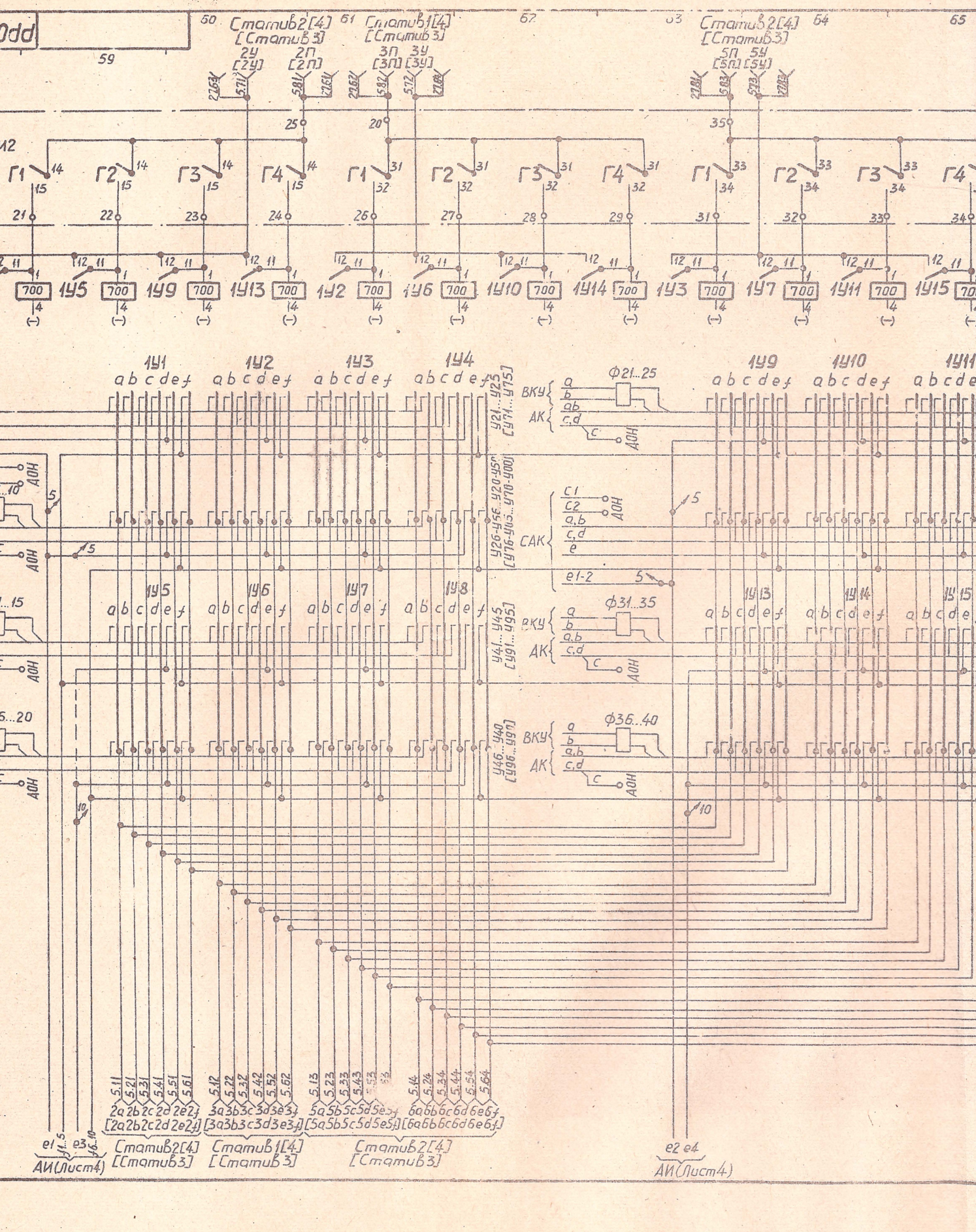

Odd
Статив2[4] [Статив3]
Статив1[4] [Статив3]
Статив2[4] [Статив3]
2У [2У]
2П [2П]
3П [3П]
3У [3У]
5П [5П]
5У [5У]
Г1
Г2
Г3
Г4
1У5
1У9
1У13
1У2
1У6
1У10
1У14
1У3
1У7
1У11
1У15
700
1У1
1У2
1У3
1У4
1У5
1У6
1У7
1У8
1У9
1У10
1У11
1У13
1У14
1У15
a b c d e f
У21...У25 [У71...У75]
У26-У56...У20-У50 [У76-У05...У70-У00]
У41...У45 [У91...У95]
У46...У40 [У96...У97]
ВКУ
АК
АОН
Ф21...25
Ф31...35
Ф36...40
САК
e1-2
2a 2b 2c 2d 2e 2f
[2a 2b 2c 2d 2e 2f]
3a 3b 3c 3d 3e 3f
[3a 3b 3c 3d 3e 3f]
5a 5b 5c 5d 5e 5f
[5a 5b 5c 5d 5e 5f]
6a 6b 6c 6d 6e 6f
[6a 6b 6c 6d 6e 6f]
e1 f1...5 e3 f6...10
АИ(Лист4)
Статив2[4] [Статив3]
Статив1[4] [Статив3]
Статив2[4] [Статив3]
e2 e4
АИ(Лист4)

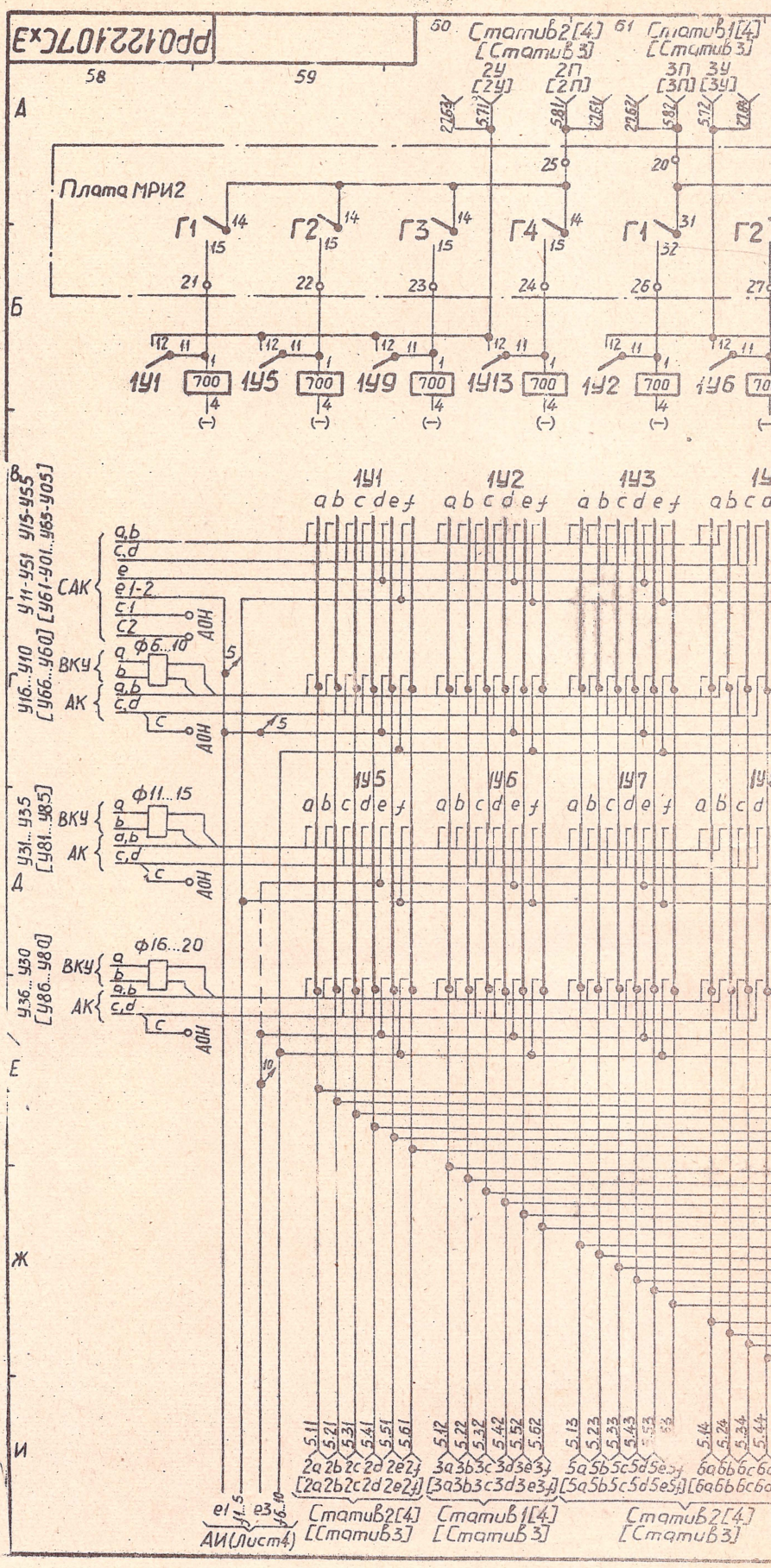

РР0122107Сх3
Статив2[4]
[Статив3]
Статив1[4]
[Статив3]
Плата МРИ2
Г1
Г2
Г3
Г4
1У1
1У5
1У9
1У13
1У2
1У6
700
САК
ВКУ
АК
АОН
Ф6...10
Ф11...15
Ф16...20
АИ(Лист4)

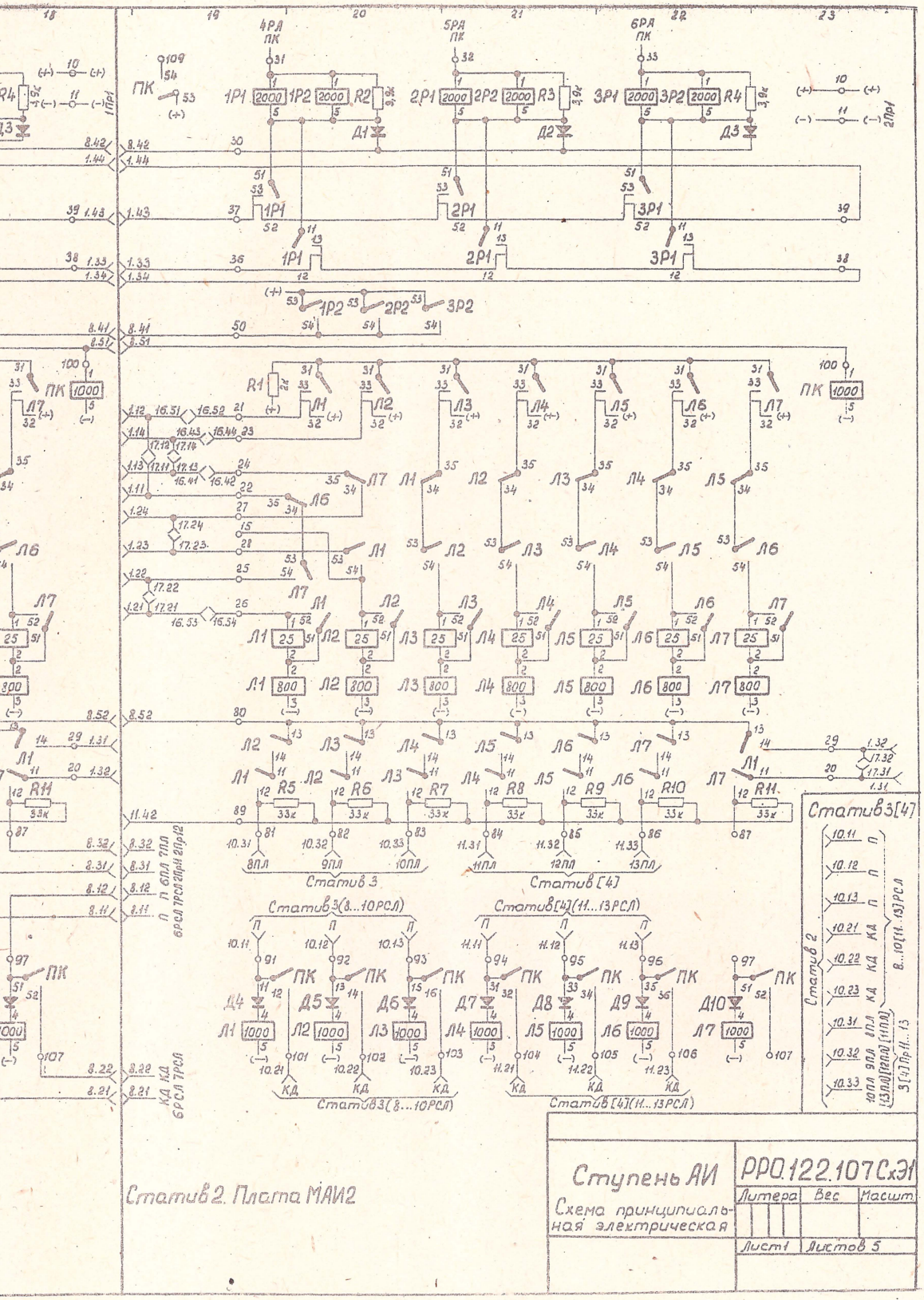

Ступень АИ	РРО.122.107 СхЭ1	
Схема принципиальная электрическая	Литера	Вес / Масшт.
	Лист 1	Листов 5

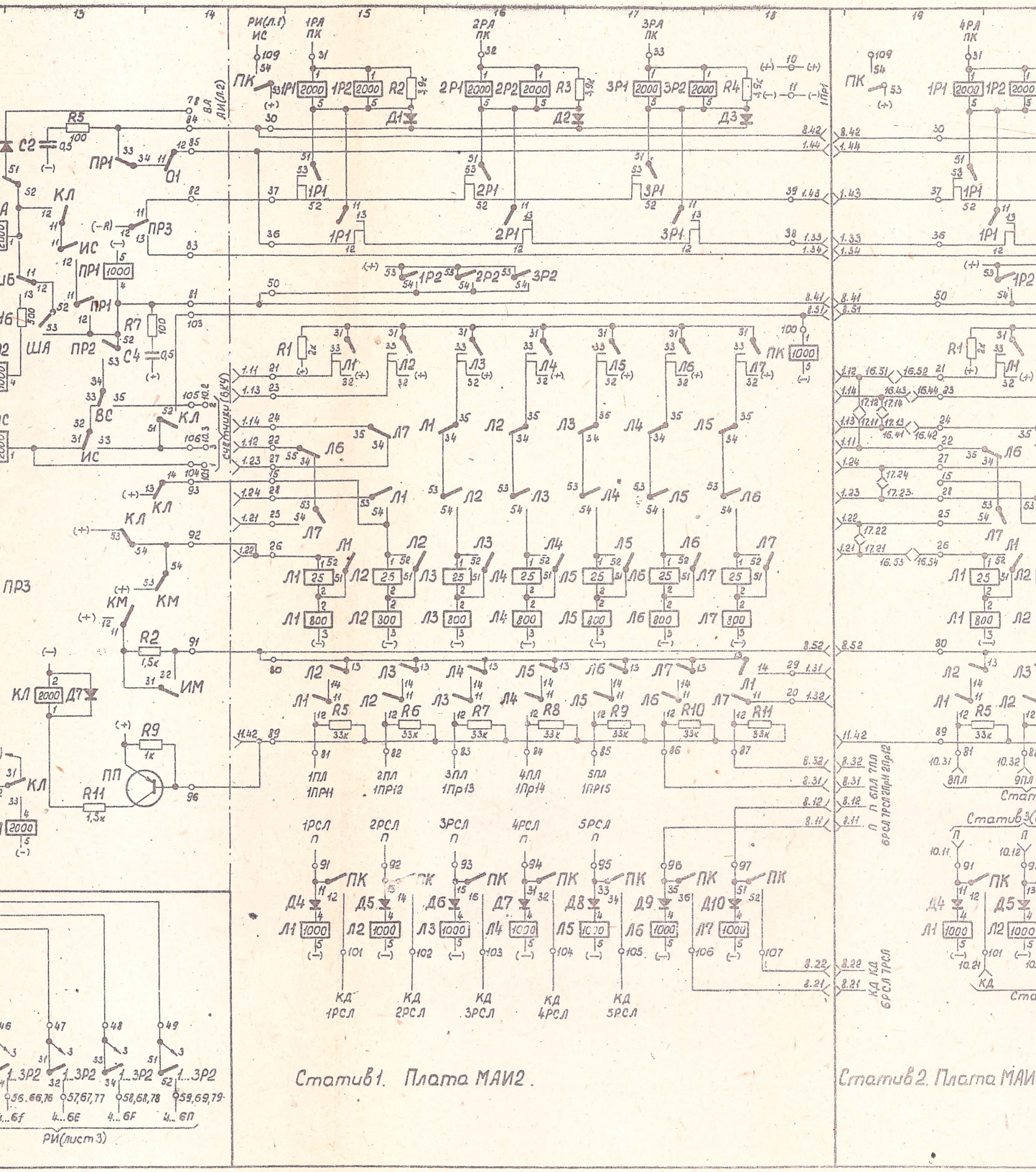
Статив 1. Плата МАИ2.
Статив 2. Плата МАИ
РИ(лист 3)

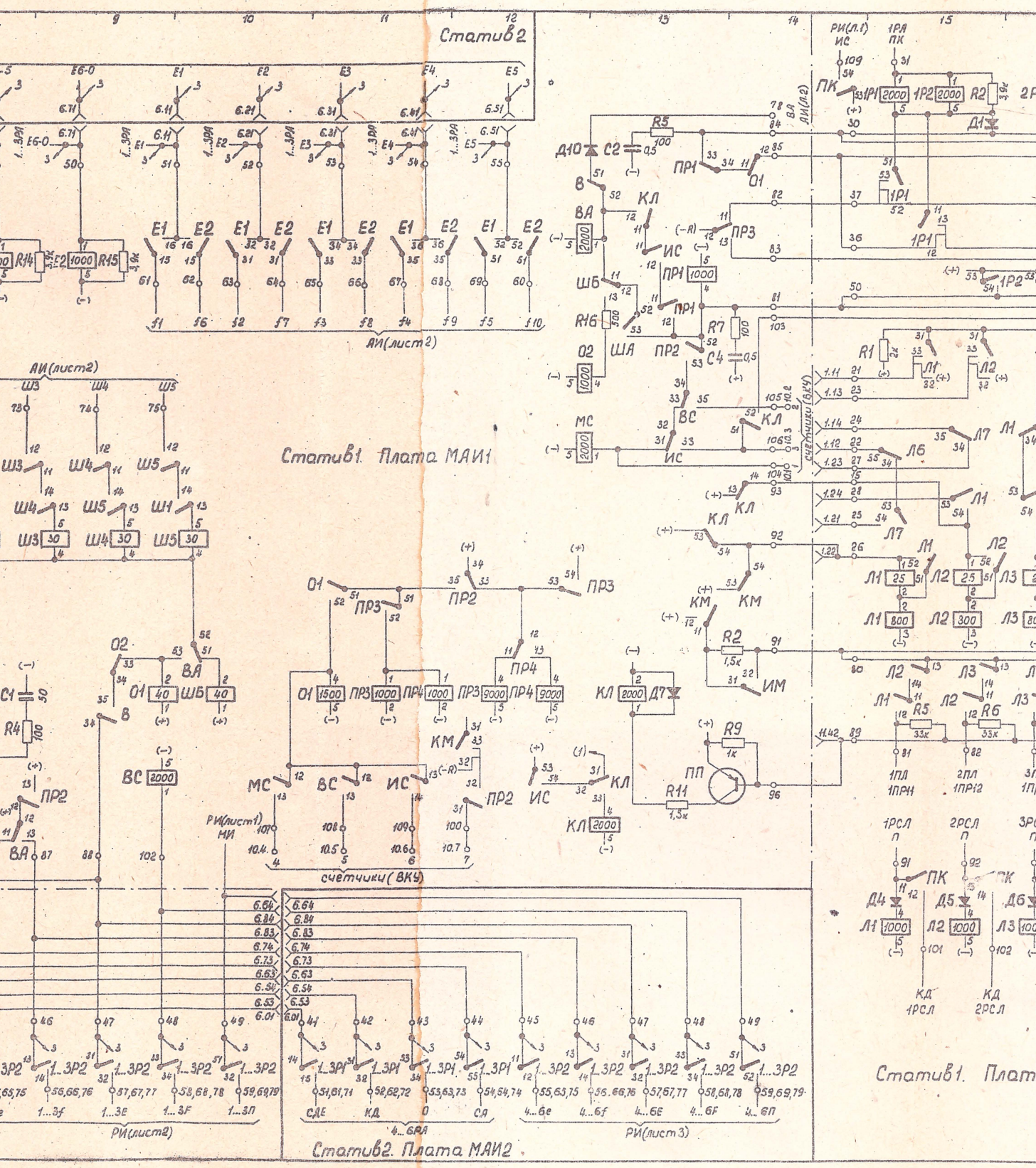
Статив 2
Статив 1. Плата МАИ1
Статив 2. Плата МАИ2
Статив 1. Плат
АИ(лист2)
РИ(лист2)
РИ(лист3)
РИ(лист1) МИ
счетчики (ВКУ)
счетчики (ВКУ)
РИ(л.1) ИС
1РА ПК
ВА АИ(л.2)
КД 1РСЛ
КД 2РСЛ
1ПЛ 1ПР11
2ПЛ 1ПР12
СДЕ
КД
О
СА
4...6РА
4...6е
4...6f
4...6Е
4...6F
4...6П

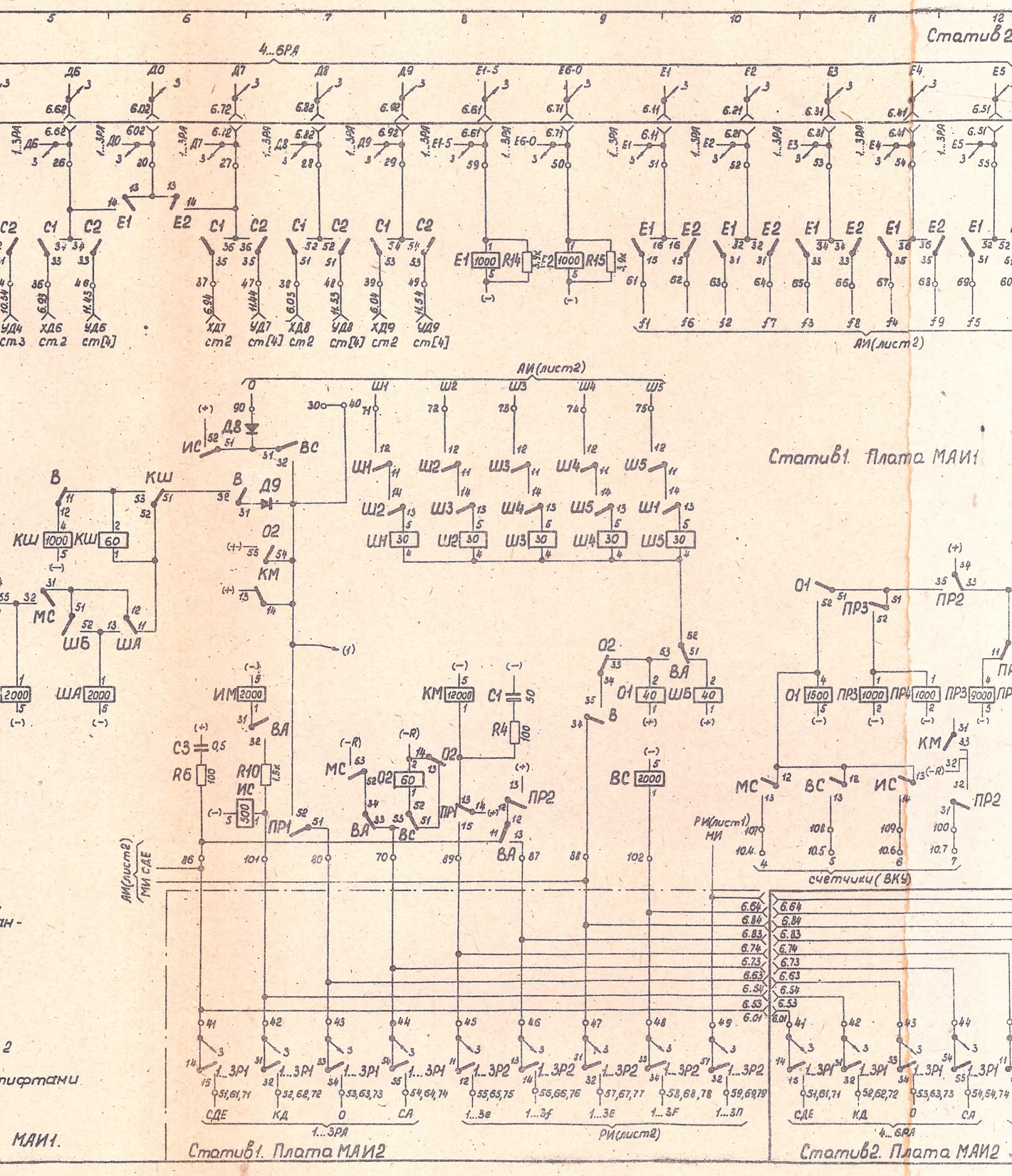
Статив 2
4...6РА
АИ(лист2)
Статив1. Плата МАИ1
АИ(лист2) МИ СДЕ
РИ(лист1) МИ
счетчики (ВКУ)
1...3РА
РИ(лист2)
4...6РА
Статив1. Плата МАИ2
Статив2. Плата МАИ2
МАИ1.

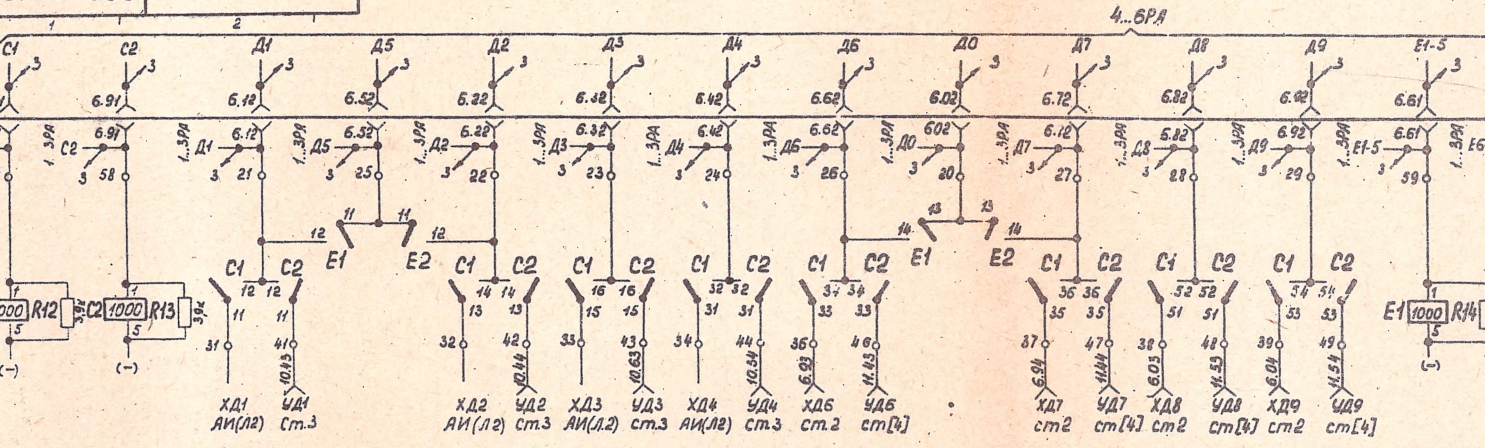

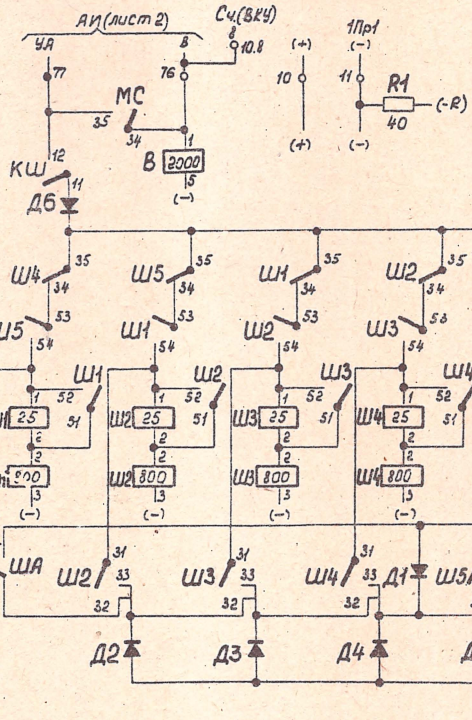

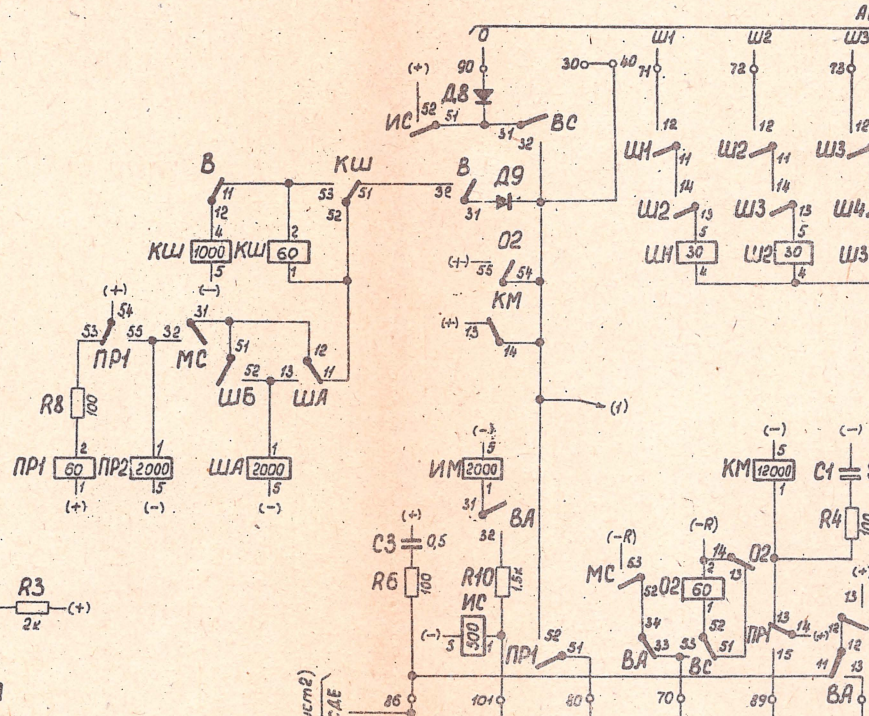

1) Все обозначения в квадратных скобках - для статива [4], т.е. для второго статива 3, используемого при расширении емкости станции со 150 до 200 NN;

2) При емкости станции 50NN поставить перемычки на стативе 1 Ш1: 11-12, 13-14, 21-22, 23-24, 33-34, 43-44;

3. При емкости станции 100NN поставить перемычки на стативе 2 Ш17: 11-12, 13-14, 21-22, 23-24, 31-32;

4) При емкости станции 150 и 200NN поставить перемычки на статив 2 Ш16: 41-42, 43-44, 51-52, 53-54;

5) При емкости станции 50 NN поставить перемычки между штифтами 36-37-38-39-30 с лицевой стороны платы МАИ1;

6) При емкости станции 150 NN поставить перемычки между штифтами 46-47-48-49-40 с лицевой стороны платы МАИ1.

Статив 1. Плата МАИ2

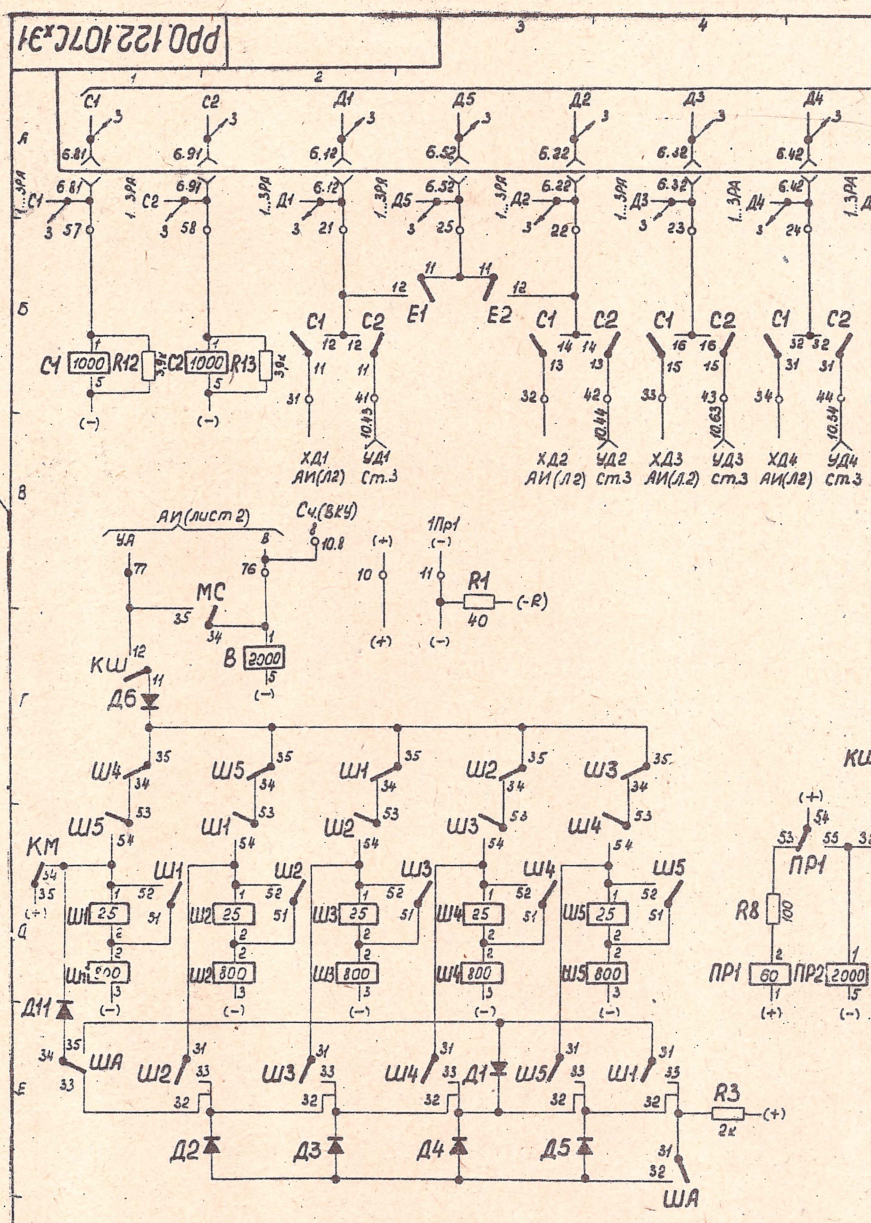

1) Все обозначения в квадратных скобках - для статива [4], т.е. для второго статива 3, используемого при расширении емкости станции со 150 до 200 NN;

2) При емкости станции 50NN поставить перемычки на стативе 1 Ш1: 11-12, 13-14, 21-22, 23-24, 33-34, 43-44;

3. При емкости станции 100NN поставить перемычки на стативе 2 Ш17: 11-12, 13-14, 21-22, 23-24, 31-32;

4) При емкости станции 150 и 200NN поставить перемычки на статив 2 Ш16: 41-42, 43-44, 51-52, 53-54;

5) При емкости станции 50 NN поставить перемычки между штиф 36-37-38-39-30 с лицевой стороны платы МАИ1;

6) При емкости станции 150 NN поставить перемычки между штифтами 46-47-48-49-40 с лицевой стороны платы МА

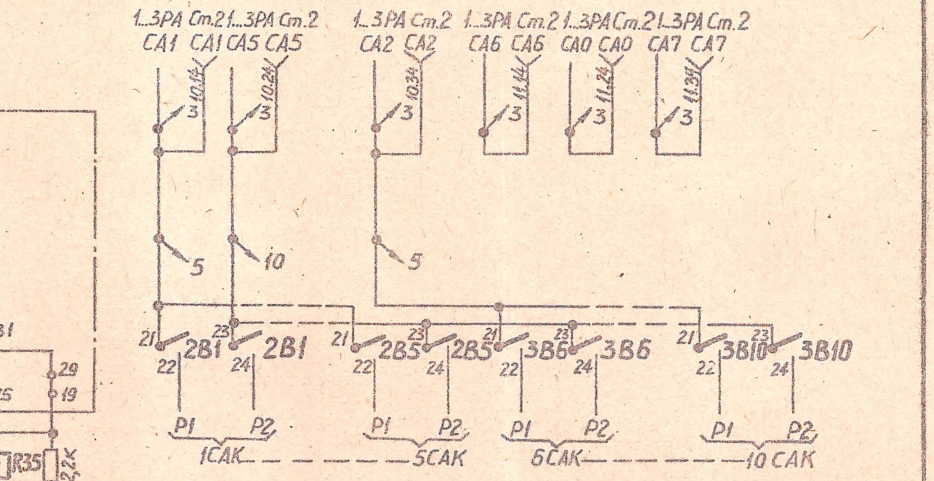

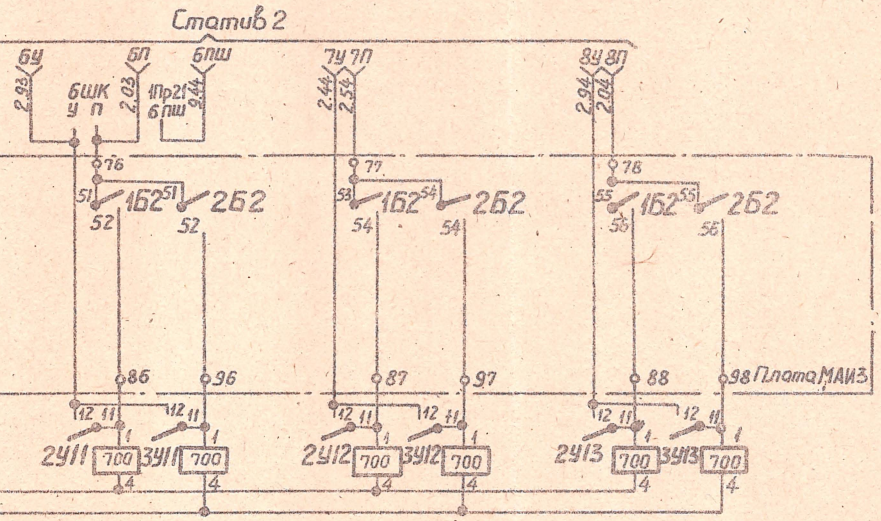

1) При емкости станции 50 №№ поставить перемычки на стативе 1
Ш1: 41-42;
Ш12: 11-21-31-41-51-12-22-32-42-52-53-54

2) При емкости станции 100 №№ поставить перемычки на стативе 1
Ш12: 11 21-31-41-51-12-22-32-42-52-53-54

3) При ограничении права пользования Входящей внешней связью любого десятка включенных в статив 1 абонентов поставить диод на плате МАИЗ между штифтами соответственно десяткам: 16-26, 17-27, 18-28, 19-29 (минус диода паять на Ш26,27,28,29)

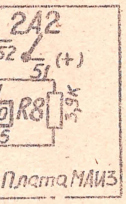

Статив 1

Ступень АИ	РР0.122.107СхЭ1		
Схема принципиальная электрическая	Литера	Вес	Масшт.
	Лист 2	Листов 5	

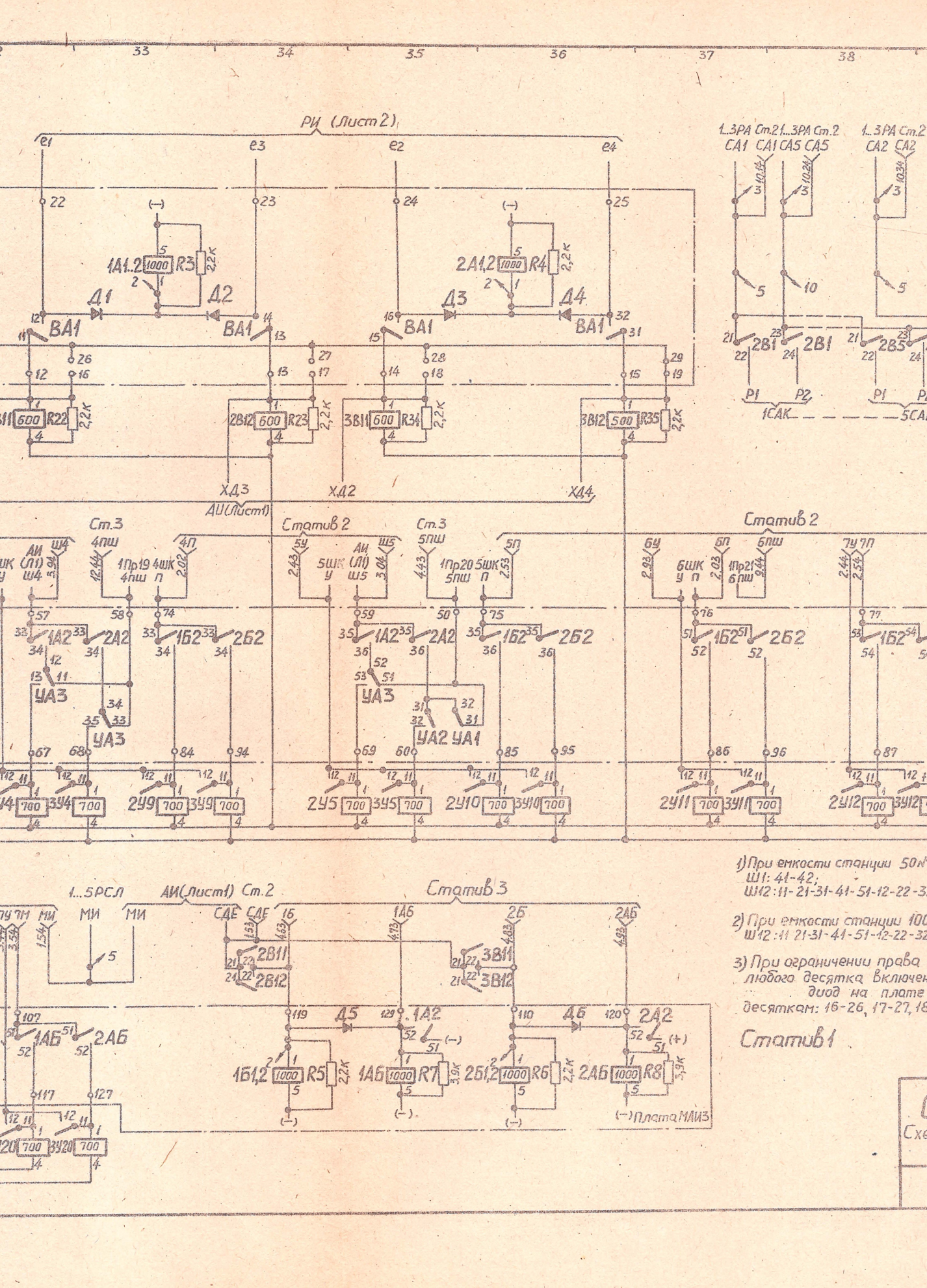
РИ (Лист 2)
1...3РА Ст.2
1...3РА Ст.2
1...3РА Ст.2
1САК
5САК
ХД3
ХД2
ХД4
АИ(Лист1)
Ст.3
Статив 2
Ст.3
Статив 2
1...5РСЛ
АИ(Лист1) Ст.2
Статив 3
Плата МАИ3
1) При емкости станции 50№
Ш1: 41-42;
Ш12: 11-21-31-41-51-12-22-3
2) При емкости станции 100
Ш12: 11 21-31-41-51-12-22-32
3) При ограничении права
любого десятка включен
диод на плате
десяткам: 16-26, 17-27, 18
Статив 1

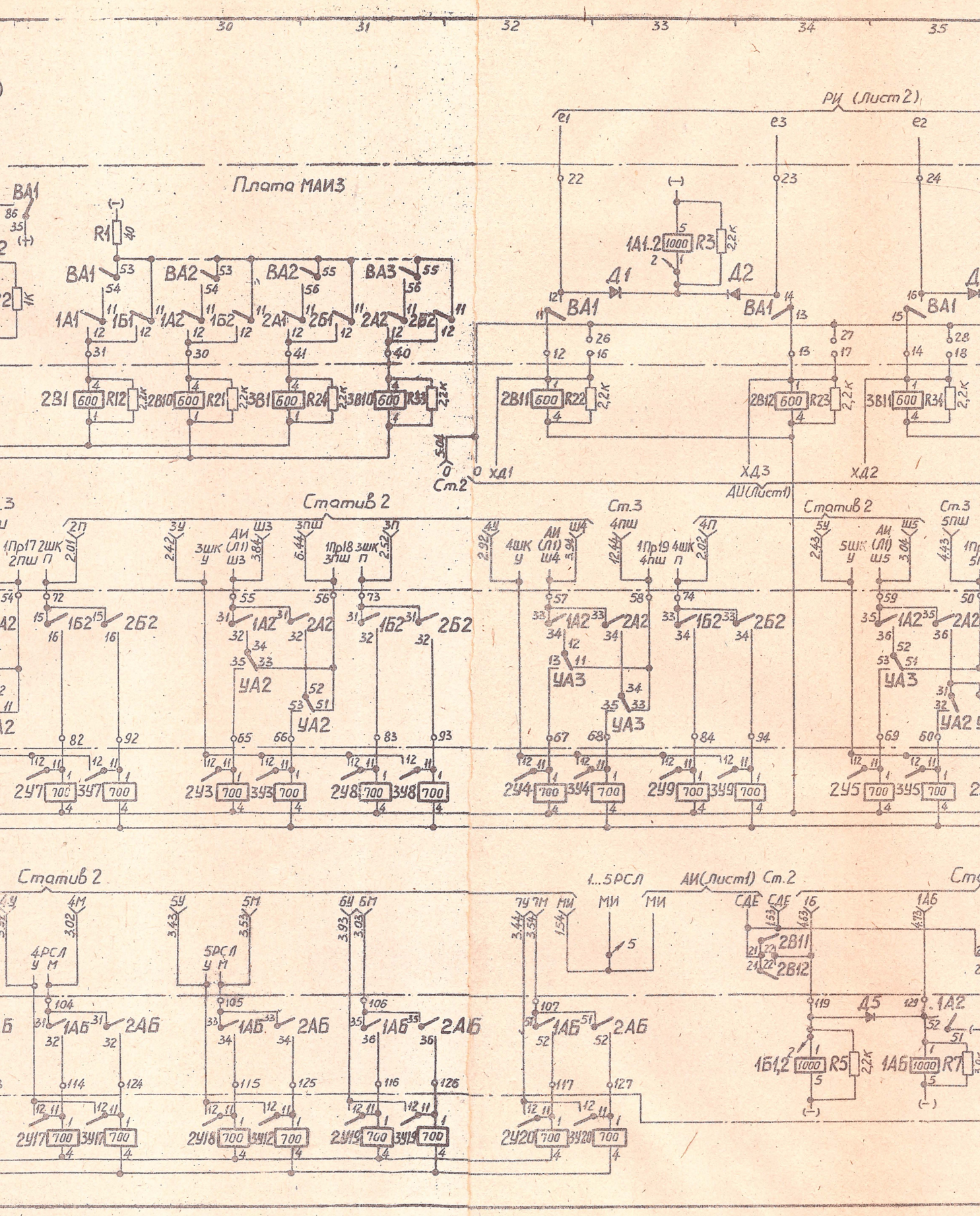

Плата МАИ3
РИ (Лист 2)
Статив 2
Ст.2
Ст.3
АИ (Лист1)
1...5РСЛ

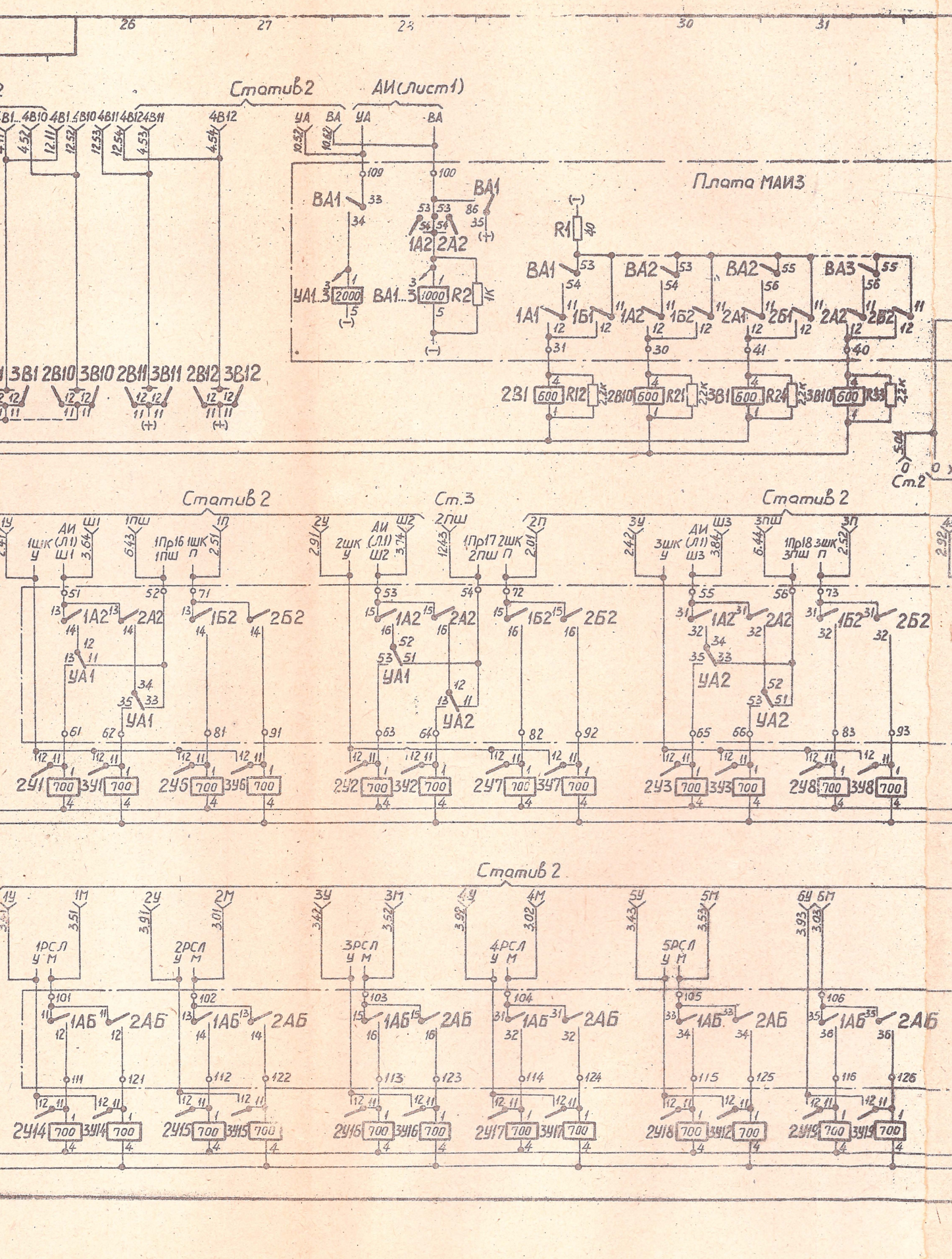
26
27
28
30
31
Статив 2
АИ (лист 1)
Плата МАИ3
Статив 2
Ст.3
Статив 2
Статив 2

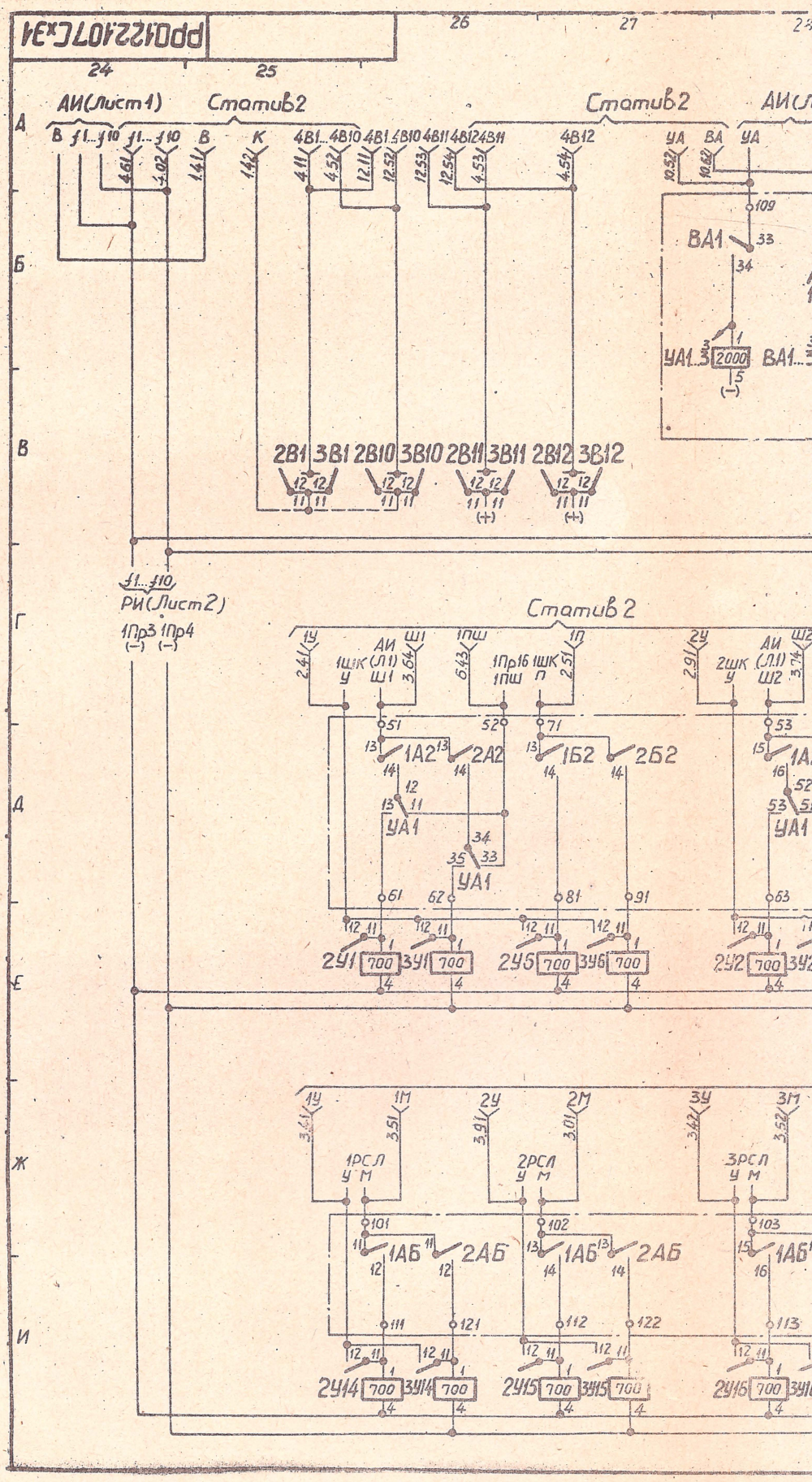
24
25
26
27
АИ(Лист1)
Статив2
Статив2
А
Б
В
Г
Д
Е
Ж
И
2В1 3В1 2В10 3В10 2В11 3В11 2В12 3В12
РИ(Лист2)
1Пр3 1Пр4
1А2 2А2 1Б2 2Б2
УА1
2У1 3У1 2У6 3У6
1А6 2А6
2У14 3У14 2У15 3У15
ВА1
УА1
2000

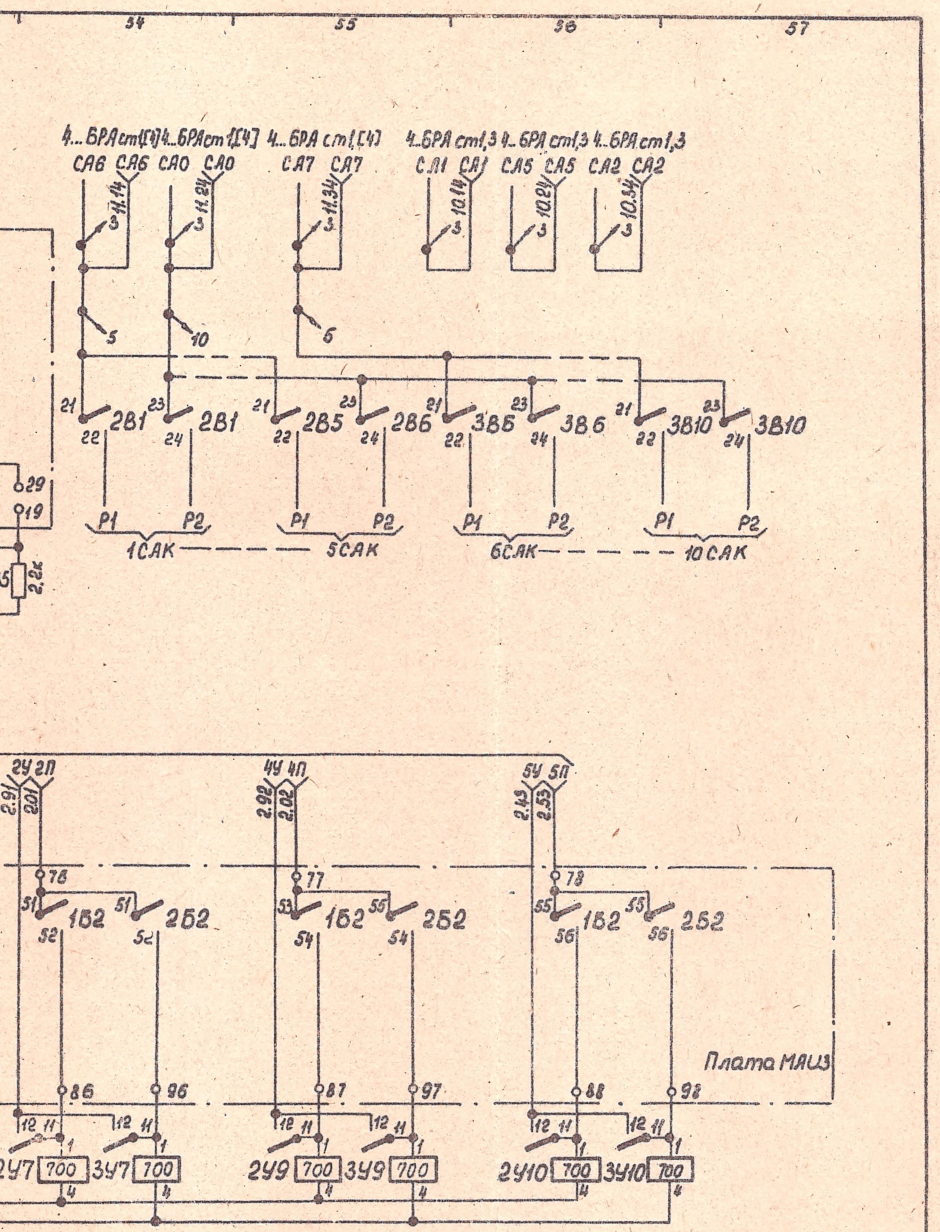

1. Стативные ножи без наименования провода-кроссировочные(Ш16, Ш17)
2. При емкости станции 100 NN поставить перемычку на стативе 2 Ш17: 33 - 34.
3. При емкости станции 150 и 200 NN поставить перемычку на стативе 2 Ш16: 91-92
4. При ограничении права пользования входящей внешней связью любого десятка включенных в статив 2 абонентов, поставить диод на плате МАИ3 между штифтами соответственно десяткам: 16-26, 17-27, 18-28, 19-29 (минус диода паять на Ш26,27,28,29)

Статив 2

Ступень АИ	РРО.122.107 СхЭ1	
Схема принципиальная электрическая	Литера	Вес / Масшт.
	Лист 3	Листов 5

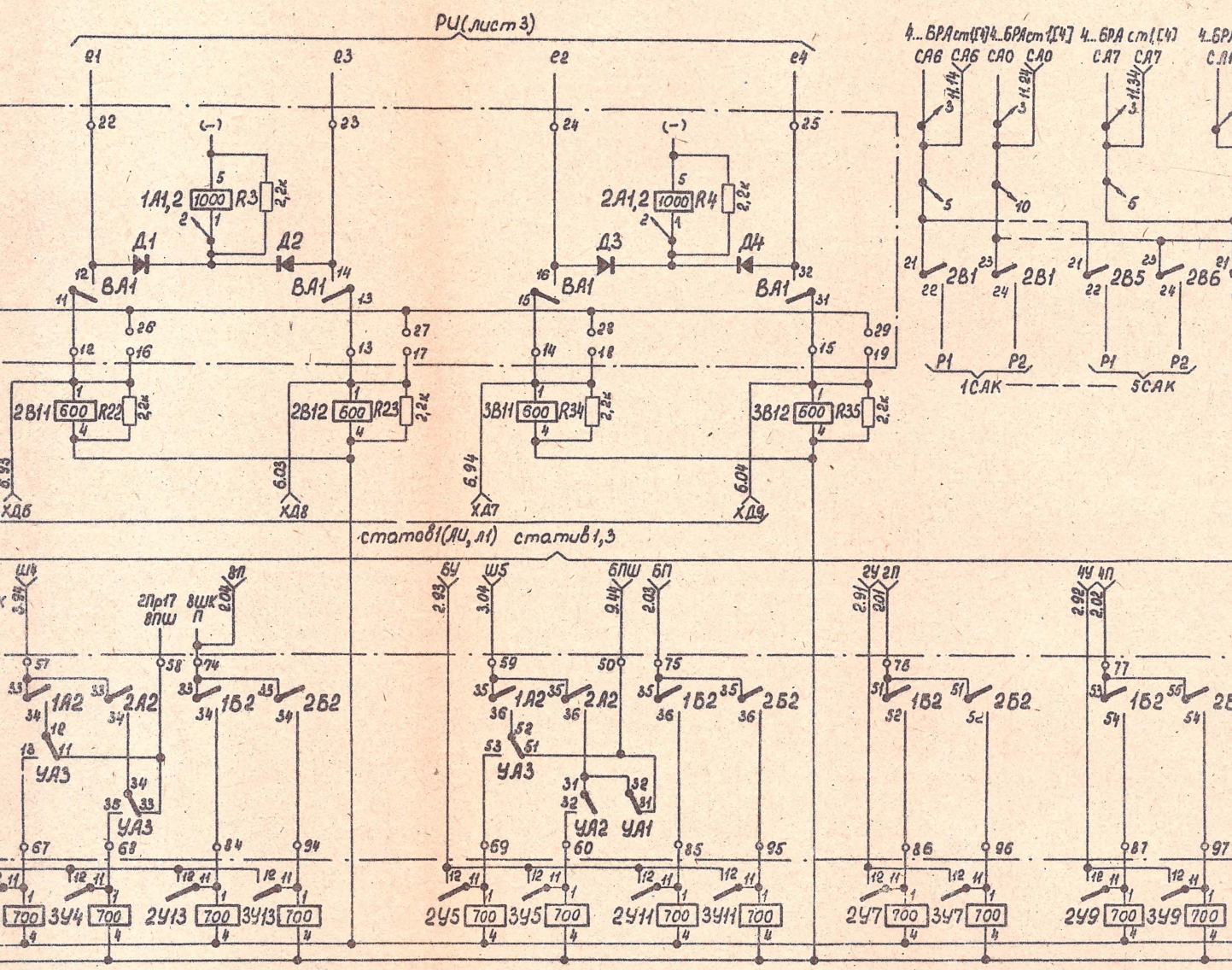

1. Стативные ножи без н
2. При емкости станции 1 ве 2 Ш17:33-34
3. При емкости станции стативе 2 Ш16:91-92
4. При ограничении права любого десятка включе диод на пла венно десяткам:16-26,17-

Статив 2

Сх

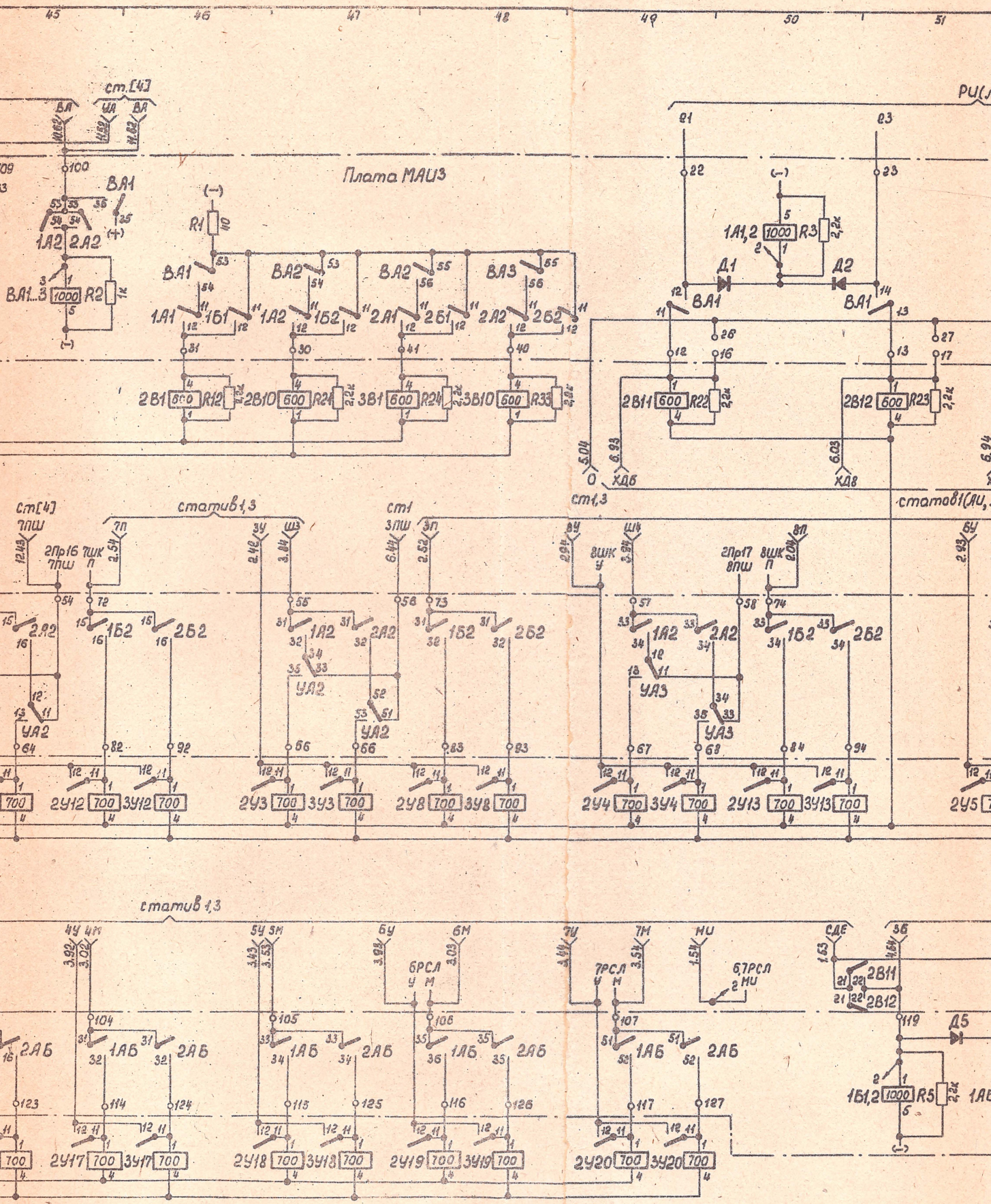

Плата МАИ3
ст.[4]
ВА1
1А2
2А2
ВА1...3
R2
R1
ВА1
ВА2
ВА2
ВА3
1А1
1Б1
1А2
1Б2
2А1
2Б1
2А2
2Б2
2В1
R12
2В10
R21
3В1
R24
3В10
R33
1А1,2
R3
Д1
Д2
2В11
R22
2В12
R23
ХД6
ХД8
ст1,3
статив1,3
ст[4]
ст1
статов1(АИ,
2Пр16
7ПШ
7ШК
3ПШ
8ШК
2Пр17
8ПШ
УА2
УА3
2У12
3У12
2У3
3У3
2У8
3У8
2У4
3У4
2У13
3У13
2У5
статив 1,3
6РСЛ
7РСЛ
6,7РСЛ
2В11
2В12
Д5
1Б1,2
R5
2АБ
1АБ
2У17
3У17
2У18
3У18
2У19
3У19
2У20
3У20

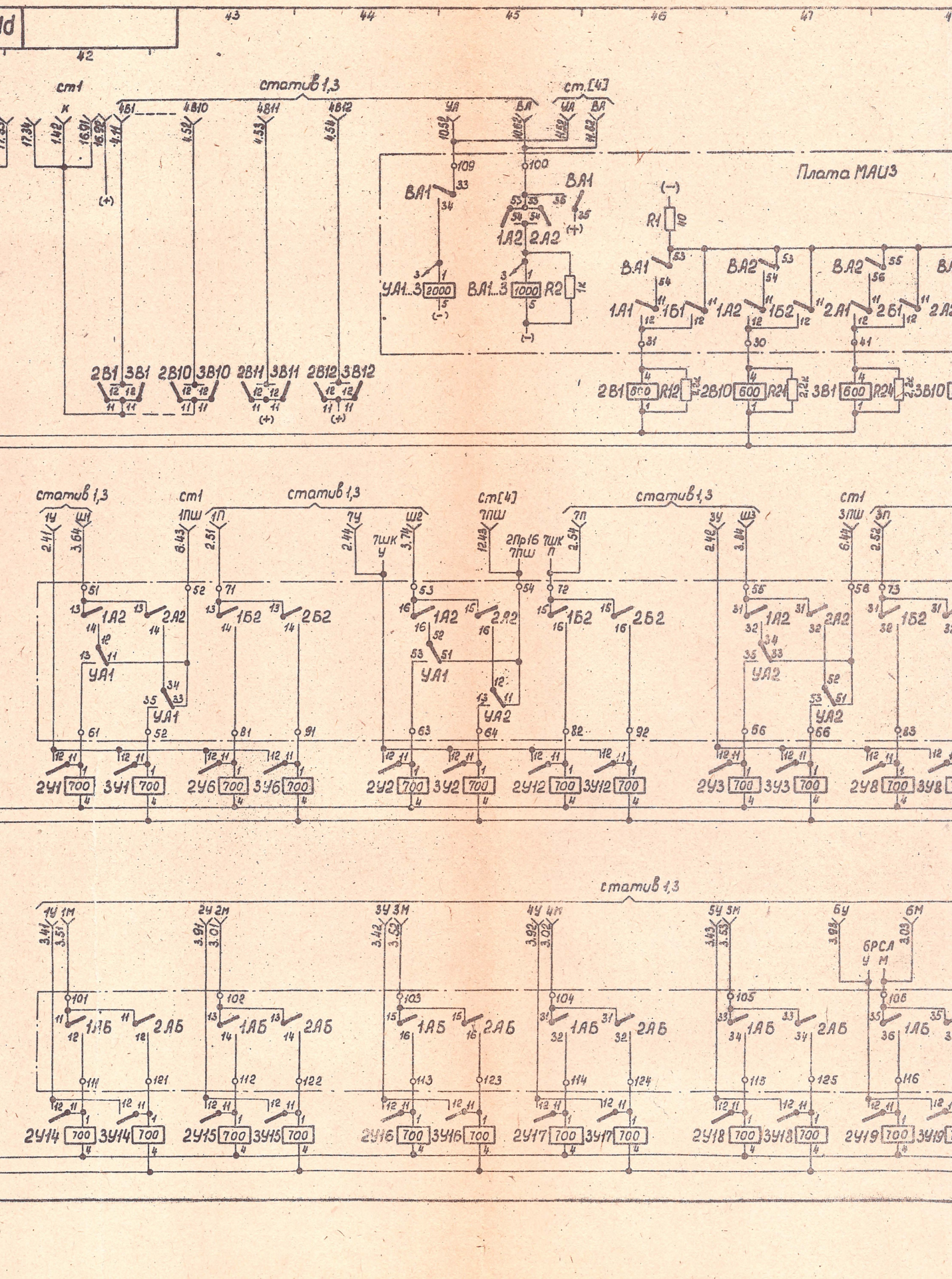
см1
статив 1,3
см.[4]
Плата МАИЗ
ВА1
1А2
2А2
УА1...3
ВА1...3
R1
R2
1А1
1Б1
1Б2
2А1
2Б1
2В1
3В1
2В10
3В10
2В11
3В11
2В12
3В12
R12
R24
2У1
3У1
2У6
3У6
2У2
3У2
2У12
3У12
2У3
3У3
2У8
3У8
2У14
3У14
2У15
3У15
2У16
3У16
2У17
3У17
2У18
3У18
2У19
3У19
БРСЛ

РРО.122.107Сх31

41 42 43

статив 1,3 | см1 | статив

4.61 | 1.02 | 1.41 | 17.33 | 17.34 | 1.42 | 16.91 | 16.92 | 4.11 | 4.52 | 4.53

(+)

2В1 3В1 2В10 3В10 2В11 3В11

(+)

11...110 РИ(лист3)

2Пр3 2Пр4

(−) (−)

статив 1,3 | см1 | стат

1Ч 1Ш | 1ПШ 1П

2.41 | 3.64 | 6.43 | 2.51

51 52 71

1А2 2А2 1Б2 2Б

УА1

УА1

61 52 81 91

2У1 700 | 3У1 700 | 2У6 700 | 3У6 700

1Ч 1М | 2Ч 2М

3.44 | 3.51 | 3.91 | 3.01

101 102

1АБ 2АБ 1АБ 2А

111 121 112 122

2У14 700 | 3У14 700 | 2У15 700 | 3У15 700

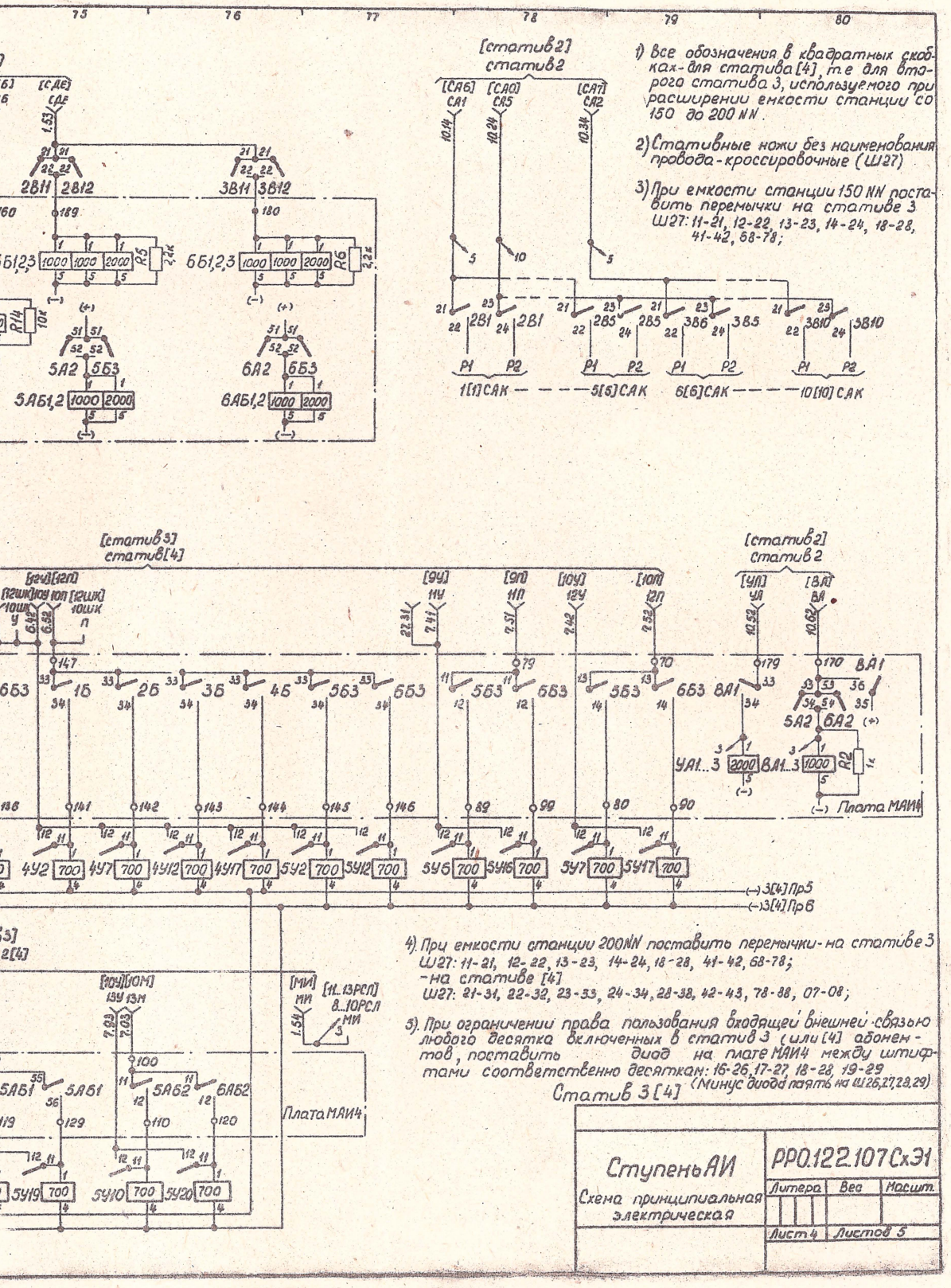

1) Все обозначения в квадратных скобках - для статива [4], т.е для второго статива 3, используемого при расширении емкости станции со 150 до 200 NN.

2) Стативные ножи без наименования провода - кроссировочные (Ш27)

3) При емкости станции 150 NN поставить перемычки на стативе 3 Ш27: 11-21, 12-22, 13-23, 14-24, 18-28, 41-42, 68-78;

4). При емкости станции 200NN поставить перемычки - на стативе 3 Ш27: 11-21, 12-22, 13-23, 14-24, 18-28, 41-42, 68-78; - на стативе [4] Ш27: 21-31, 22-32, 23-33, 24-34, 28-38, 42-43, 78-88, 07-08;

5). При ограничении права пользования входящей внешней связью любого десятка включенных в статив 3 (или [4] абонентов, поставить диод на плате МАИ4 между штифтами соответственно десяткам: 16-26, 17-27, 18-28, 19-29 (Минус диода паять на Ш26, 27, 28, 29)

Статив 3 [4]

Ступень АИ Схема принципиальная электрическая	РР0.122.107 СхЭ1		
	Литера	Вес	Масшт.
	Лист 4	Листов 5	

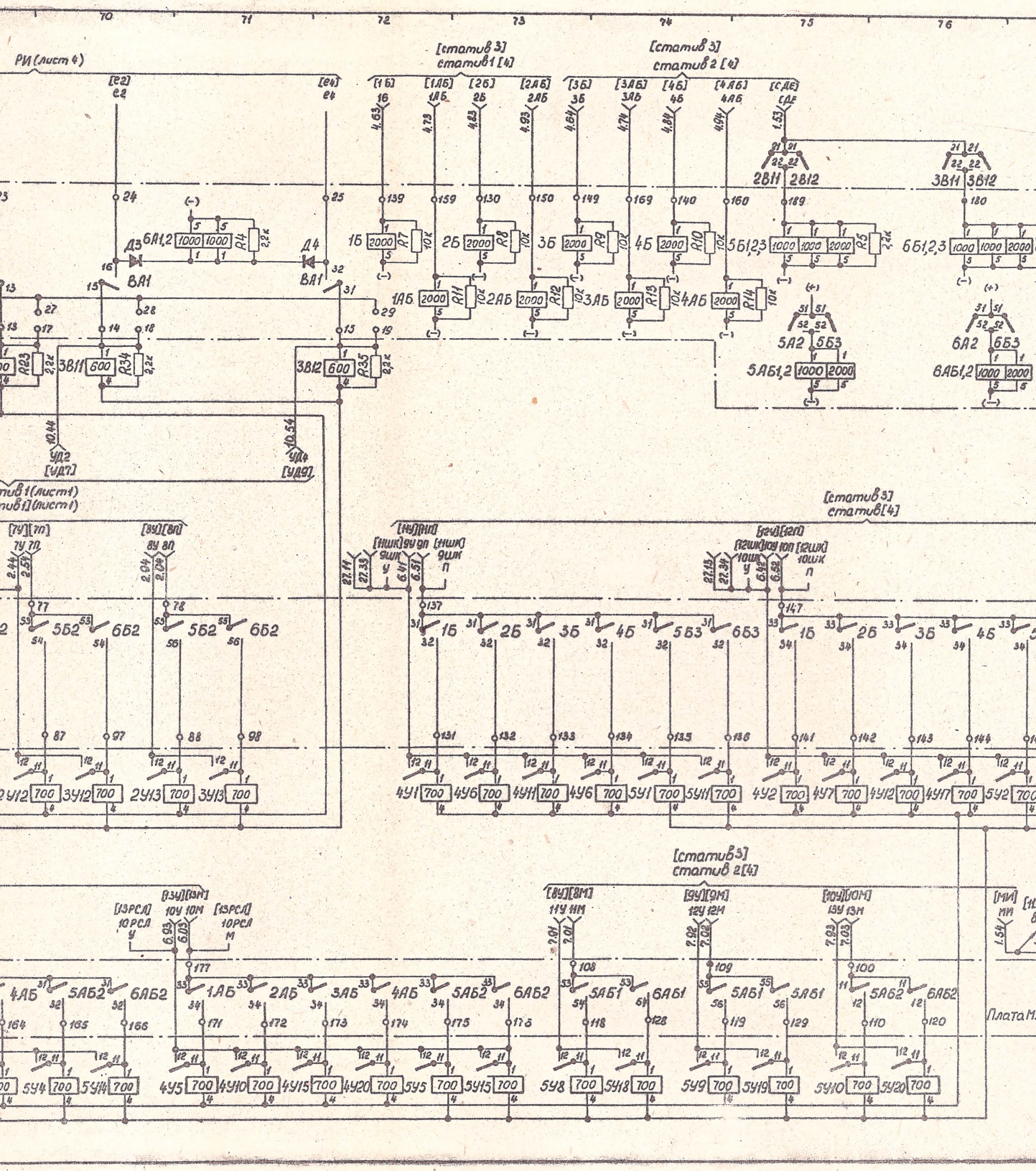
70
71
72
73
74
75
76
РИ (лист 4)
[статив 3] статив 1 [4]
[статив 3] статив 2 [4]
[статив 3] статив [4]
[статив 3] статив 2 [4]
Д3
Д4
ВА1
2В11
2В12
3В11
3В12
5А2
5Б3
6А2
6Б3
1Б
2Б
3Б
4Б
5Б1,2,3
6Б1,2,3
1АБ
2АБ
3АБ
4АБ
5АБ1,2
6АБ1,2
УД2 [УД7]
УД4 [УД8]
5Б2
6Б2
1У12
2У12
3У12
2У13
3У13
4У1
4У6
4У11
4У2
4У7
4У12
4У17
5У1
5У11
5У2
4АБ
5АБ2
6АБ2
1АБ
2АБ
3АБ
4АБ
5АБ2
6АБ2
5АБ1
6АБ1
5У4
5У14
4У5
4У10
4У15
4У20
5У5
5У15
5У8
5У18
5У9
5У19
5У10
5У20
Плата М

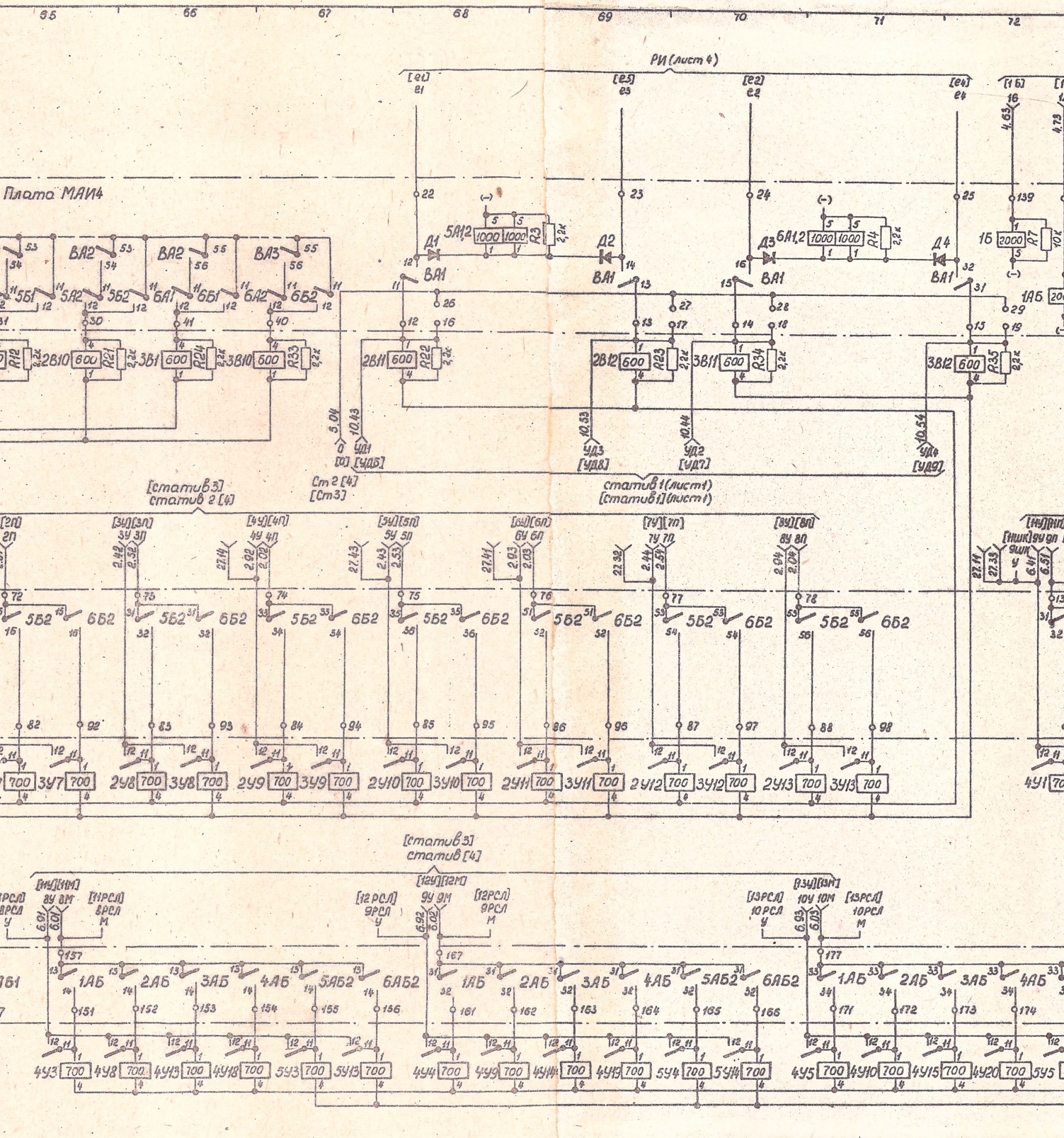

РИ (лист 4)
Плата МАИ4
[статив 3]
статив 2 [4]
Ст 2 [4]
[Ст 3]
статив 1 (лист 1)
[статив 1] (лист 1)
[статив 3]
статив [4]

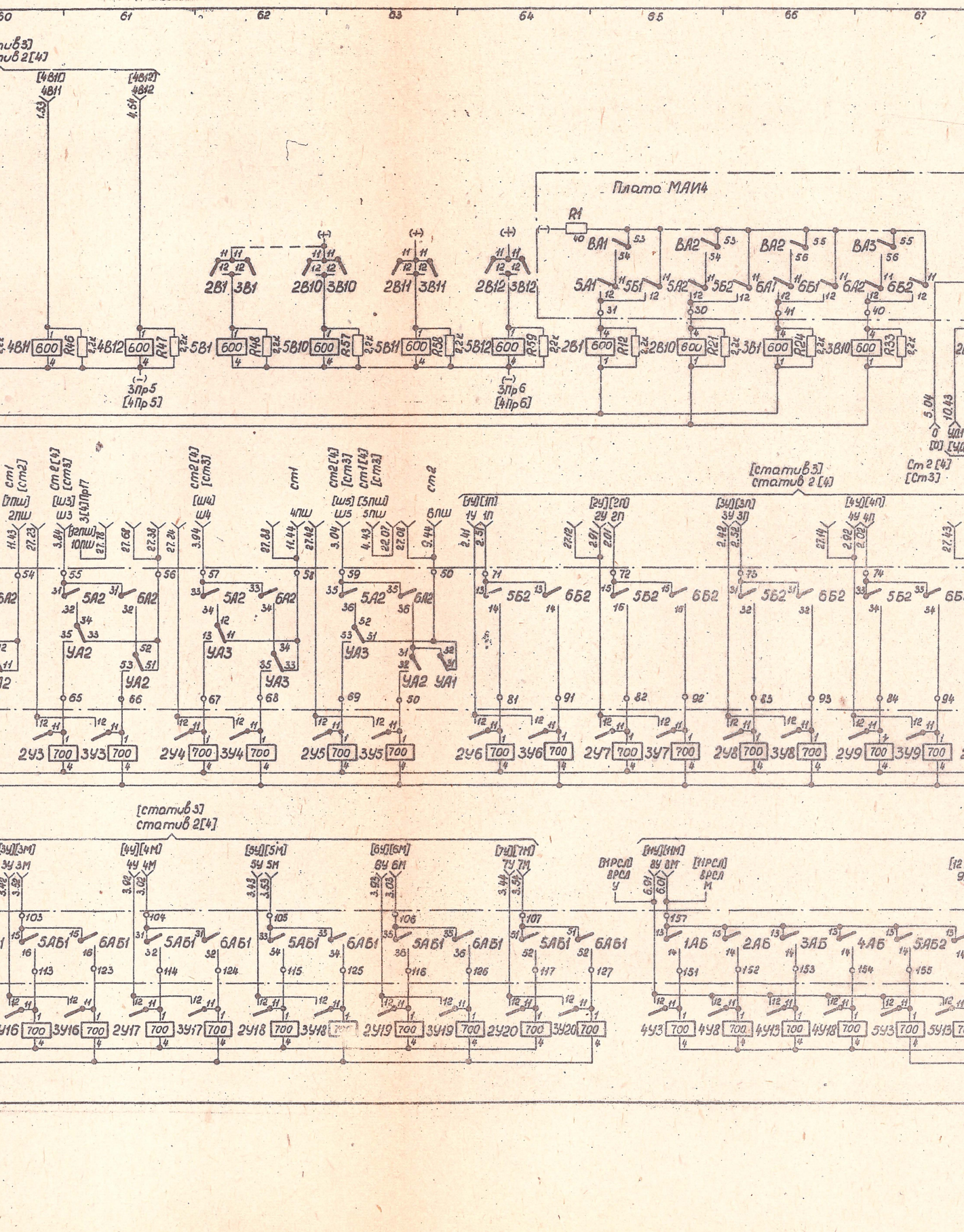
60
61
62
63
64
65
66
67
Плата МАИ4
R1
ВА1
ВА2
ВА2
ВА3
5А1
5Б1
5А2
5Б2
6А1
6Б1
6А2
6Б2
4В11
4В12
5В1
5В10
5В11
5В12
2В1
2В10
3В1
3В10
2В11
3В11
2В12
3В12
3Пр5
[4Пр5]
3Пр6
[4Пр6]
[статив 3]
статив 2 [4]
2У3
3У3
2У4
3У4
2У5
3У5
2У6
3У6
2У7
3У7
2У8
3У8
2У9
3У9
УА2
УА3
УА1
5АБ1
6АБ1
1АБ
2АБ
3АБ
4АБ
5АБ2
4У3
4У8
4У13
4У18
5У3
5У13

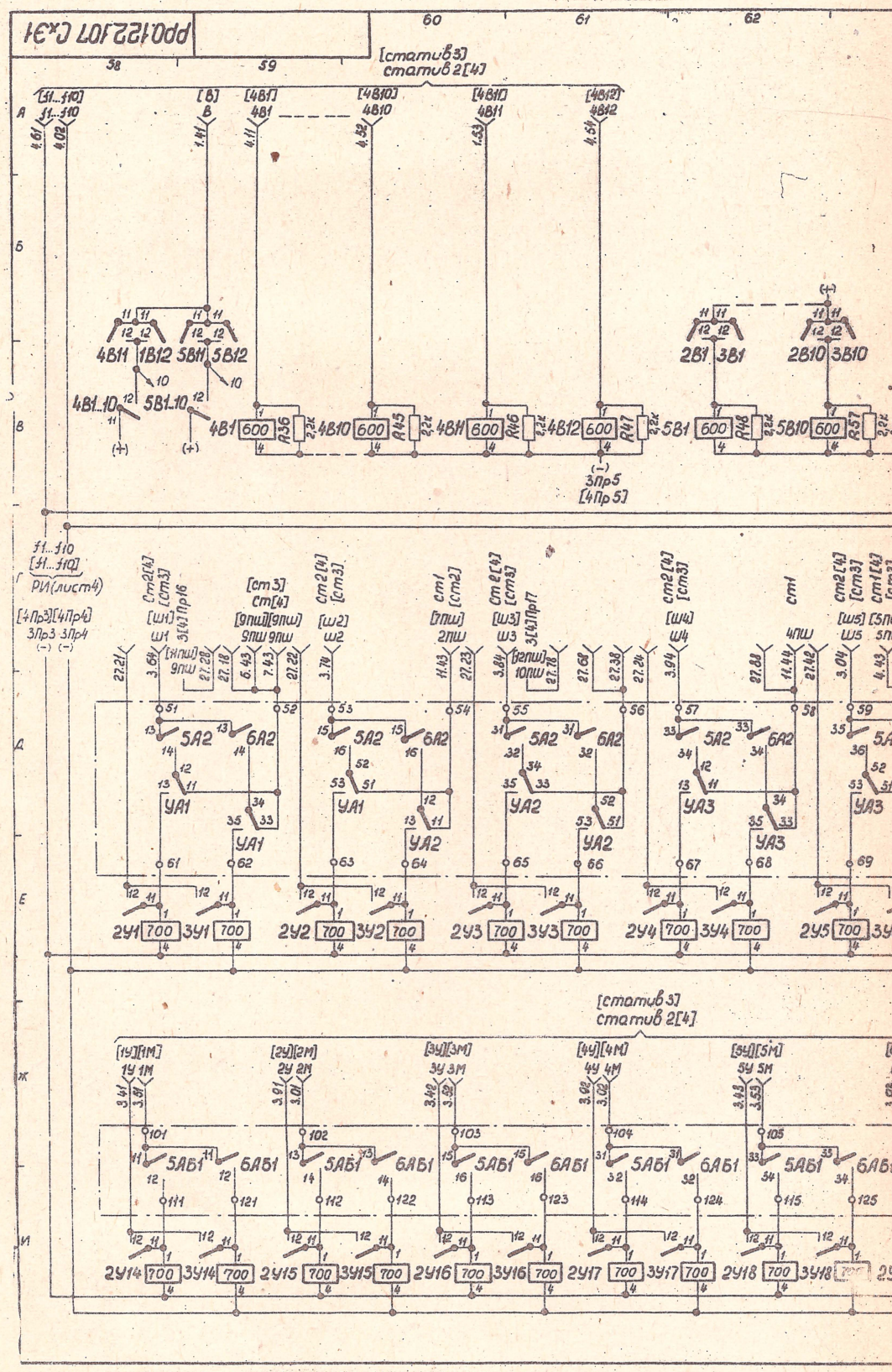
58
59
60
61
62
[статив 3]
статив 2[4]
[51...510]
51...510
[6]
[4В1]
4В1
[4В10]
4В10
[4В11]
4В11
[4В12]
4В12
4В11 1В12 5В11 5В12
4В1...10 5В1...10
4В1 600 R36 2,2к
4В10 600 R45 2,2к
4В11 600 R46 2,2к
4В12 600 R47 2,2к
5В1 600 R48 2,2к
5В10 600 R57 2,2к
2В1 3В1
2В10 3В10
(+)
(-)
3Пр5
[4Пр5]
51...510
[51...510]
РИ(лист4)
[4Пр3][4Пр4]
3Пр3 3Пр4
[см3]
см[4]
[см2]
см1
см2[4]
[см3]
см1[4]
[см3]
[ш1]
ш1
[ш2]
ш2
[2пш]
2пш
[ш3]
ш3
[ш4]
ш4
4пш
[ш5]
ш5
5А2
6А2
УА1
УА2
УА3
2У1 700 3У1 700
2У2 700 3У2 700
2У3 700 3У3 700
2У4 700 3У4 700
2У5 700
[статив 3]
статив 2[4]
[1У][1М]
1У 1М
[2У][2М]
2У 2М
[3У][3М]
3У 3М
[4У][4М]
4У 4М
[5У][5М]
5У 5М
5АБ1
6АБ1
2У14 700 3У14 700
2У15 700 3У15 700
2У16 700 3У16 700
2У17 700 3У17 700
2У18 700 3У18 700

94 95 96 97

1) Провода a,b,c поля МКС выведены на ножевые гнезда стативов

		Статив 1	Статив 3[4]
X11-X51...X15-X55	a	13.11.31.51.71.91	12.11.31.51.71.91
	b	13.21.41.61.81.01	12.21.41.61.81.01
	c	15.11.21.32.41.51	16.11.21.31.41.51
X16...X10	a	13.12.32.52.72.92	12.12.32.52.72.92
	b	13.22.42.62.82.02	12.22.42.62.82.02
	c	15.61.71.81.91.01	16.61.71.81.91.01
X31...X35	a	13.13.33.53.73.93	12.13.33.53.73.93
	b	13.23.43.63.83.03	12.83.43.63.83.03
	c	15.12.22.32.42.52	16.12.22.32.42.52
X36...X30	a	13.14.34.54.74.94	12.14.34.54.74.94
	b	13.24.44.64.84.04	12.24.44.64.84.04
	c	15.62.72.82.92.02	16.62.72.82.92.02
X21...X25	a	14.11.31.51.71.91	14.11.31.51.71.91
	b	14.21.41.61.81.01	14.21.41.51.81.01
	c	15.13.23.33.43.53	16.13.23.33.43.53
X26-X56...X20-X50	a	14.12.32.52.72.92	14.12.32.52.72.92
	b	14.22.42.62.82.02	14.22.42.62.82.02
	c	15.63.73.83.93.03	16.63.73.83.93.03
X41...X45	a	14.13.33.53.73.93	14.13.33.53.73.93
	b	14.23.43.63.83.03	14.23.43.63.83.03
	c	15.14.24.34.44.54	16.14.24.34.44.54
X46...X40	a	14.14.34.54.74.94	14.14.34.54.74.94
	b	14.24.44.64.84.04	14.24.44.64.84.04
	c	15.64.74.84.94.04	16.64.74.84.94.04

		Статив 2	Статив 3[4]
X01-X01...X65-X05	a	13.11.31.51.71.91	13.11.31.51.71.91
	b	13.21.41.61.81.01	13.21.41.61.81.01
	c	15.11.21.31.41.51	17.11.21.31.41.51
X66...X60	a	13.12.32.52.72.92	13.12.32.52.72.92
	b	13.22.42.62.82.02	13.22.42.62.82.02
	c	15.61.71.81.91.01	17.61.71.81.91.01
X81...X85	a	13.13.33.53.73.93	13.13.33.53.73.93
	b	13.23.43.63.83.03	13.23.43.63.83.03
	c	15.12.22.32.42.52	17.12.22.32.42.52
X86...X80	a	13.14.34.54.74.94	13.14.34.54.74.94
	b	13.24.44.64.84.04	13.24.44.64.84.04
	c	15.62.72.82.92.02	17.62.72.32.92.02
X71...X75	a	14.11.31.51.71.91	15.11.31.51.71.91
	b	14.21.41.61.81.01	15.21.41.61.81.01
	c	15.13.23.33.43.53	17.13.23.33.43.53
X76-X06...X70-X00	a	14.12.32.52.72.92	15.12.32.52.72.92
	b	14.22.42.62.82.02	15.22.42.62.82.02
	c	15.63.73.83.93.03	17.63.73.83.93.03
X91...X95	a	14.13.33.53.73.93	15.13.33.53.73.93
	b	14.23.43.63.83.03	15.23.43.63.83.03
	c	15.14.24.34.44.54	17.14.24.34.44.54
X96...X90	a	14.14.34.54.74.94	15.14.34.54.74.94
	b	14.24.44.64.84.04	15.24.44.64.84.04
	c	15.64.74.84.94.04	17.54.74.84.94.04

2) Статив[4] – это второй статив 3, используемый при расширении емкости станции со 150 до 200 №№.

3) При емкости станции 150 №№ поставить перемычки на Ш27 статива 3: 15-25, 16-26, 17-27, 65-75, 66-76, 67-77

4) При емкости станции 200 №№ поставить перемычки
– на Ш27 статива 3:
15-25, 16-26, 17-27, 65-75, 66-76, 67-77
– на Ш27 статива [4]:
25-35, 26-36, 27-37, 75-85, 76-86, 77-87, 95-96, 05-06, 97-98.

Ступень АИ		РР0.122107Сх31	
Схема принципиальная электрическая		Литера	Вес / Масшт.
		Лист 5	Листов 5

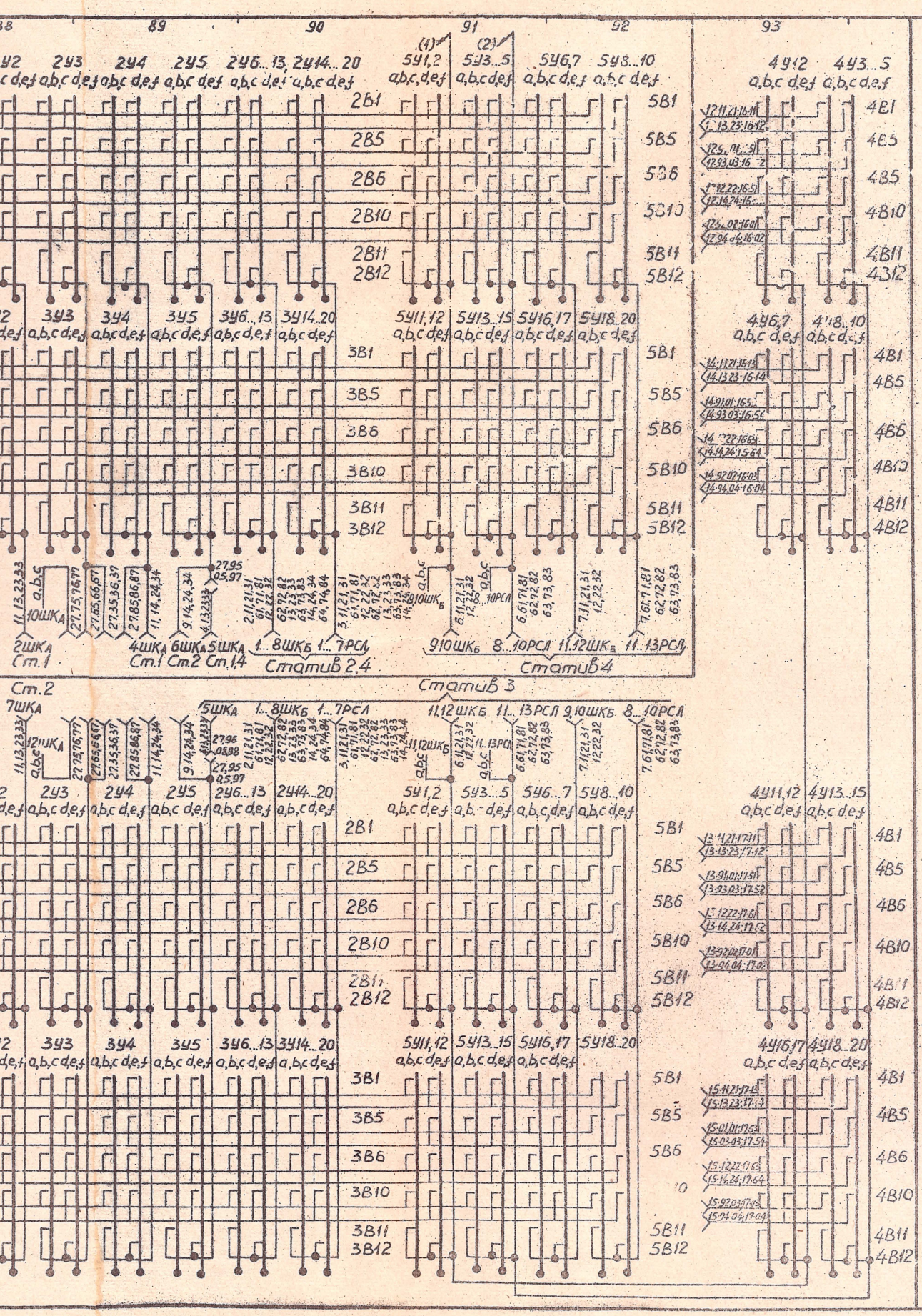
88
89
90
91
92
93
94
2У2 2У3 2У4 2У5 2У6...13, 2У14...20
5У1,2 5У3...5 5У6,7 5У8...10
4У12 4У3...5
2В1
2В5
2В6
2В10
2В11
2В12
5В1
5В5
5В6
5В10
5В11
5В12
4В1
4В5
4В5
4В10
4В11
4312
3У2 3У3 3У4 3У5 3У6...13 3У14...20
5У11,12 5У13...15 5У16,17 5У18...20
4У6,7 4У8...10
3В1
3В5
3В6
3В10
3В11
3В12
4В1
4В5
4В6
4В10
4В11
4В12
2ШКА
4ШКА
6ШКА
5ШКА
1...8ШКБ
1...7РСЛ
9,10ШКБ
8...10РСЛ
11,12ШКБ
11...13РСЛ
Статив 2,4
Статив 4
Статив 3
Ст.1
Ст.2
Ст.1
Ст.2
Ст.4
7ШКА
4У11,12
4У13...15
4У16,17
4У18...20
1) Провода
X11-X51...X
X16...X
X31...X
X36...X
X21...X
X26-X56...X
X41...X
X46...X
X61-X01...X
X66...X
X81...X
X86...X
X71...X
X76-X06...X
X91...X
X96...X
2) Стати
ширени
3) При ем
стати
4) При ем
– на Ш2
15-25,
– на Ш2
25-35,

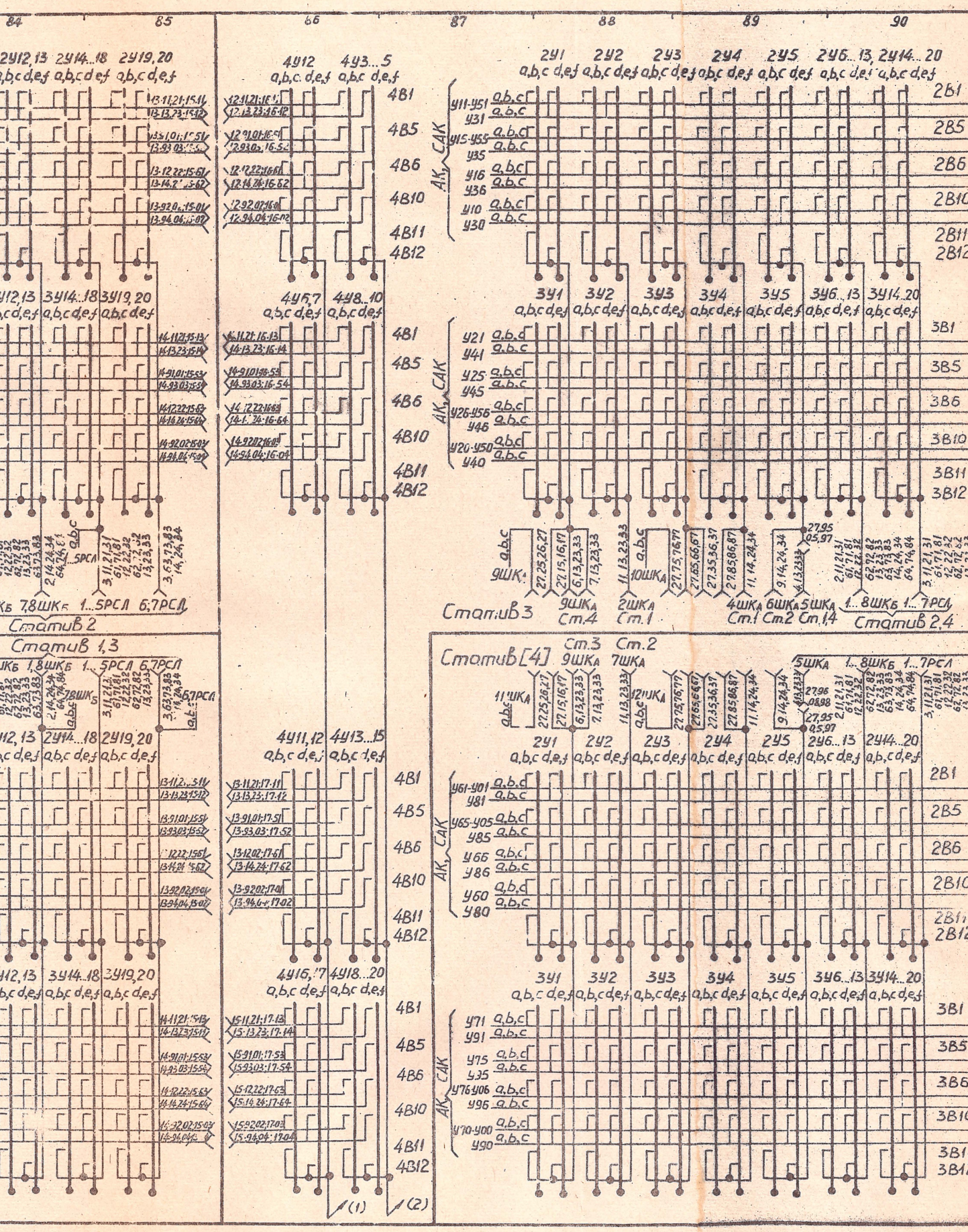

84
85
86
87
88
89
90
2У12,13 2У14...18 2У19,20
4У12 4У3...5
2У1 2У2 2У3 2У4 2У5 2У6...13, 2У14...20
3У1 3У2 3У3 3У4 3У5 3У6...13 3У14...20
4У6,7 4У8...10
3У14...18 3У19,20
4У11,12 4У13...15
4У16,17 4У18...20
АК, САК
Статив 2
Статив 1,3
Статив 3
Статив 2,4
Статив [4]
Ст.3 Ст.2
9ШКА 7ШКА
9ШКА Ст.4
2ШКА Ст.1
4ШКА Ст.1
6ШКА Ст.2
5ШКА Ст.1,4
1...8ШКБ 1...7РСЛ
7,8ШКБ 1...5РСЛ 6,7РСЛ
(1)
(2)

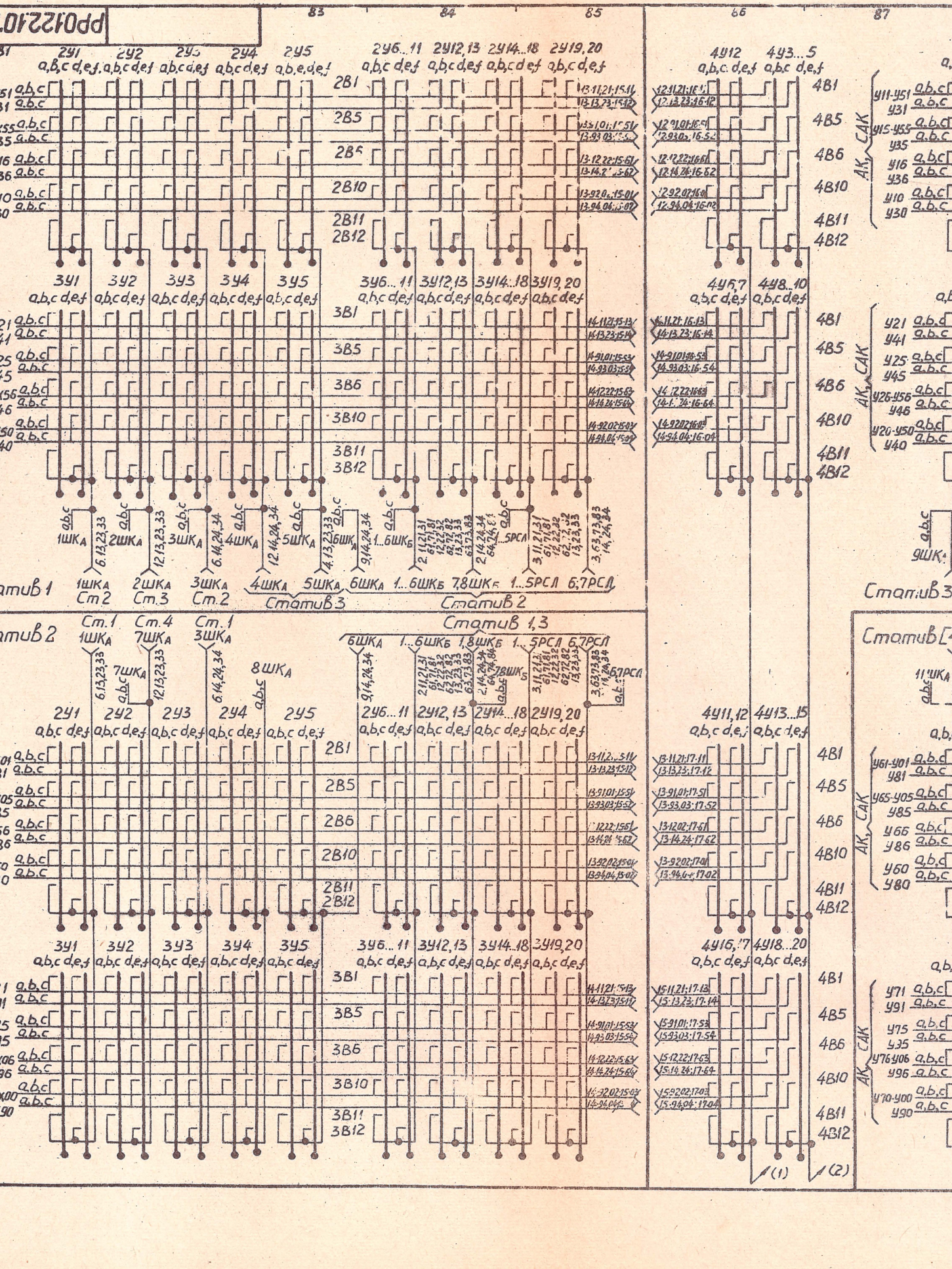
83
84
85
86
87
2У1
2У2
2У3
2У4
2У5
2У6...11
2У12,13
2У14...18
2У19,20
2В1
2В5
2В6
2В10
2В11
2В12
3У1
3У2
3У3
3У4
3У5
3У6...11
3У12,13
3У14...18
3У19,20
3В1
3В5
3В6
3В10
3В11
3В12
4У12
4У3...5
4У6,7
4У8...10
4У11,12
4У13...15
4У16,17
4У18...20
4В1
4В5
4В6
4В10
4В11
4В12
АК, САК
1ШКА
2ШКА
3ШКА
4ШКА
5ШКА
6ШКА
1...6ШКБ
7,8ШКБ
1...5РСЛ
6,7РСЛ
8ШКА
Статив 1
Статив 2
Статив 3
Статив 1,3
Ст.1
Ст.2
Ст.3
Ст.4
(1)
(2)

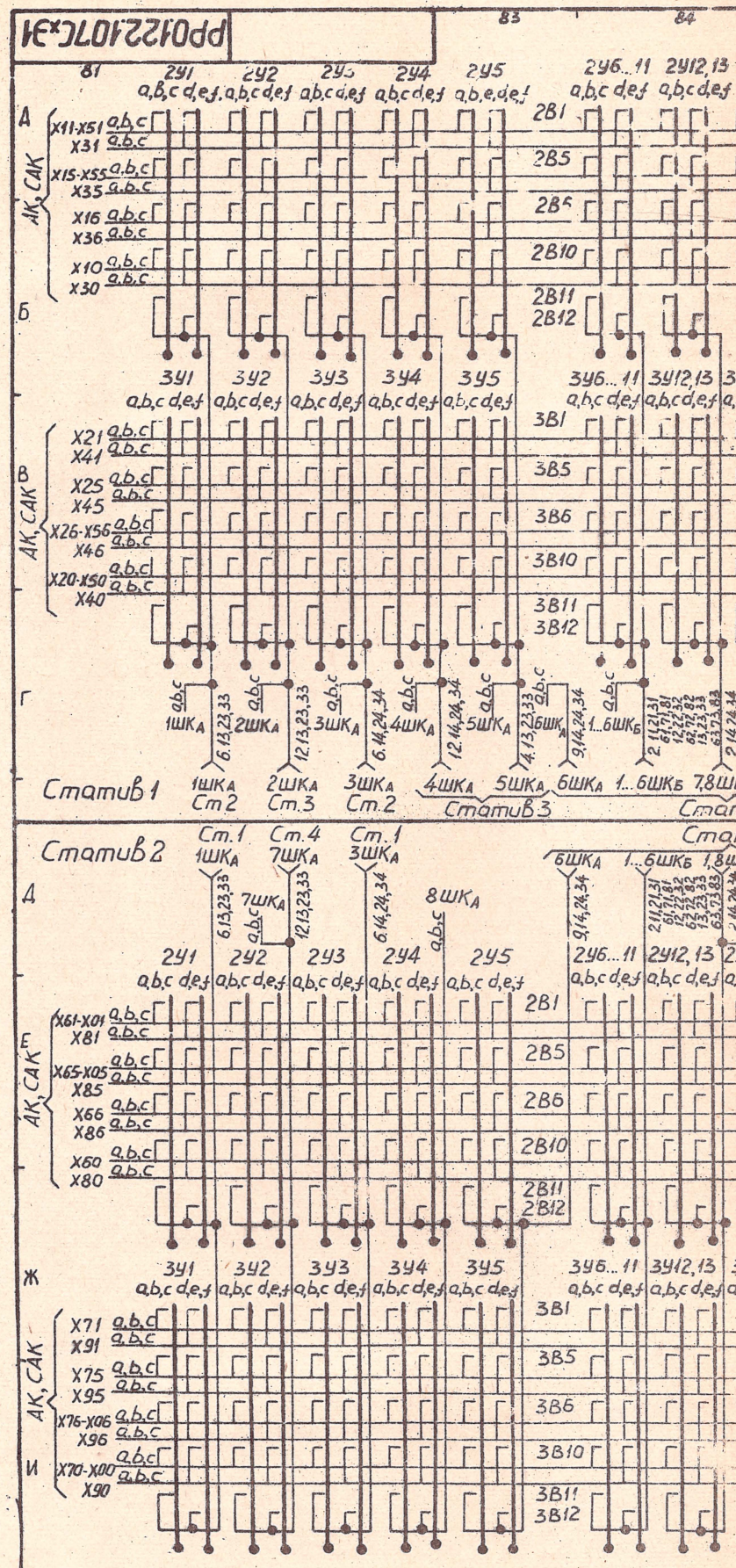

РР01221.07С.31
83
84
81
2У1
2У2
2У3
2У4
2У5
2У6...11
2У12,13
А
Б
В
Г
Д
Е
Ж
И
АК, САК
X11-X51
X31
X15-X55
X35
X16
X36
X10
X30
X21
X41
X25
X45
X26-X56
X46
X20-X50
X40
X61-X01
X81
X65-X05
X85
X66
X86
X60
X80
X71
X91
X75
X95
X76-X06
X96
X70-X00
X90
2В1
2В5
2В6
2В10
2В11
2В12
3У1
3У2
3У3
3У4
3У5
3У6...11
3У12,13
3В1
3В5
3В6
3В10
3В11
3В12
1ШКА
2ШКА
3ШКА
4ШКА
5ШКА
6ШКА
1...6ШКБ
Статив 1
Ст2
Ст.3
Ст.2
Статив 3
Статив 2
Ст.1
Ст.4
7ШКА
8ШКА

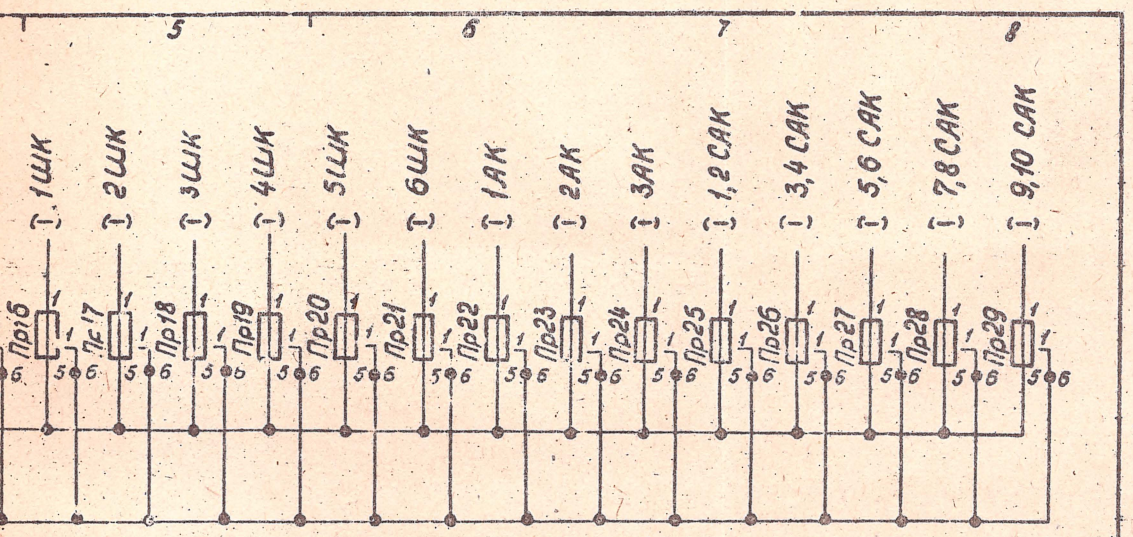

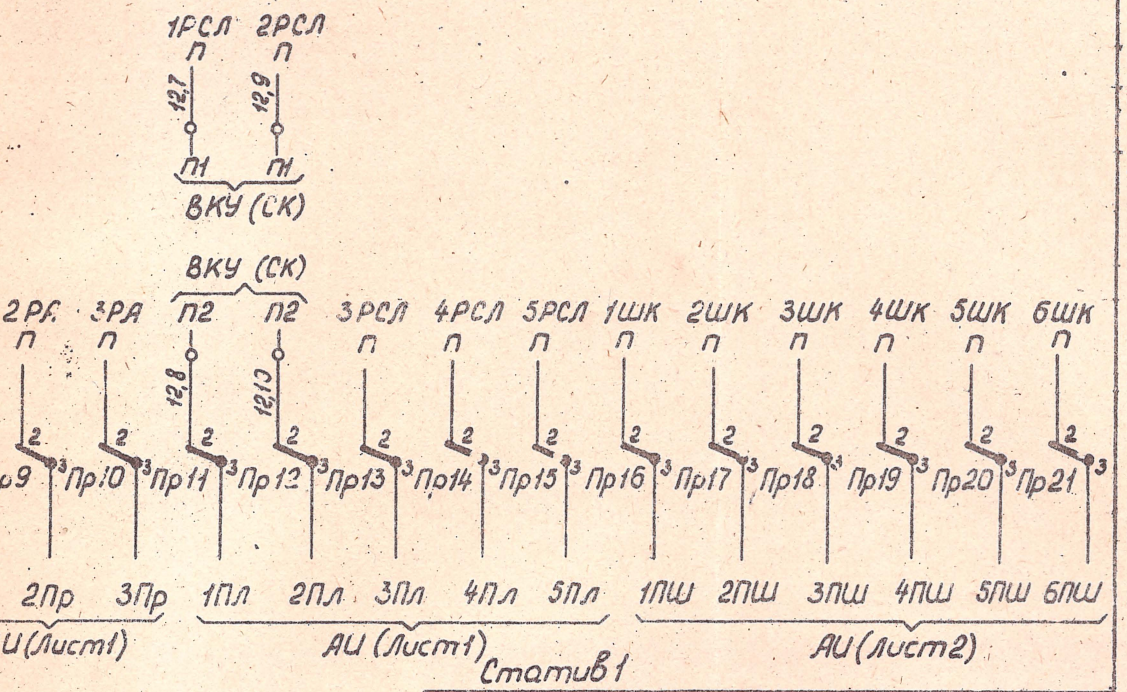

Плата ПП		РР5.216.577СхЭ	
Схема принципиальная электрическая		Литера	Вес	Масшт.
		Лист 1	Листов 1

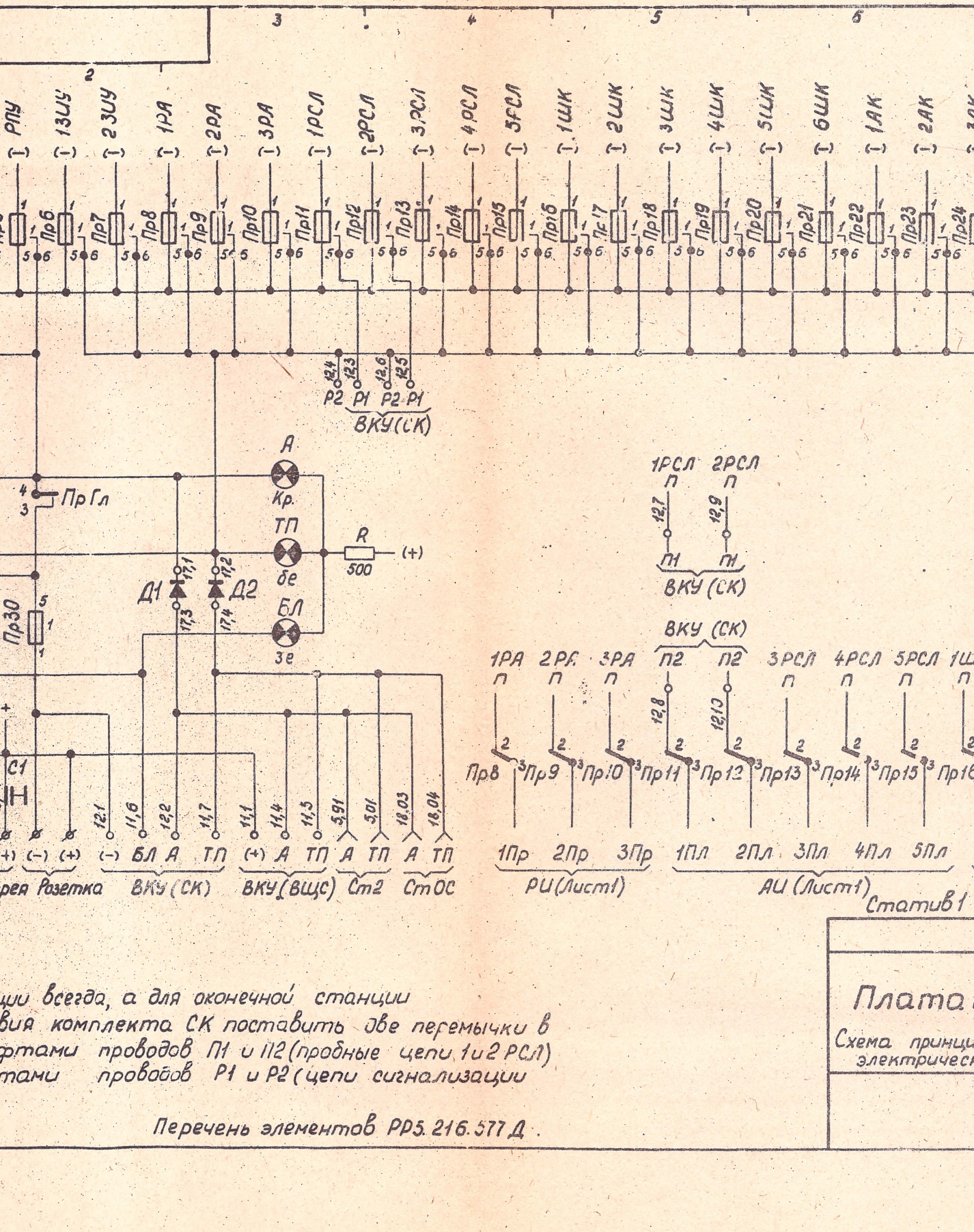

...ции всегда, а для оконечной станции
...вия комплекта СК поставить две перемычки в
...фтами проводов П1 и П2 (пробные цепи 1 и 2 РСЛ)
...тами проводов Р1 и Р2 (цепи сигнализации

Перечень элементов РР5.216.577 Д.

Плата

Схема принци
электрическ

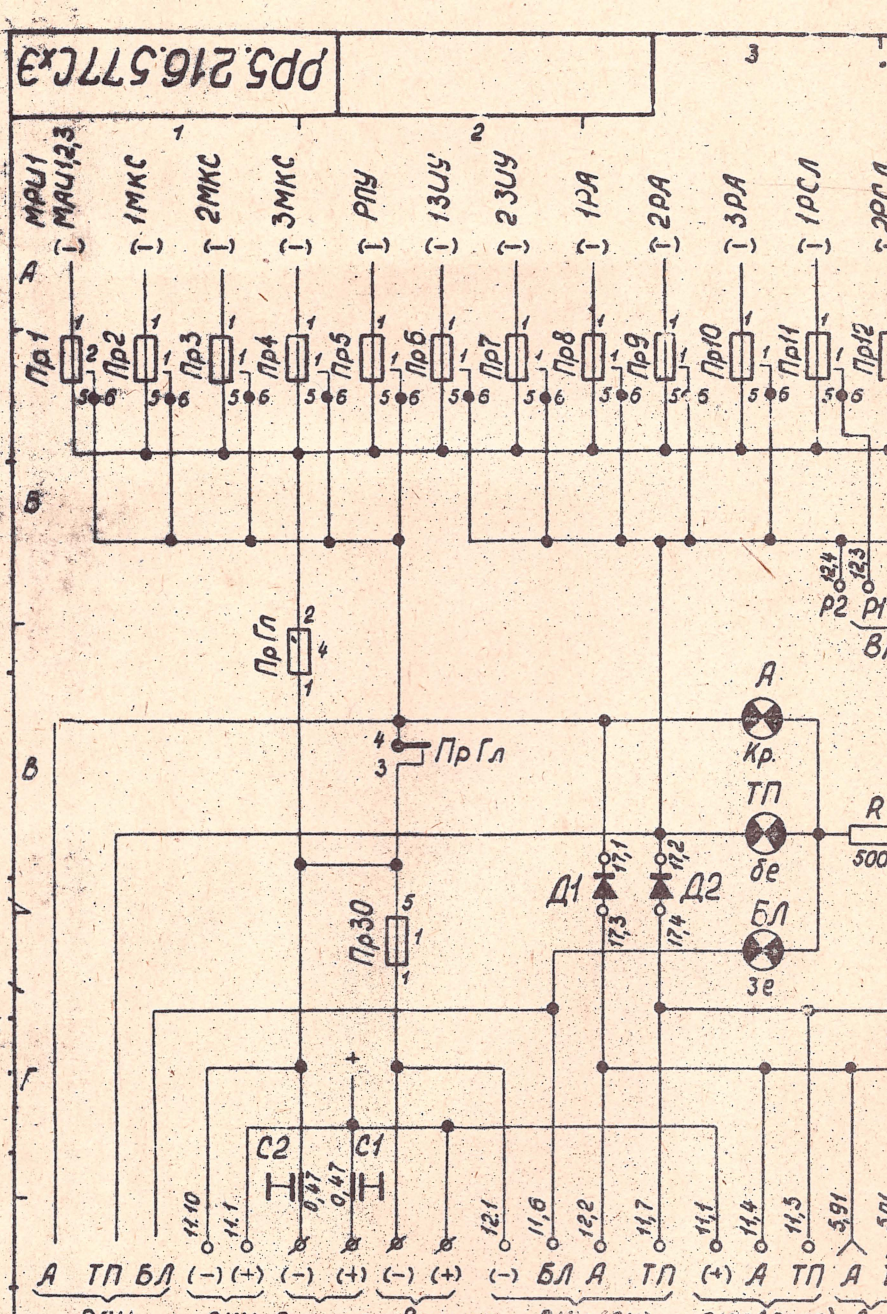

Для узловой станции всегда, а для оконечной стан
в случае отсутствия комплекта СК поставить
ВКУ между штифтами проводов П1 и П2 (пробны
и между штифтами проводов Р1 и Р2 (цепи
1 и 2 РСЛ).

Перечень элементов

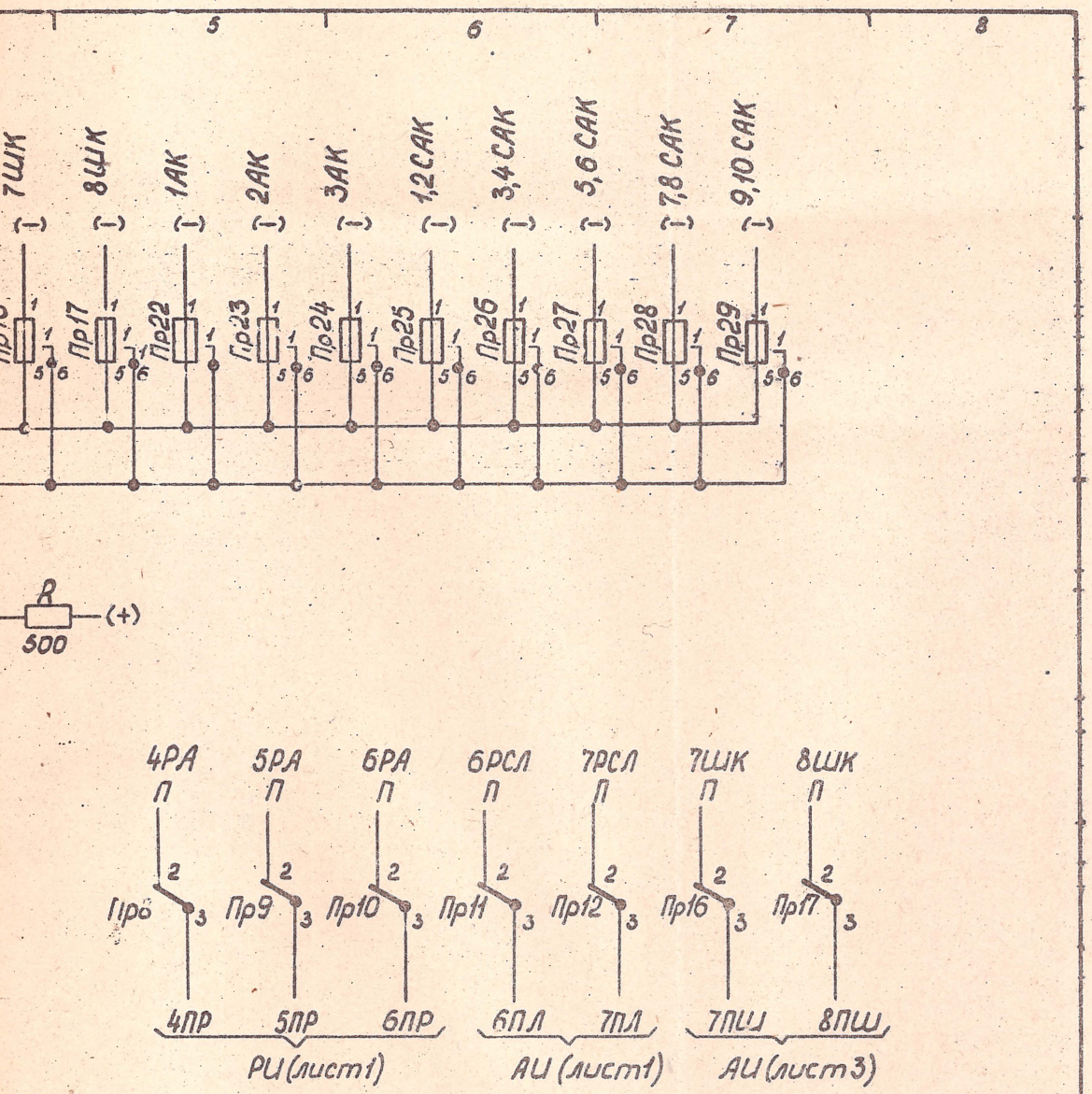

Статив 2

216.577 Д

Плата ПП	РР5.216.577 СхЭ1		
Схема принципиальная электрическая	Литера	Вес	Масшт.
	Лист	Листов 1	

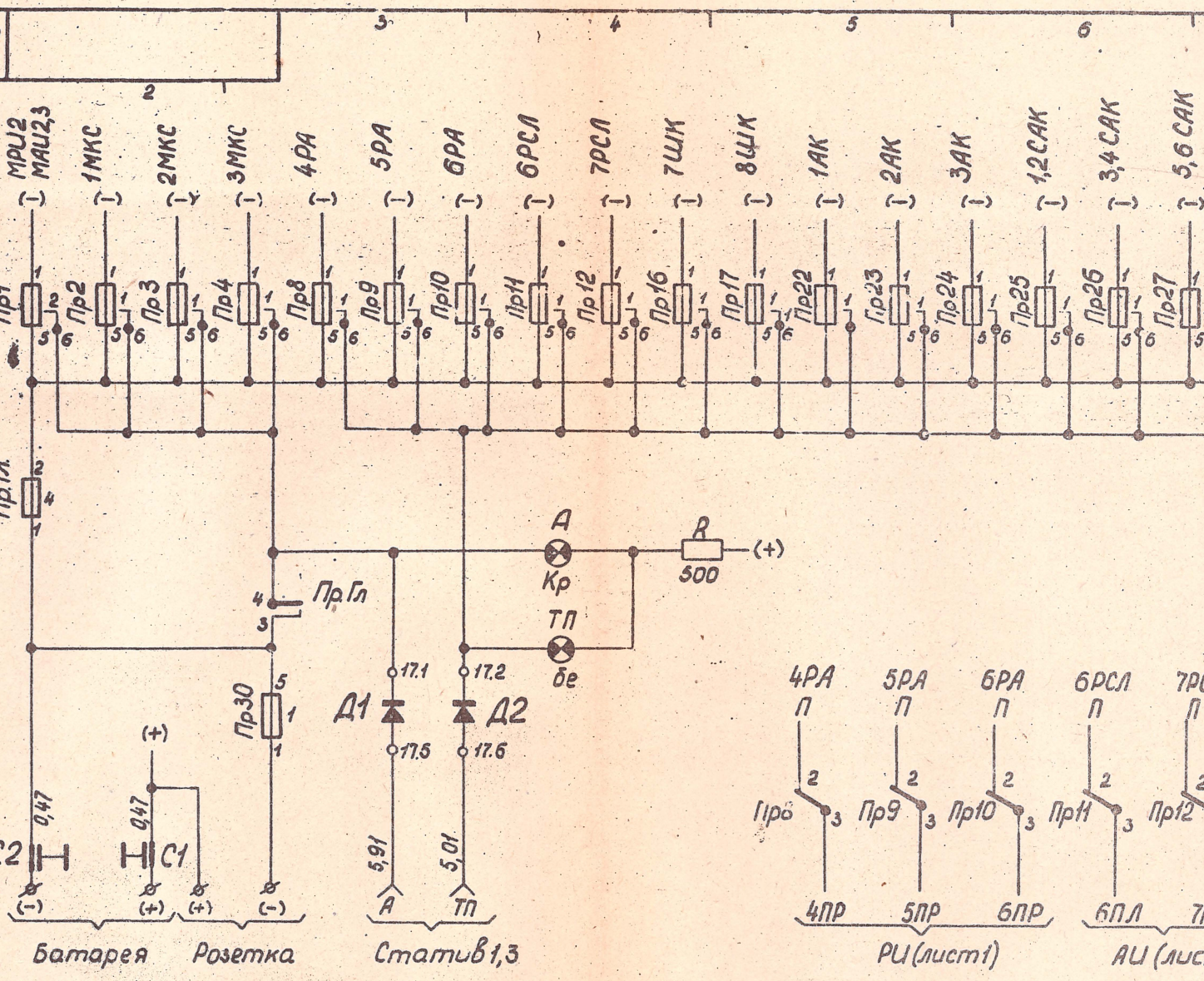

Статив 2

Перечень элементов РР5.216.577 Д

Плата

Схема принци
электриче

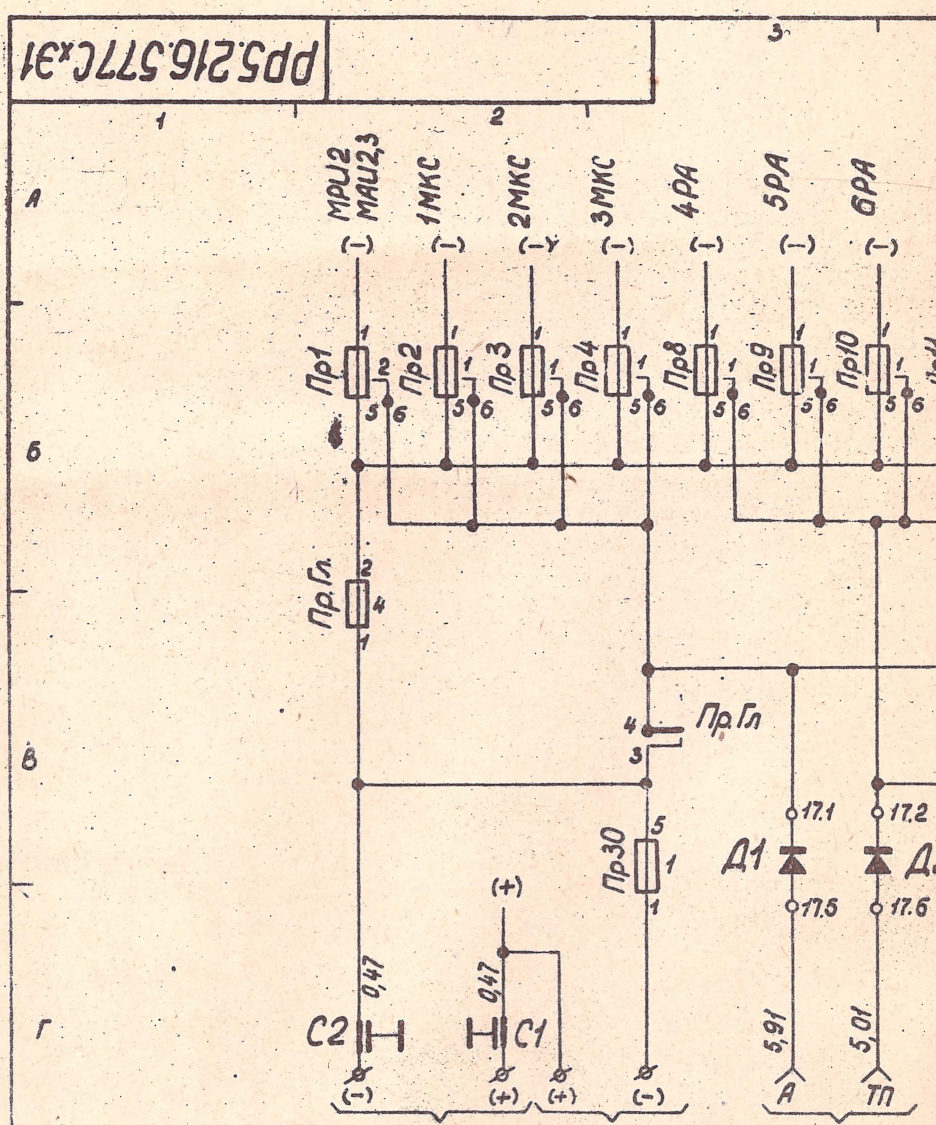

Перечень элеме

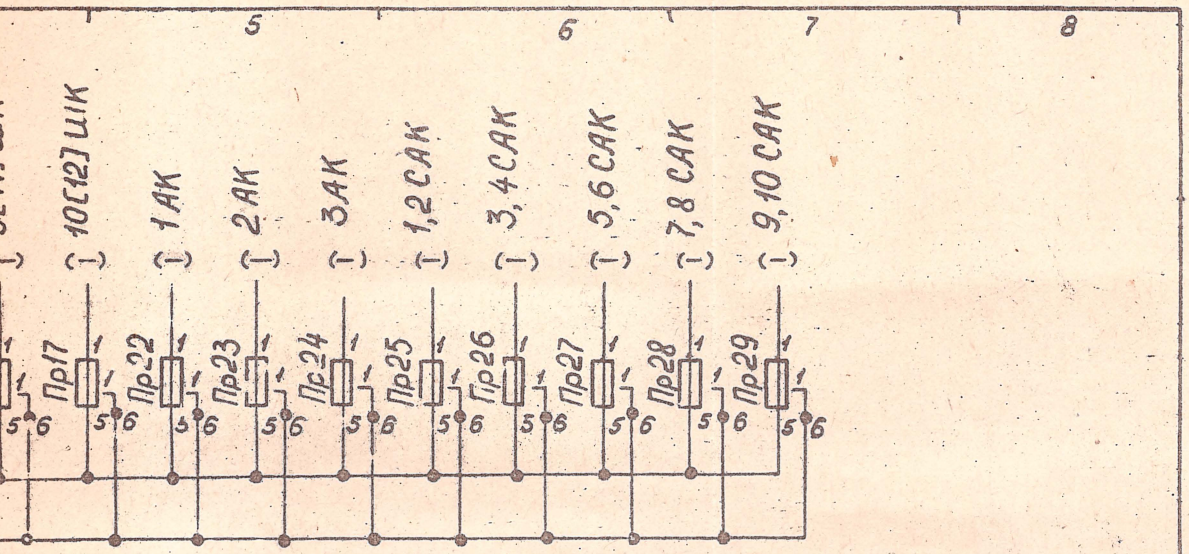

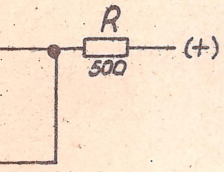

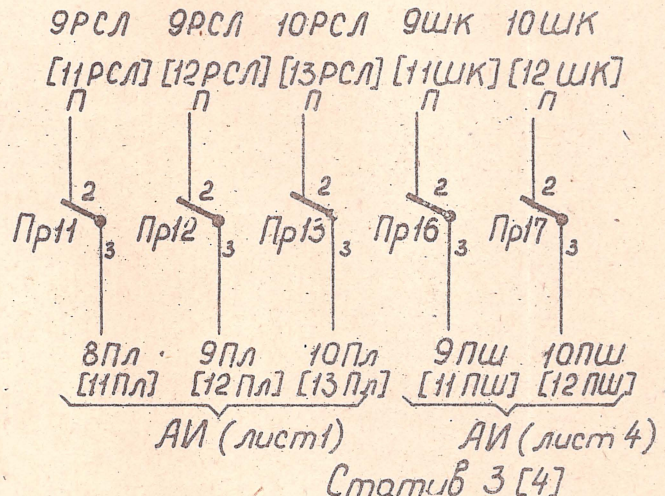

Статив 3 [4]

а [4] т.е. для
емкости

206.577Д

Плата ПП	РР5.216.577СхЭ2	
	Литера	Вес	Масшт.
Схема принципиальная электрическая			
	Лист	Листов 1	

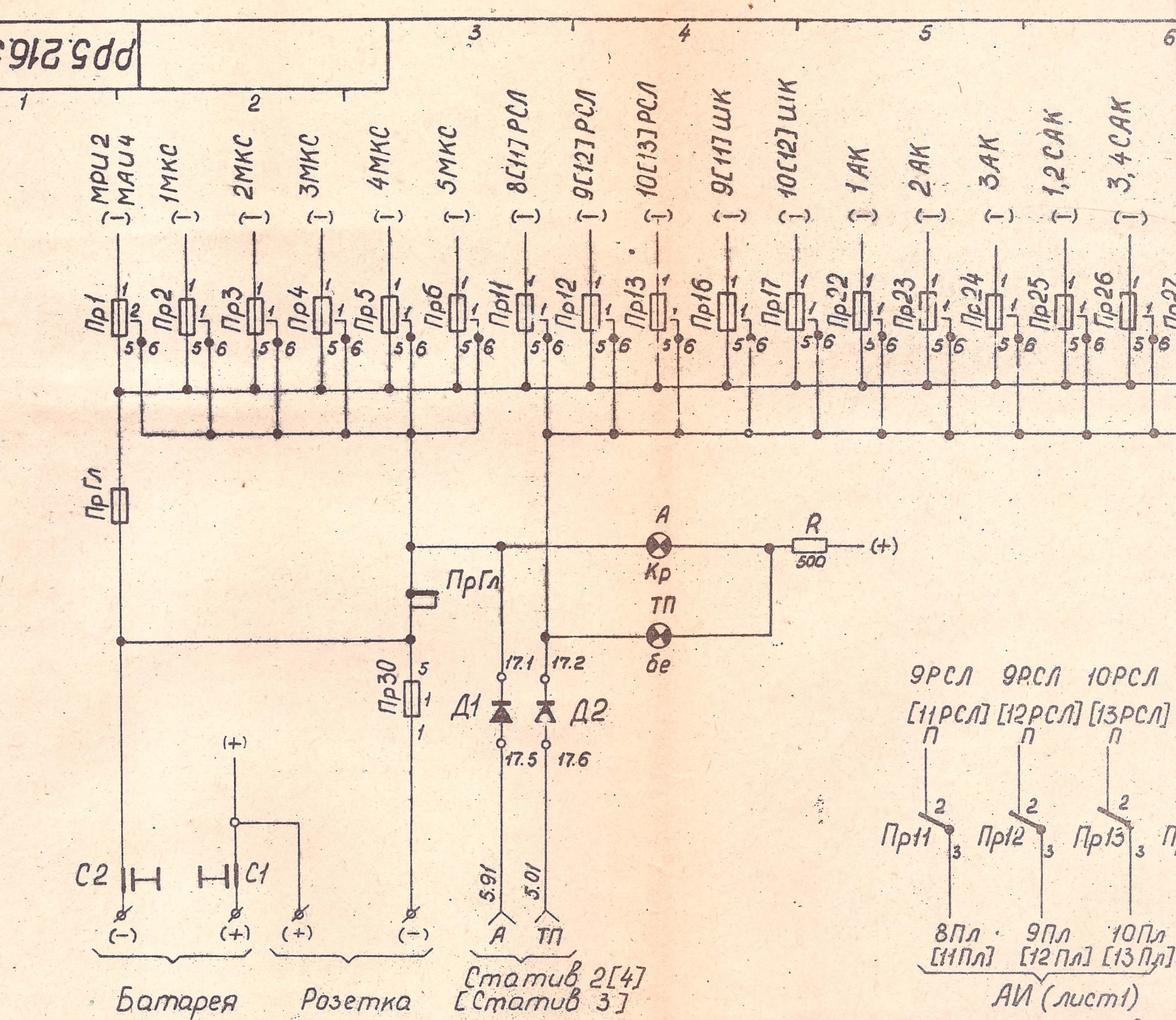

Все обозначения в квадратных скобках - для статива [4] т.е. для второго статива 3, используемого при расширении емкости станции со 150 до 200 NN.

Перечень элементов РС5.206.517Д

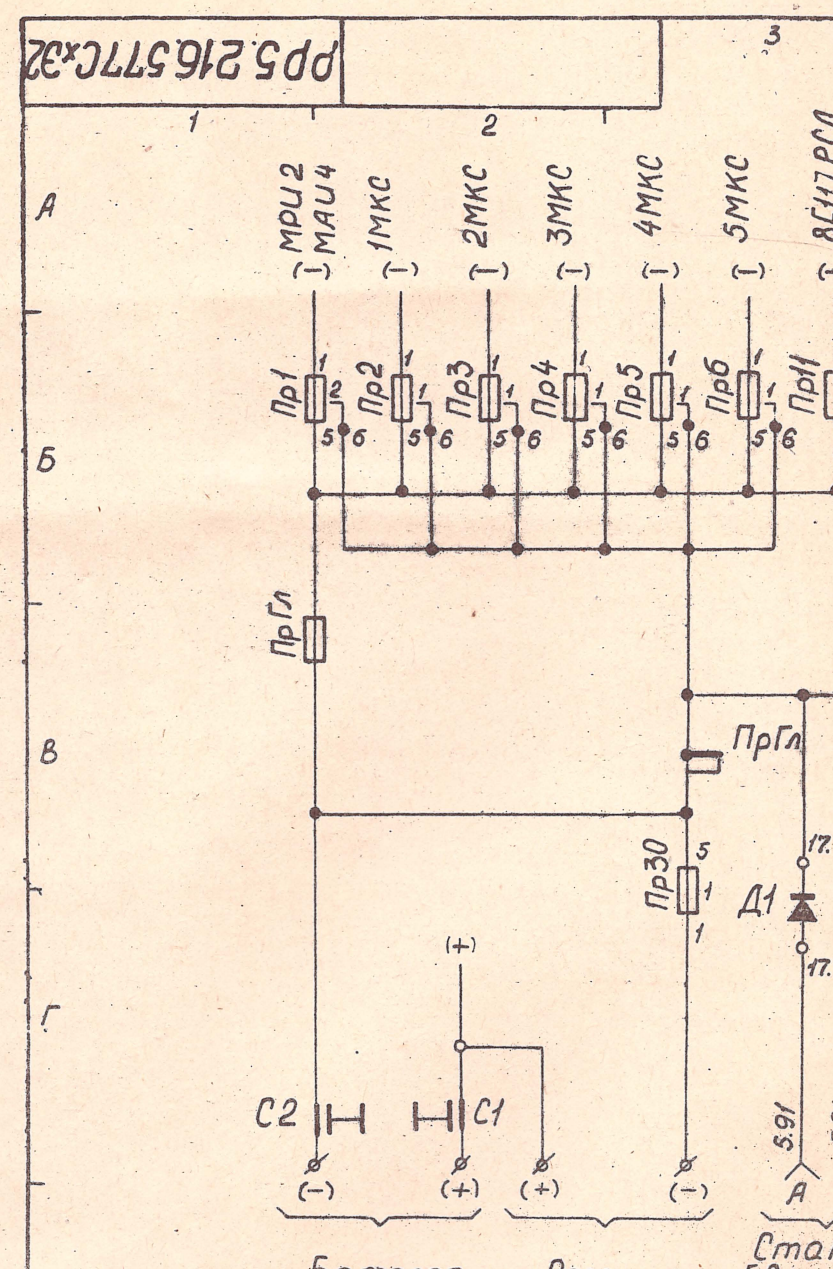

Все обозначения в квадратных скобках
второго статива 3, используемого пр
станции со 150 до 200 NN.

Перечень